1

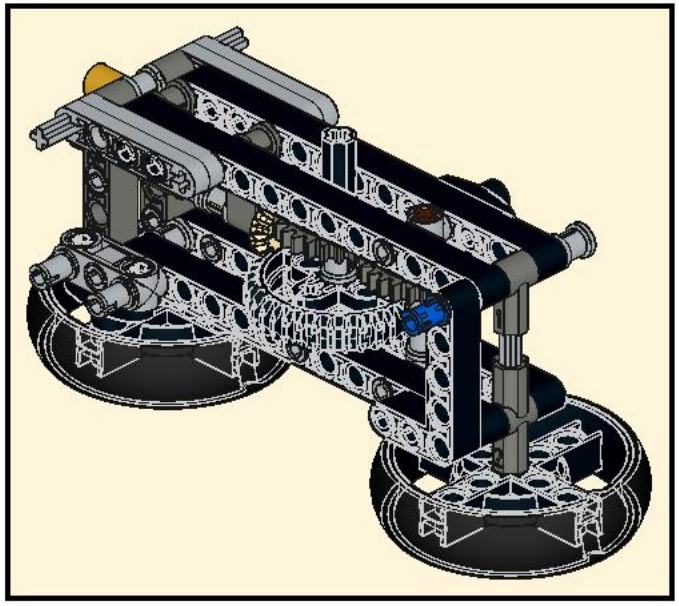

2

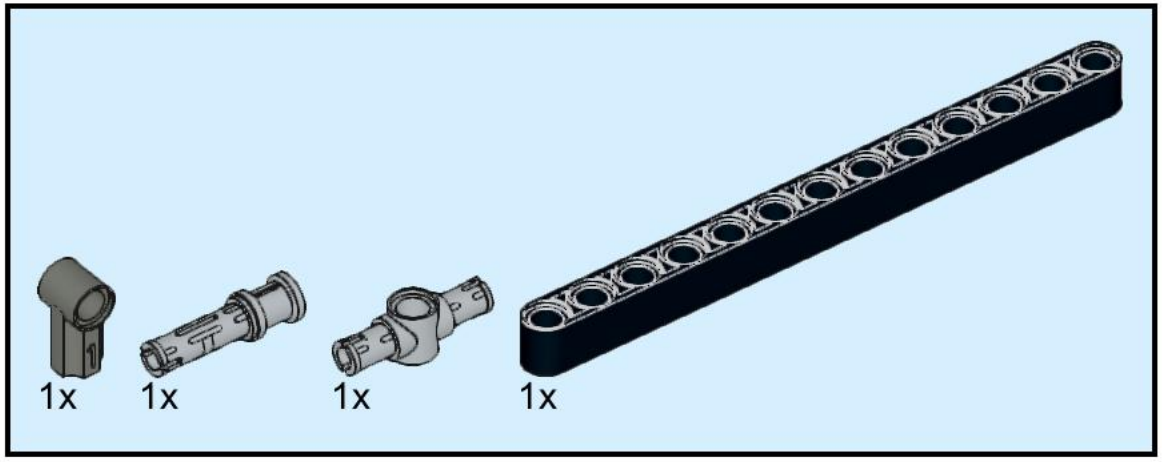

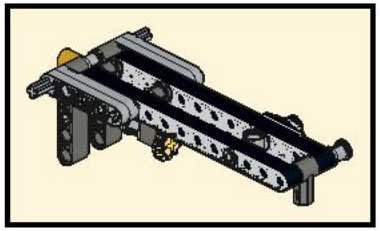

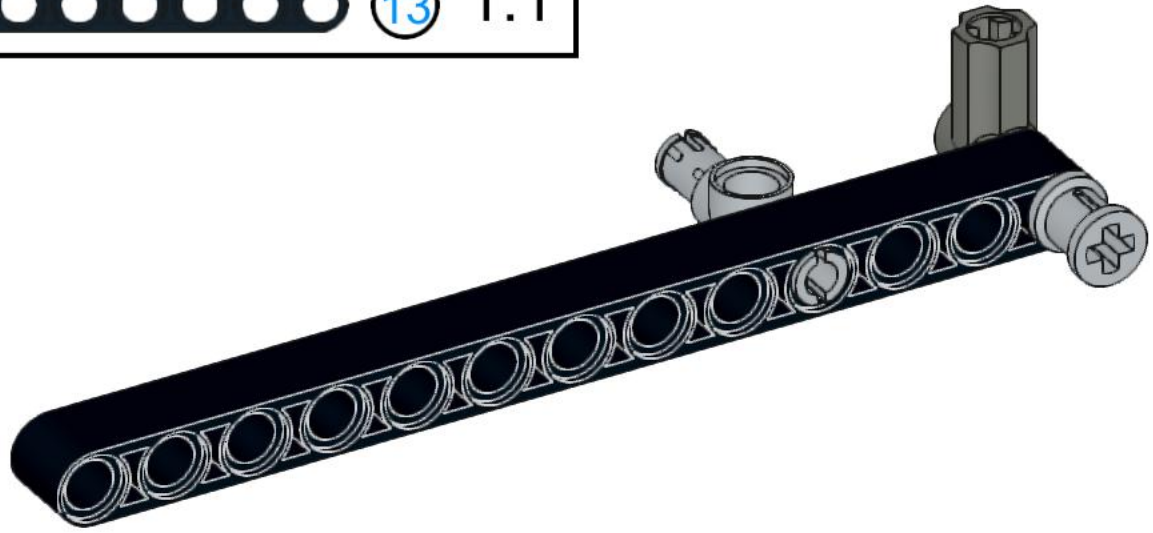

3

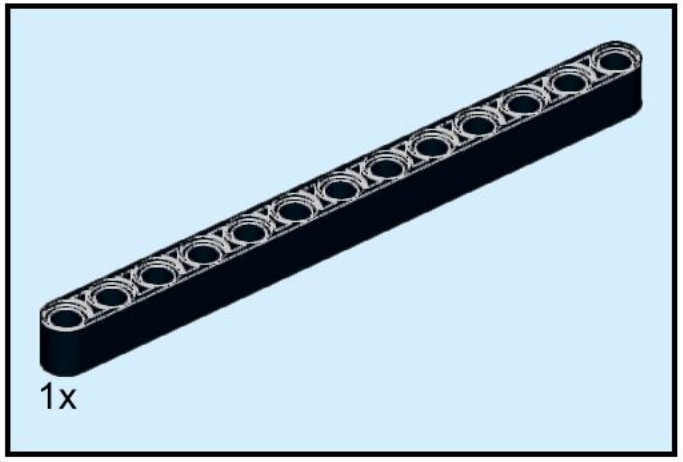

4

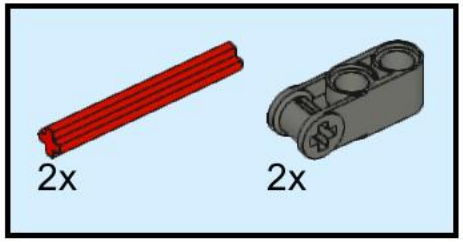

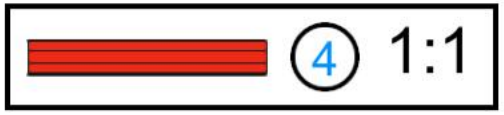

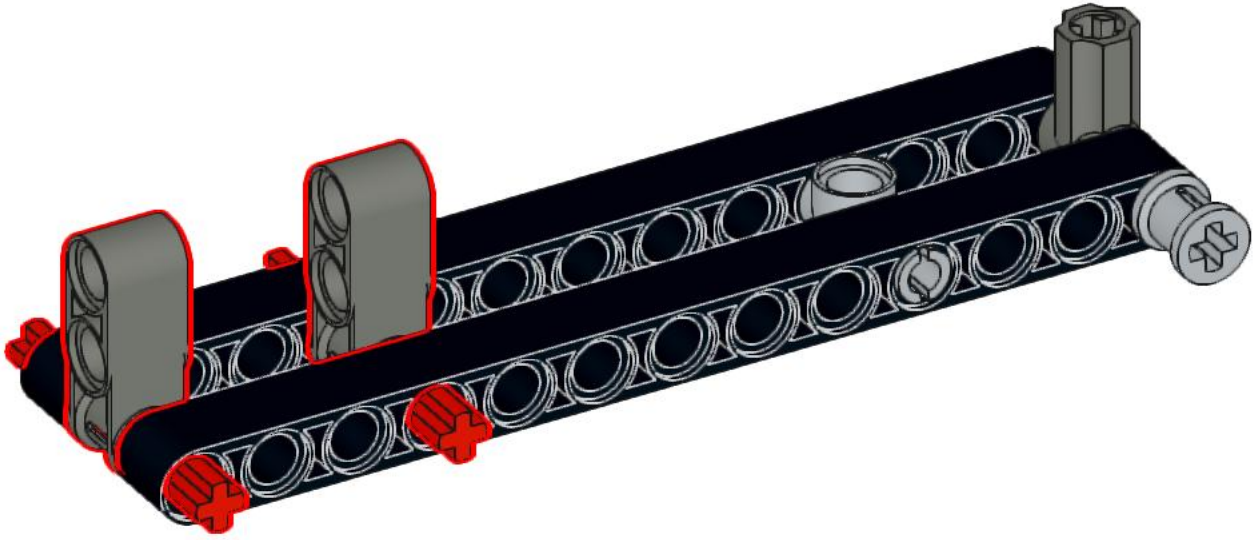

5

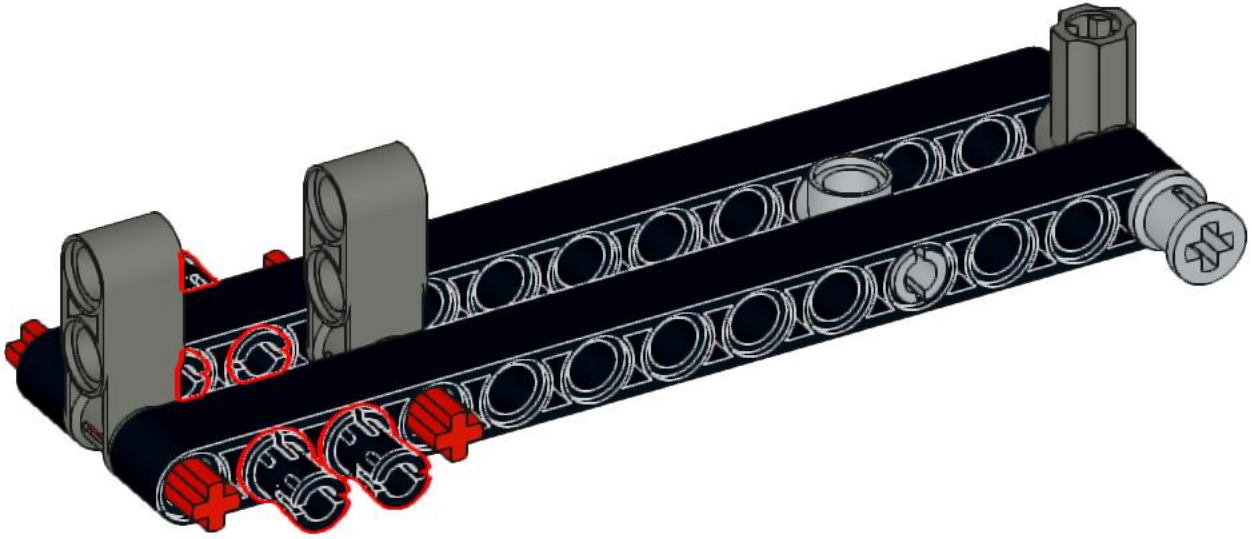

6

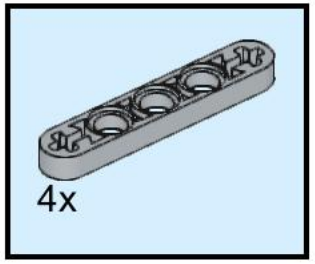

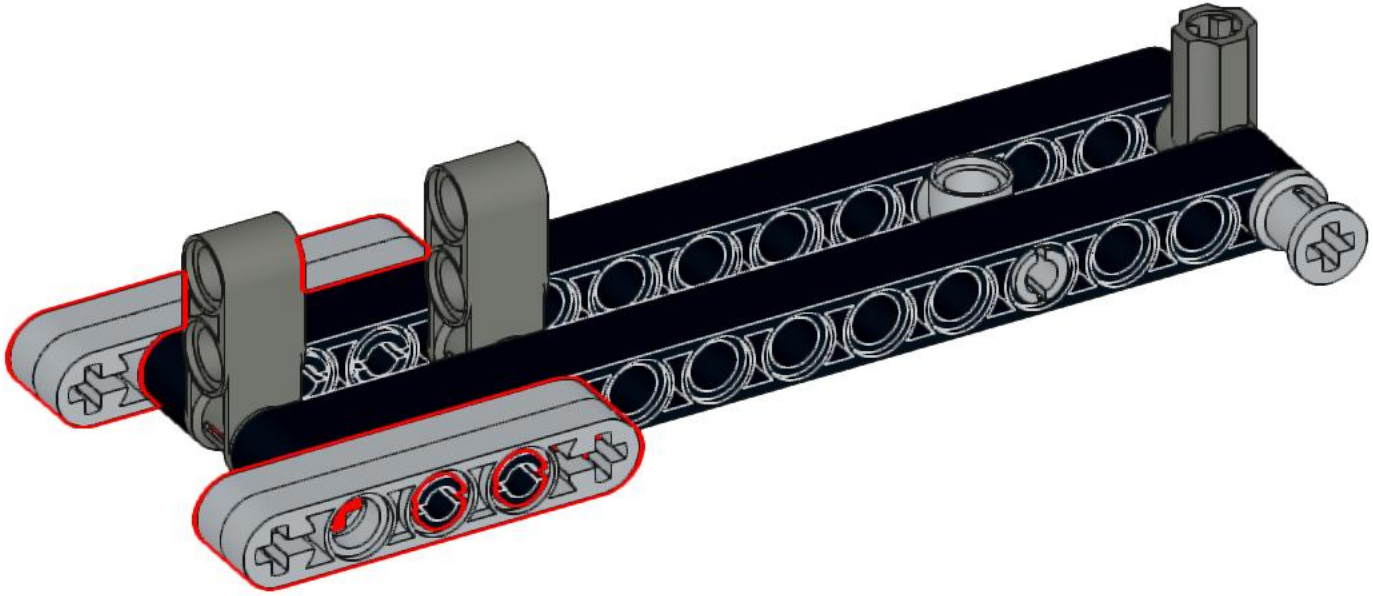

7

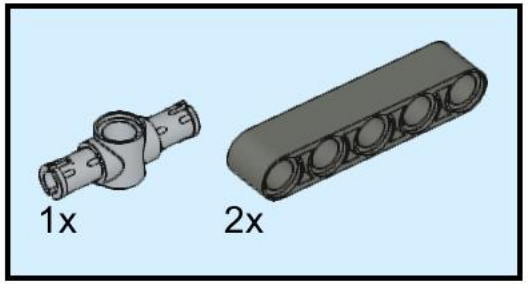

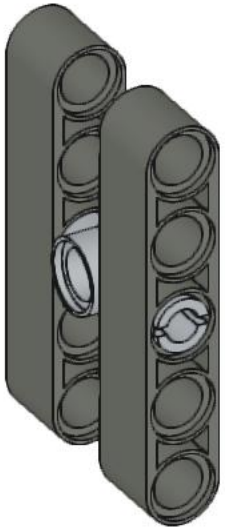

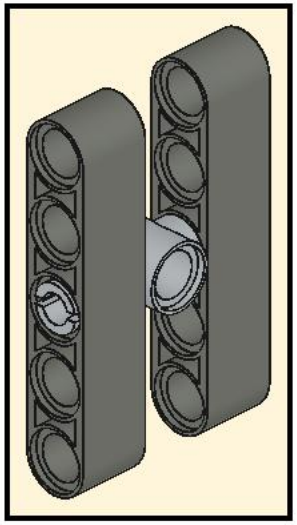

8

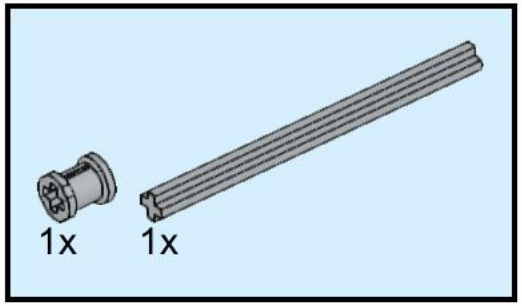

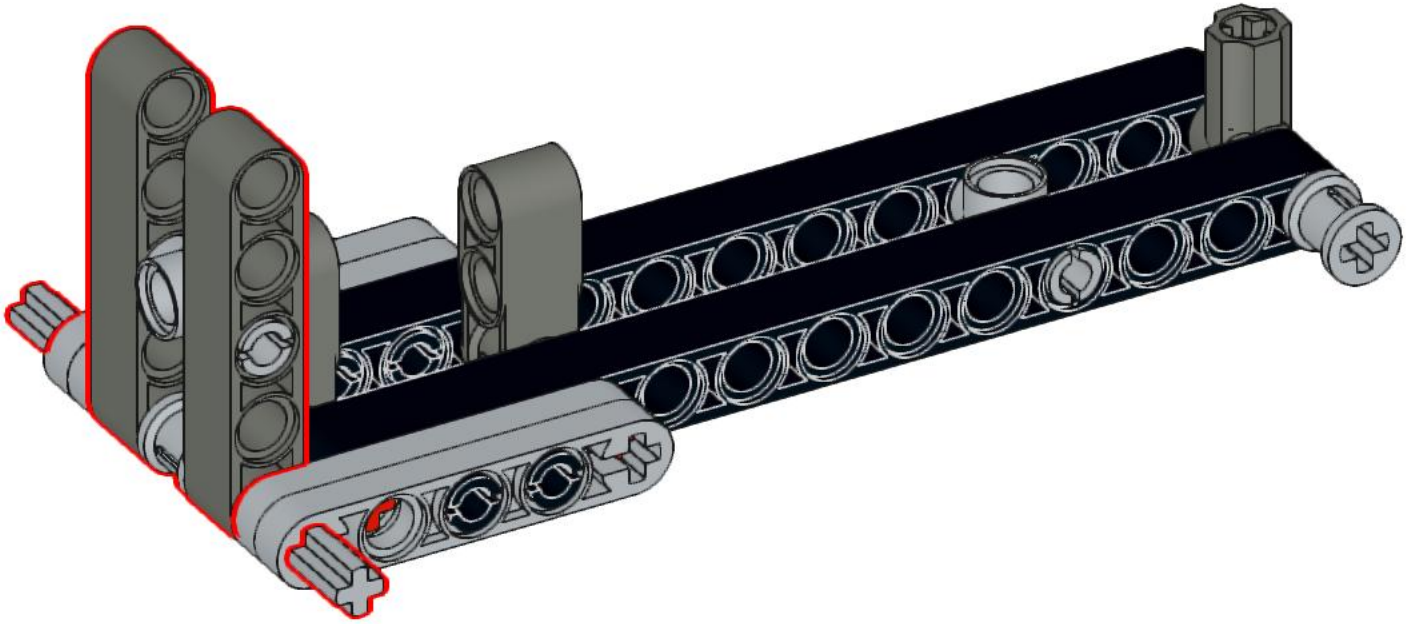

9

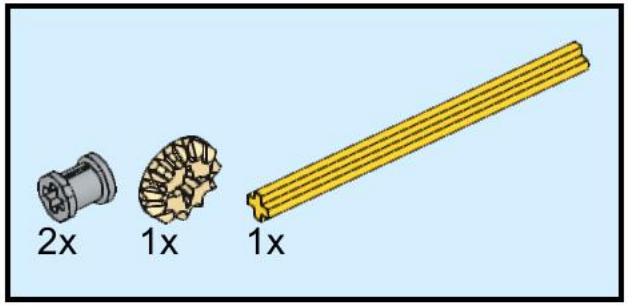

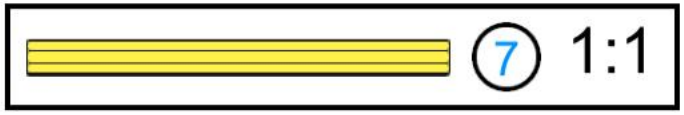

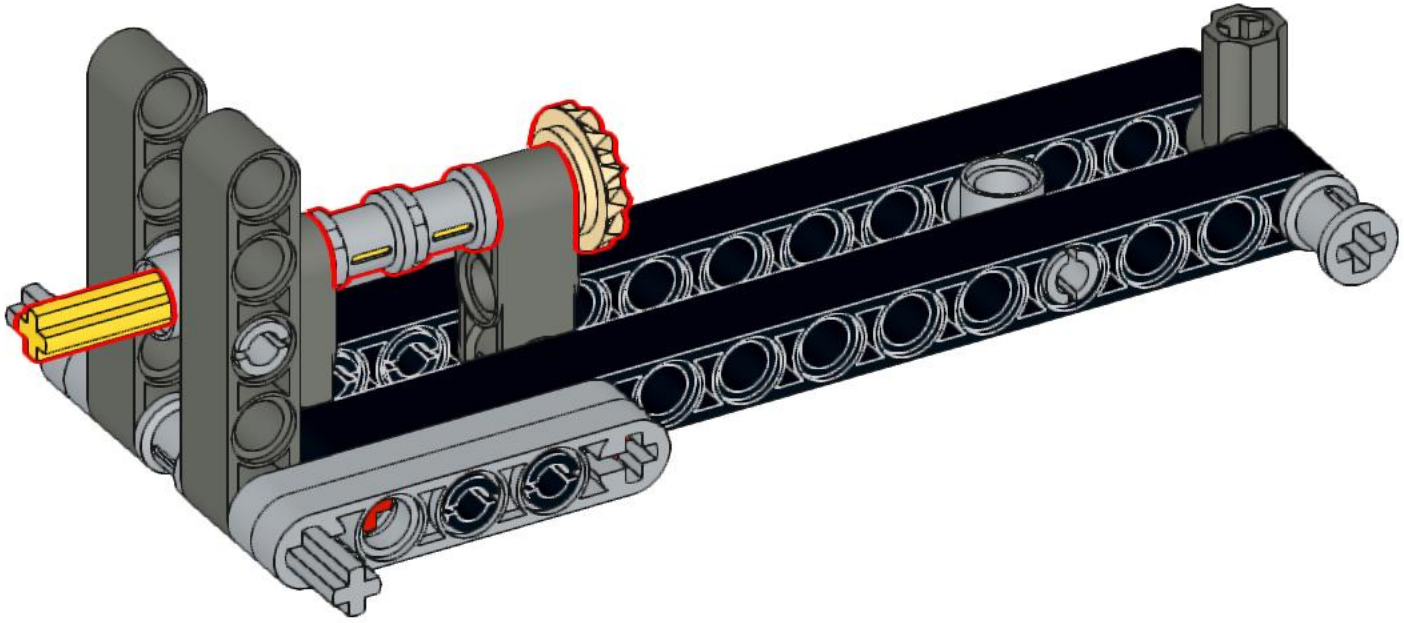

10

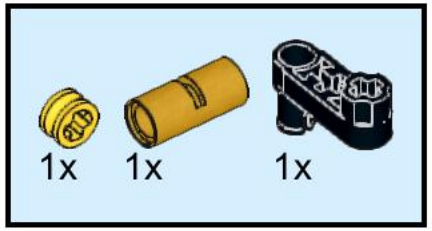

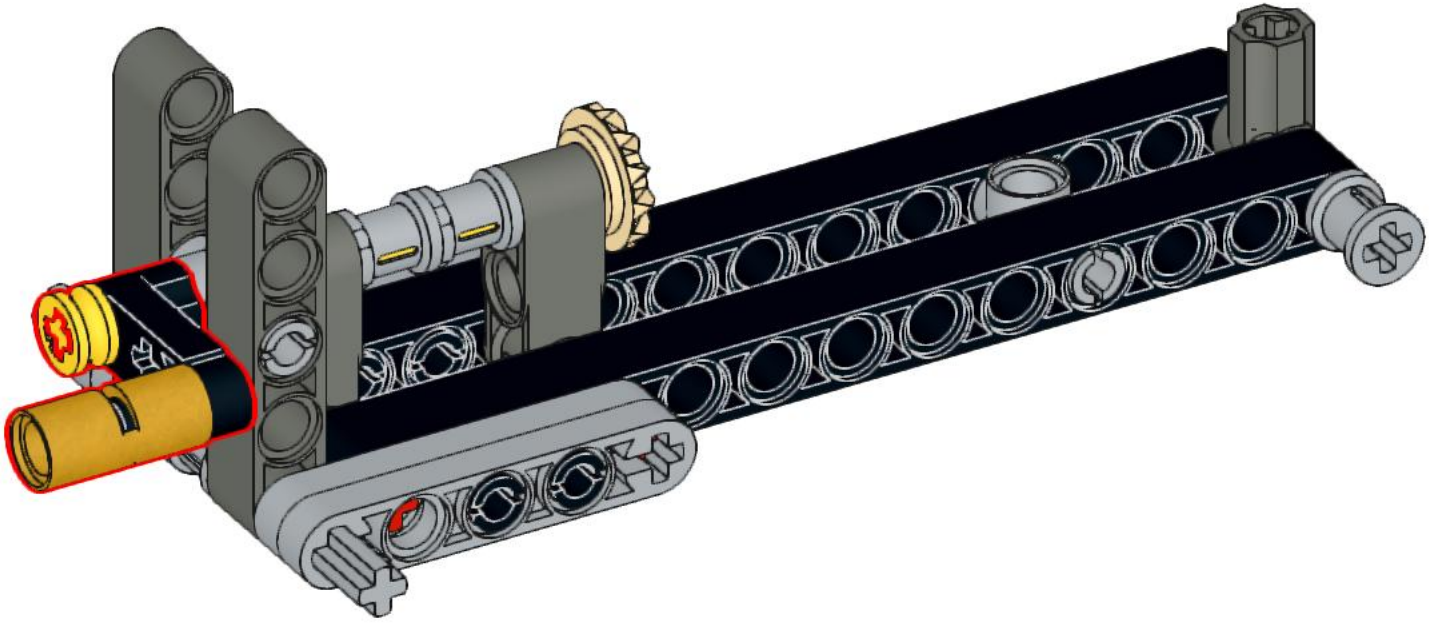

11

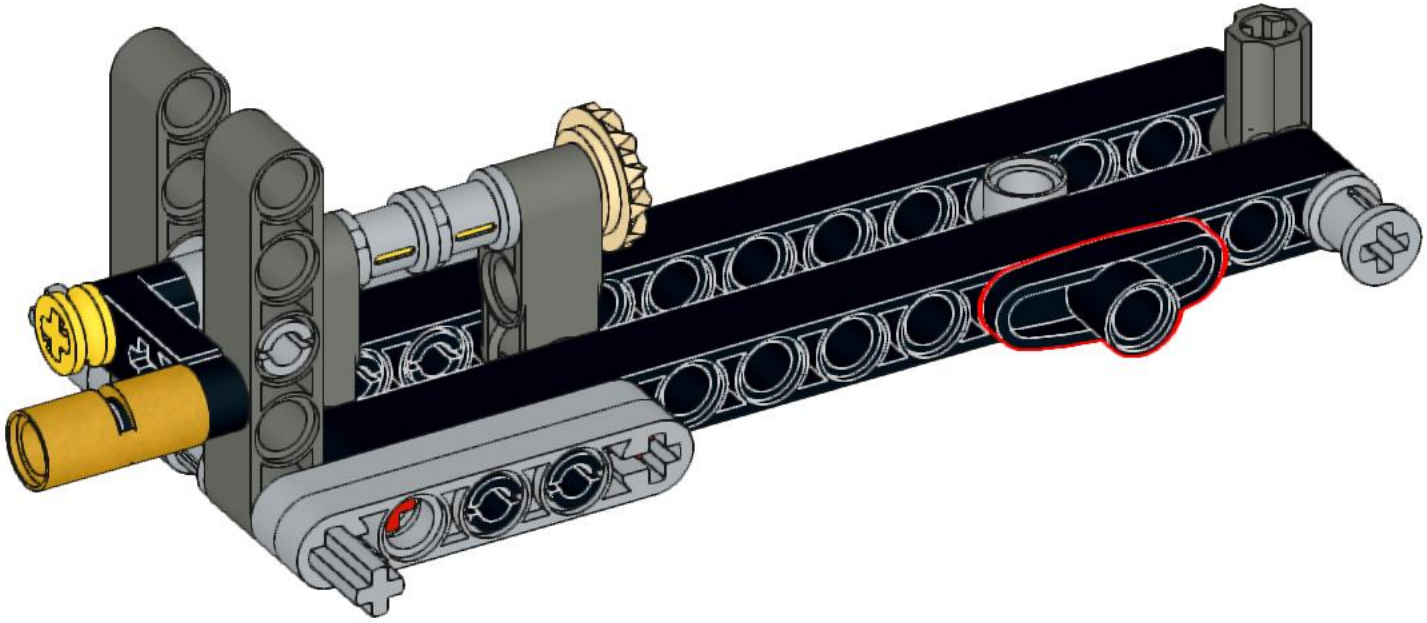

12

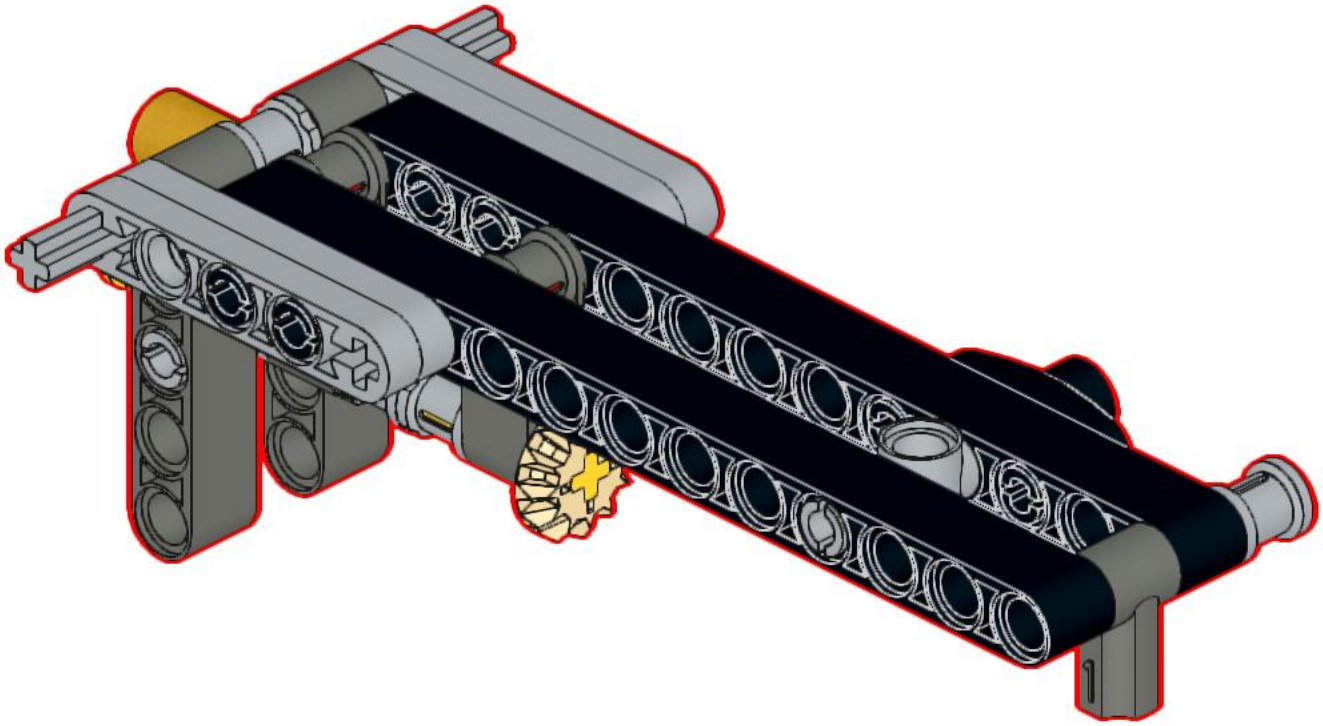

13

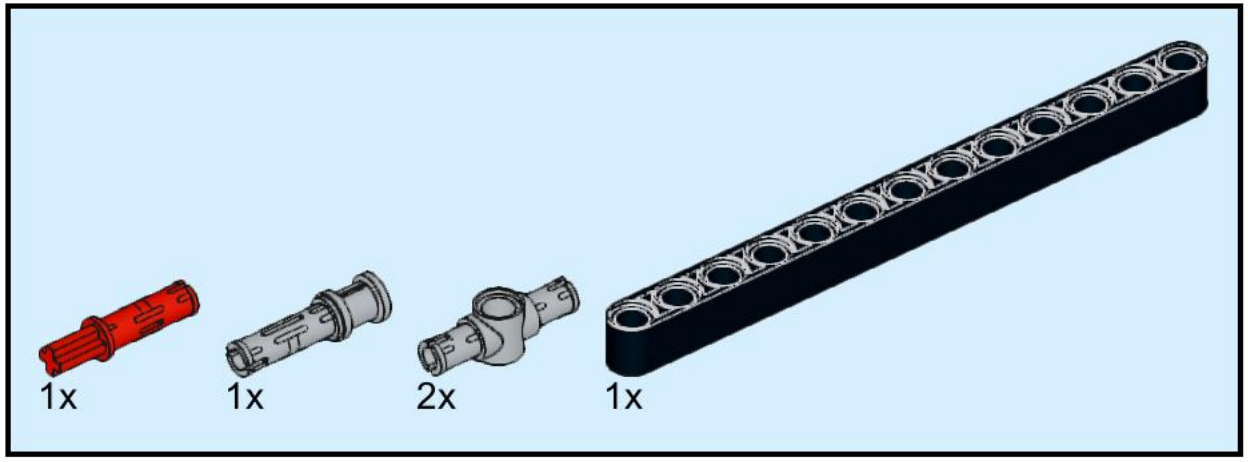

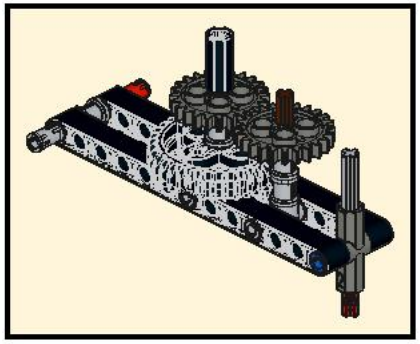

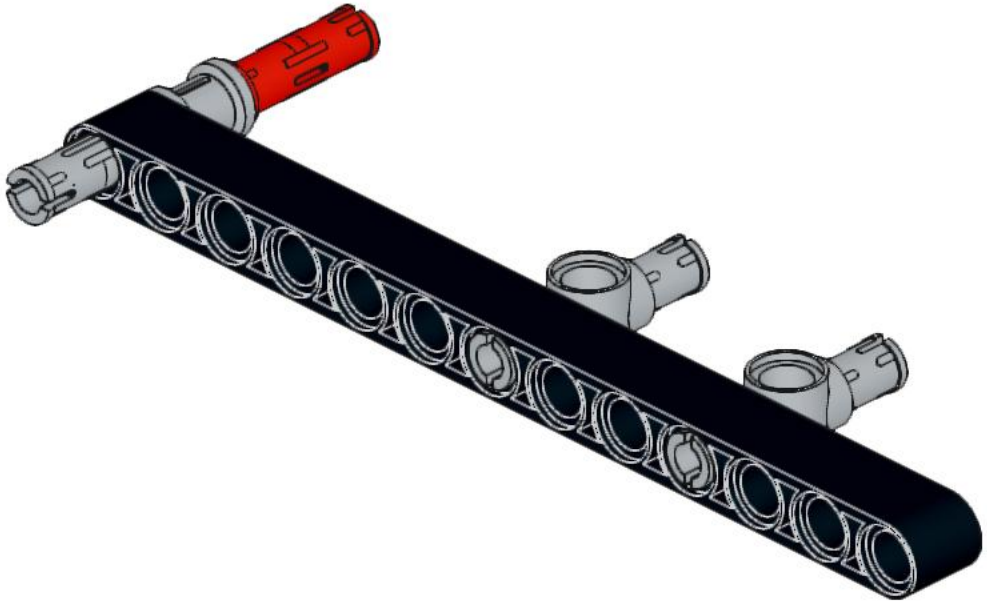

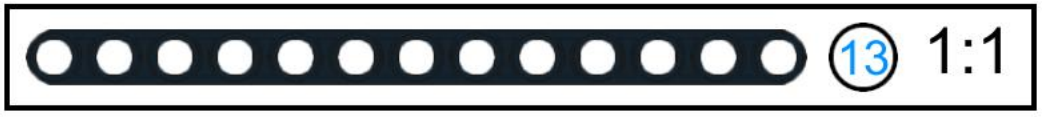

14

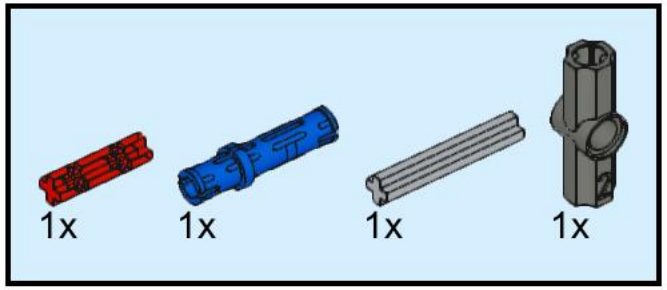

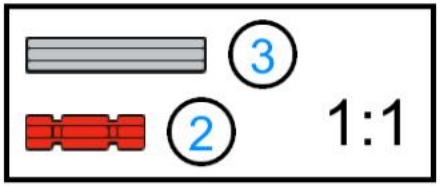

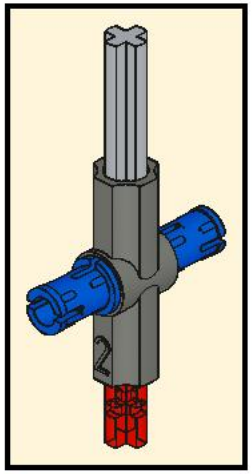

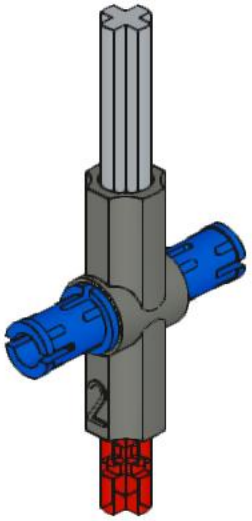

15

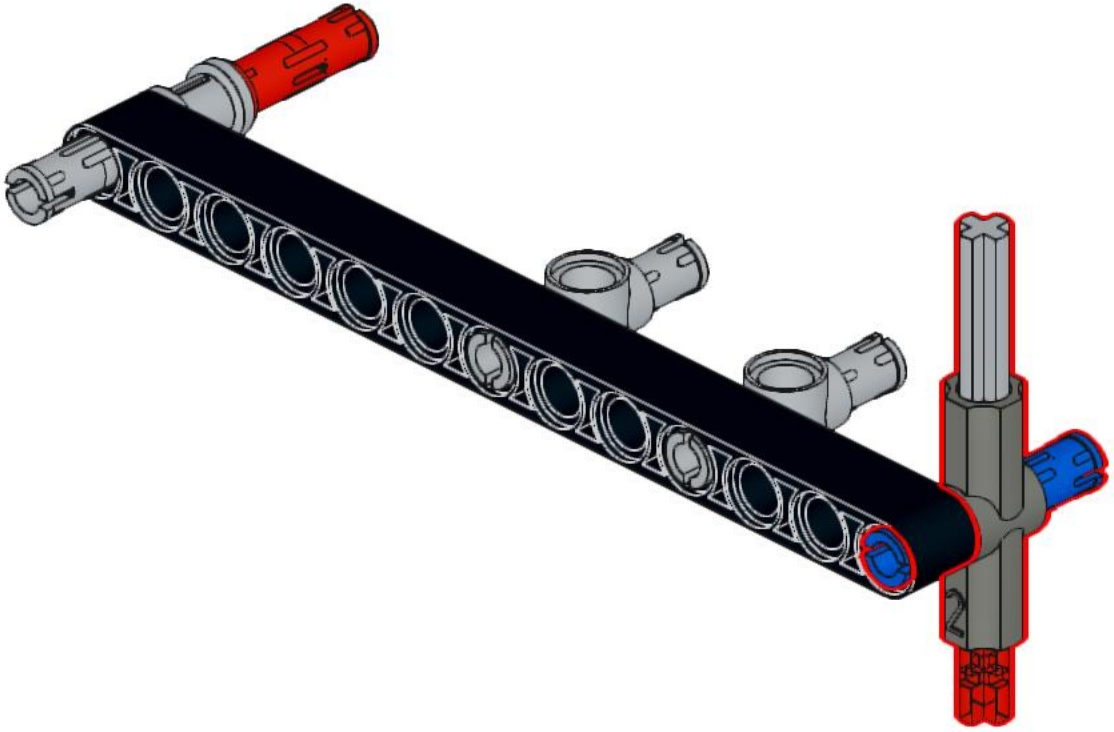

16

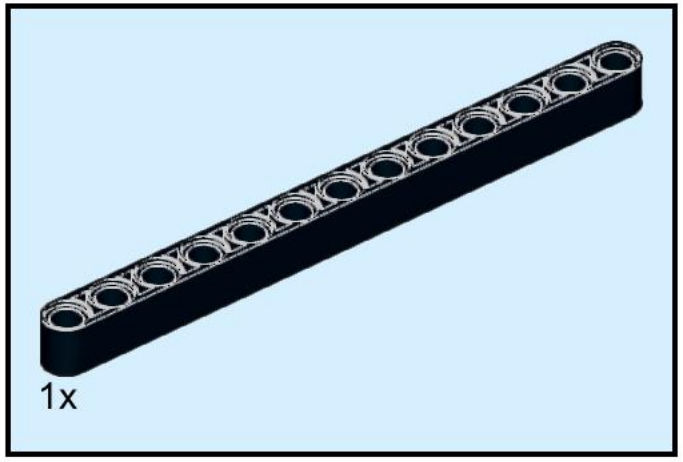

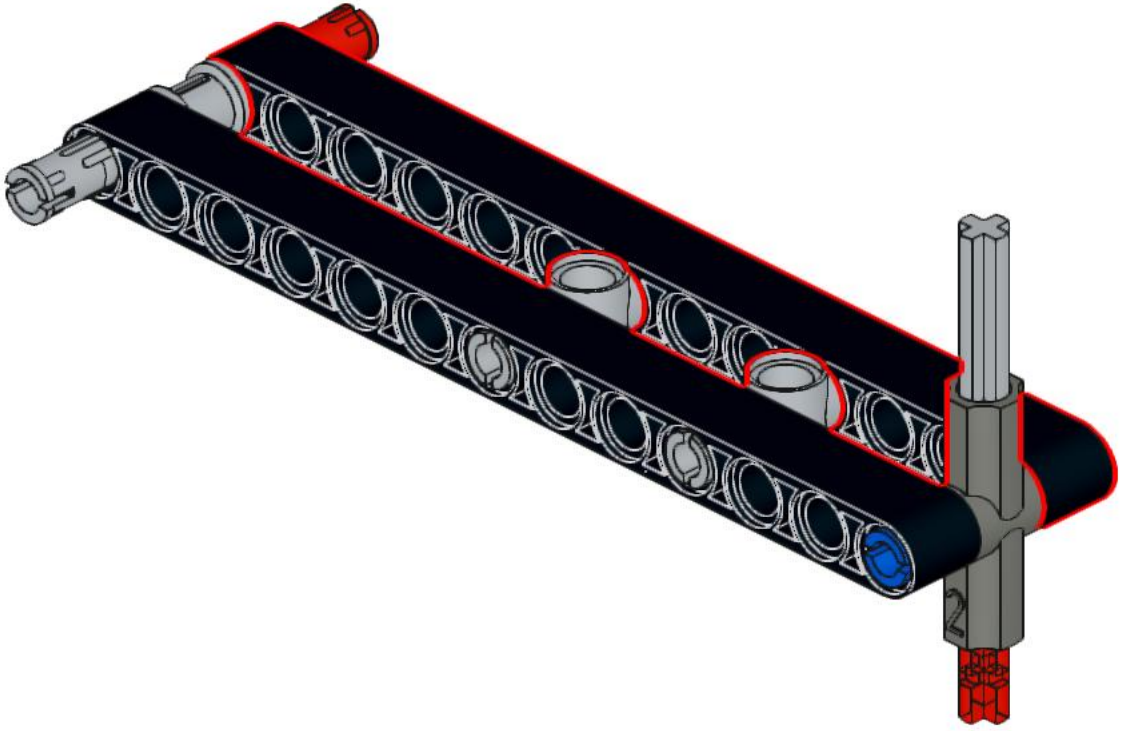

17

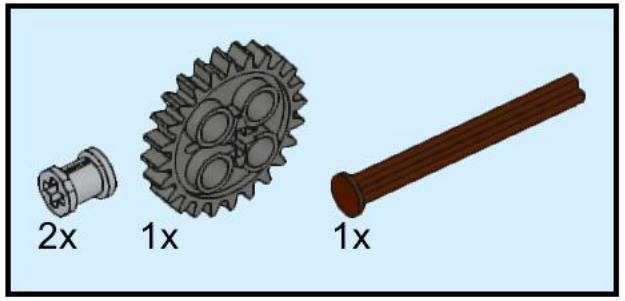

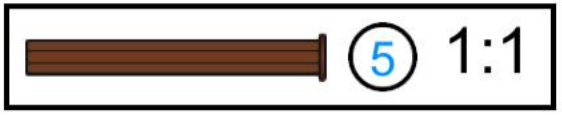

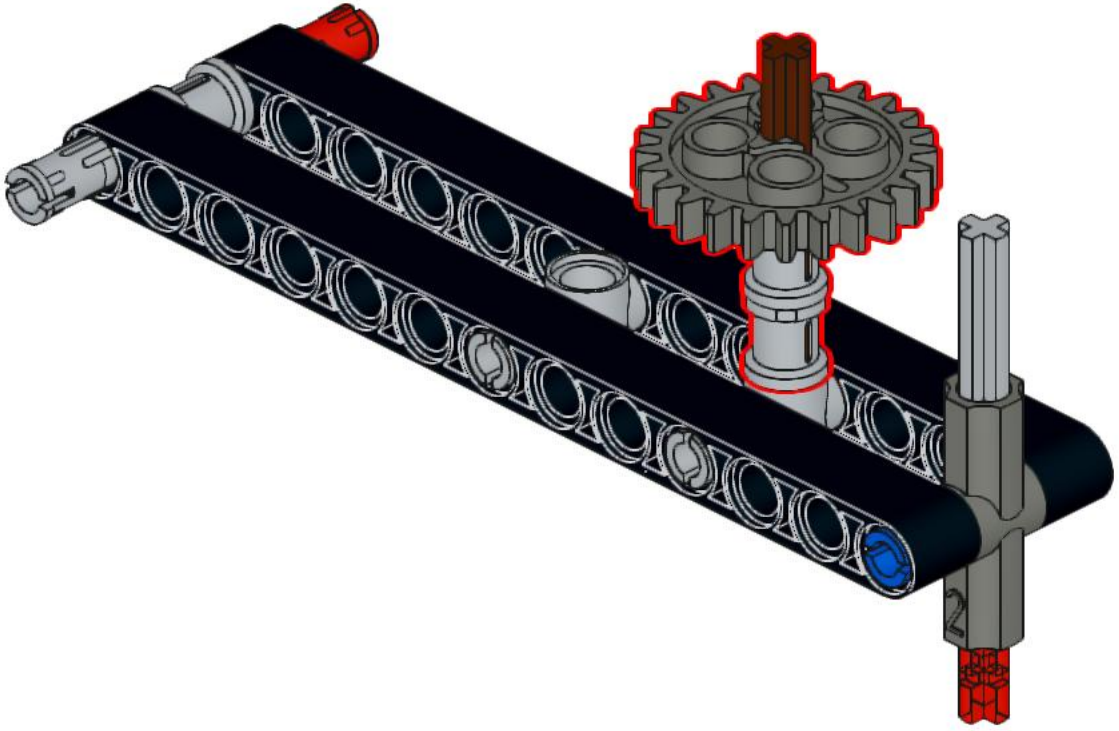

18

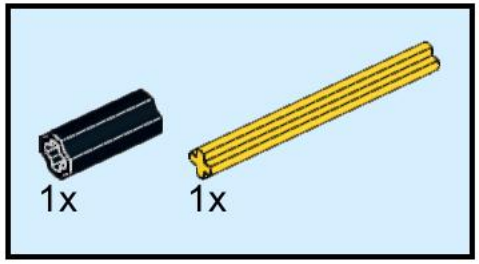

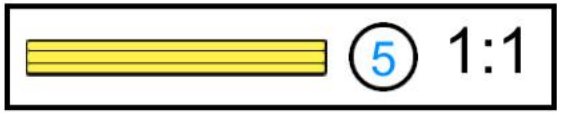

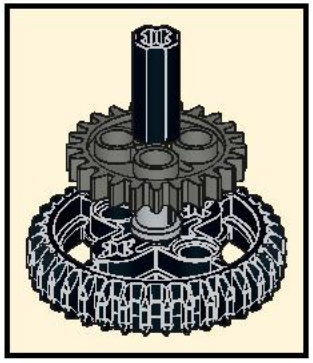

19

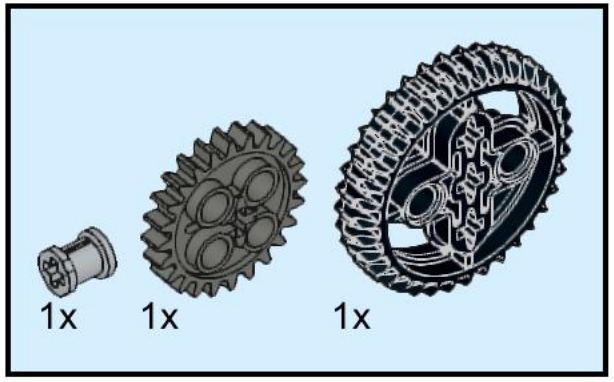

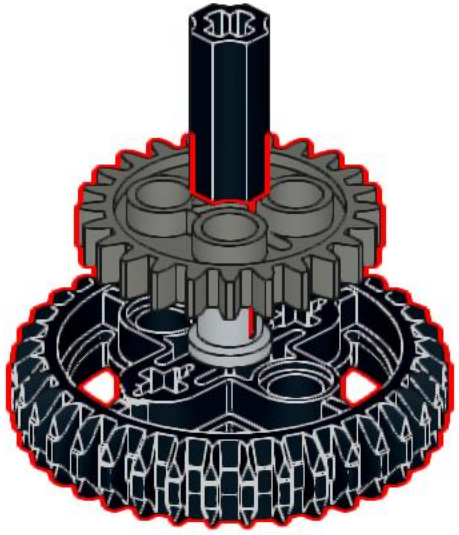

20

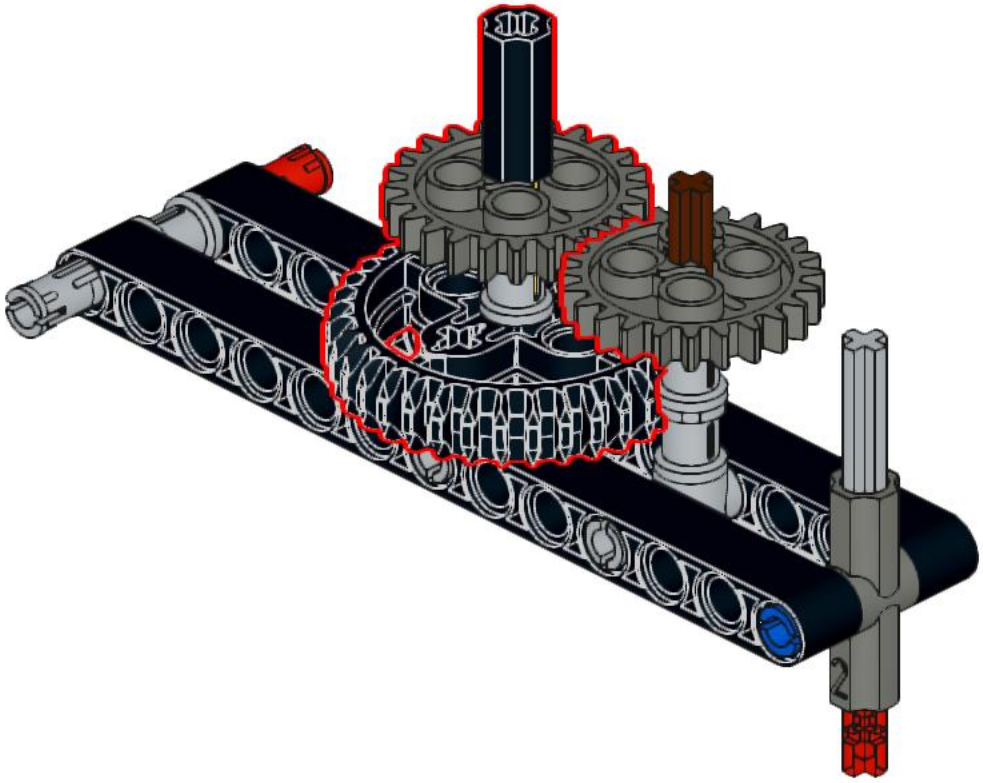

21

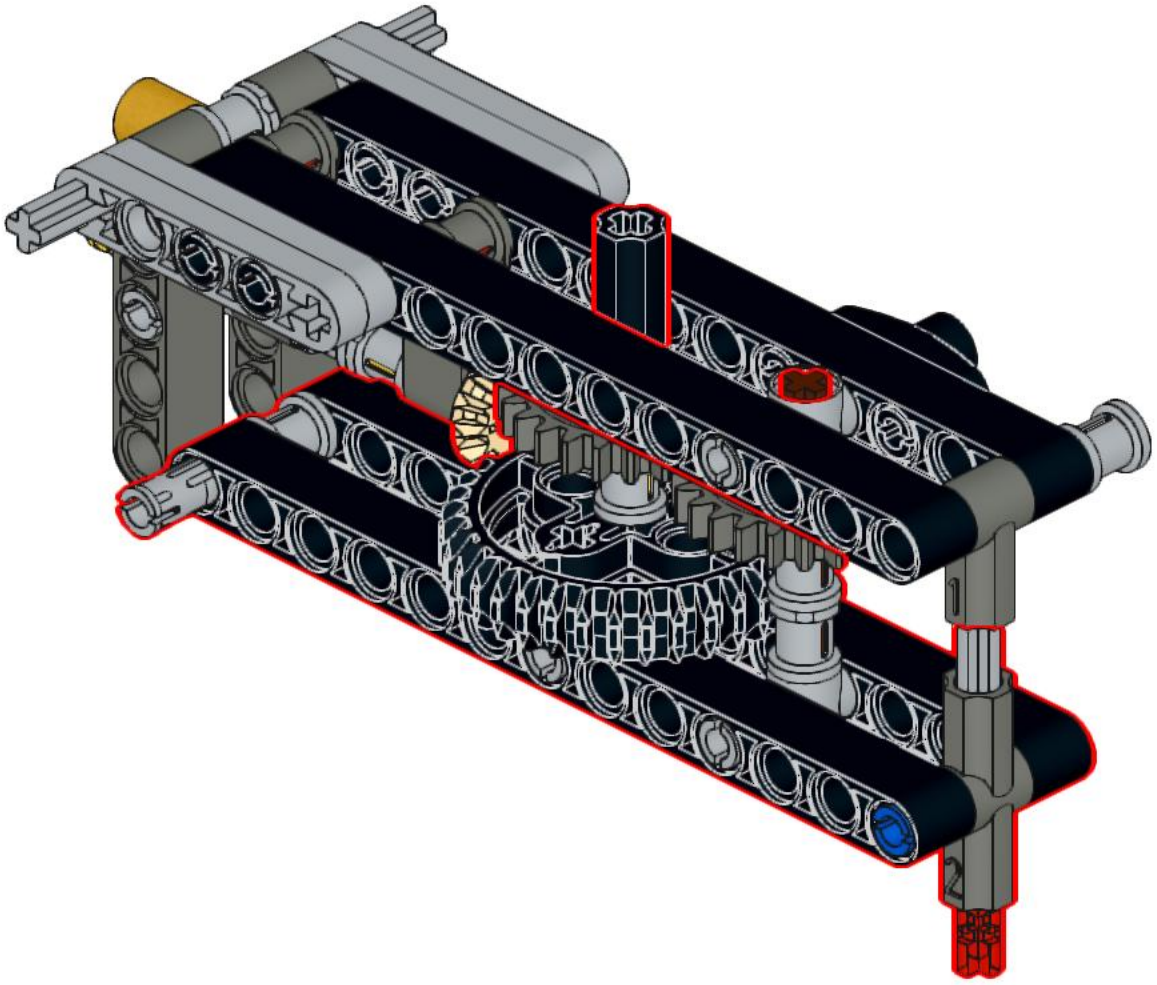

22

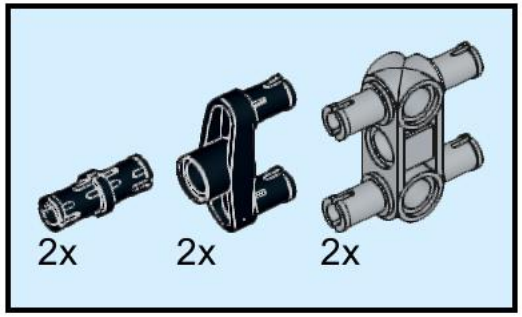

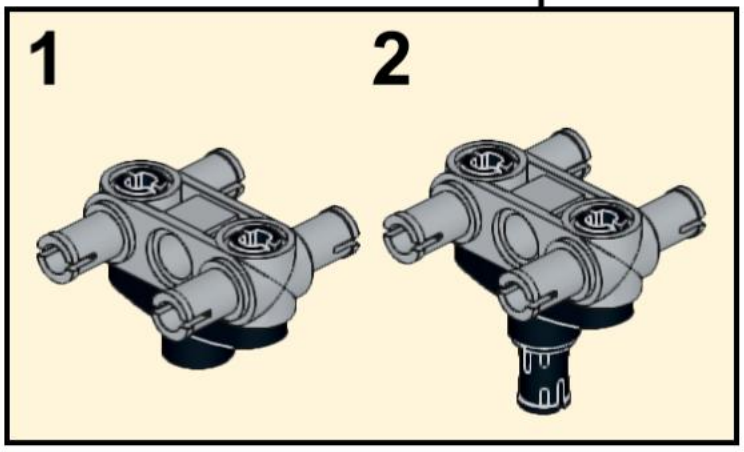

2x

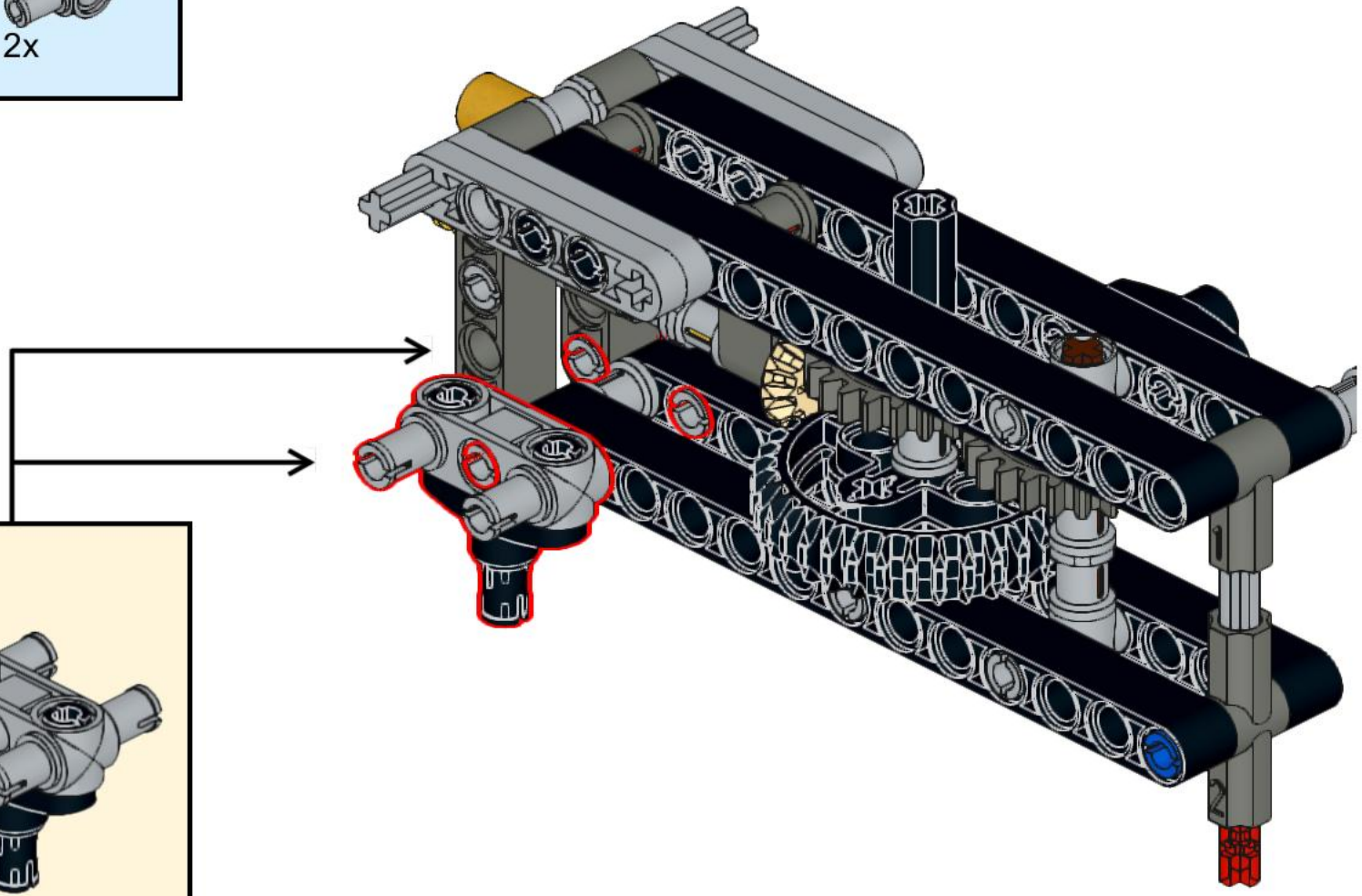

23

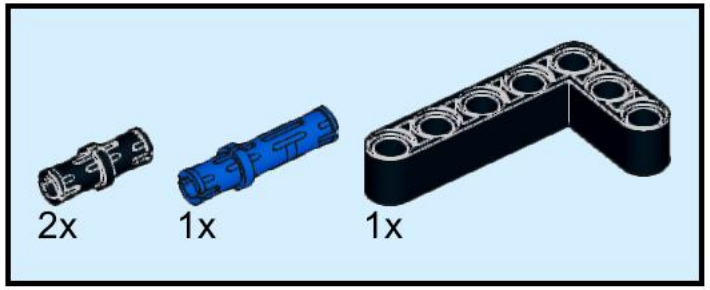

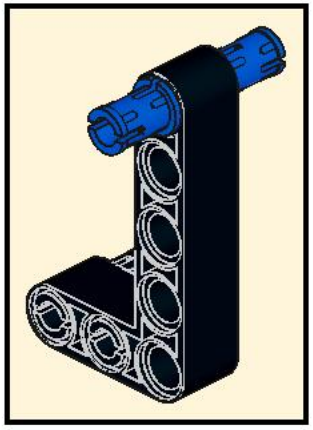

24

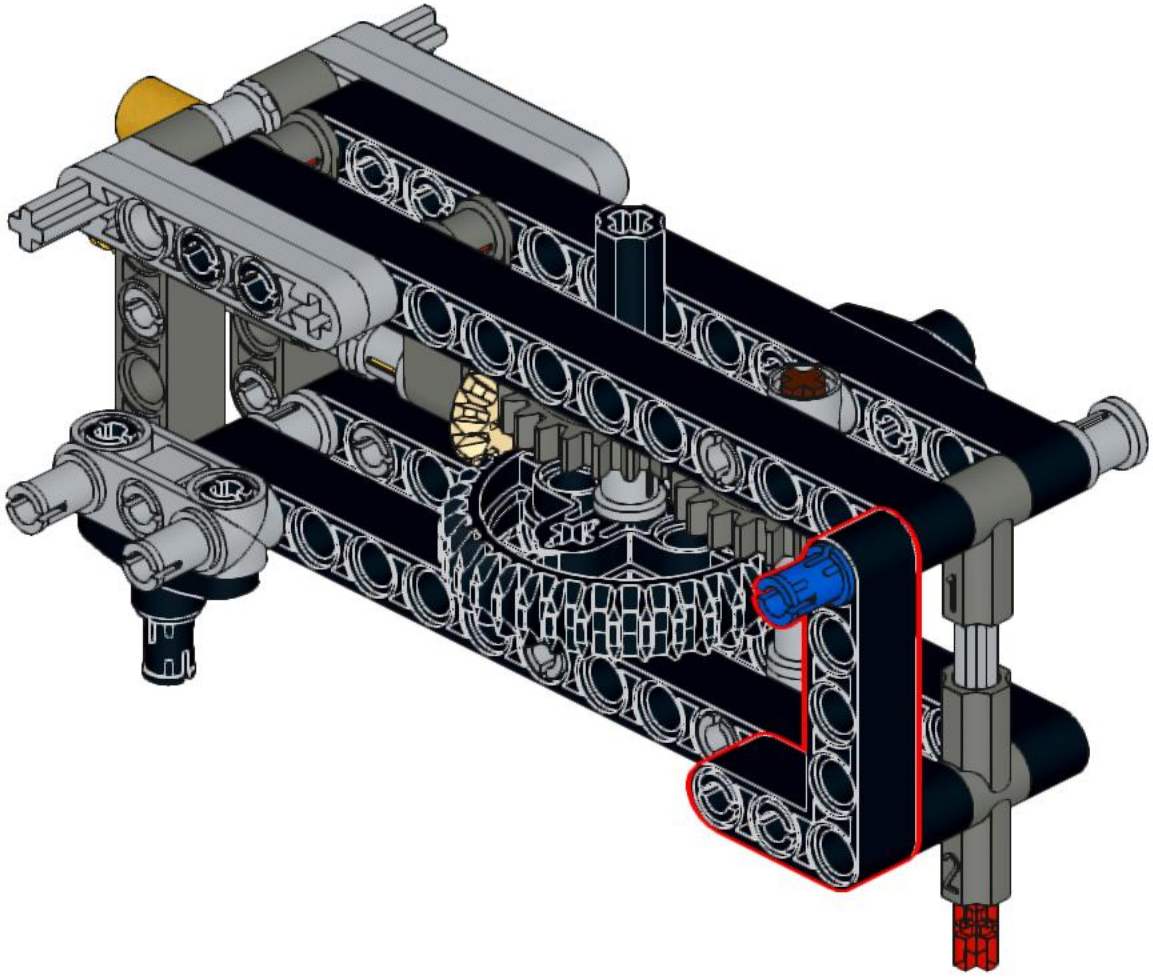

25

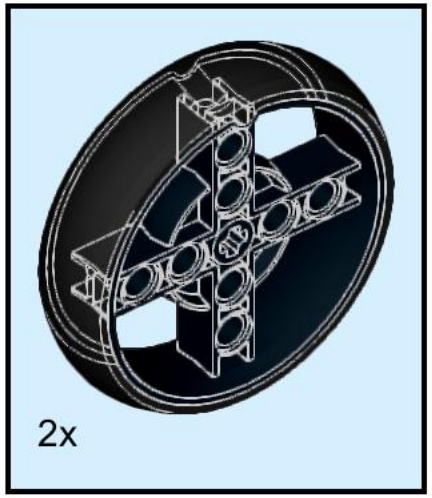

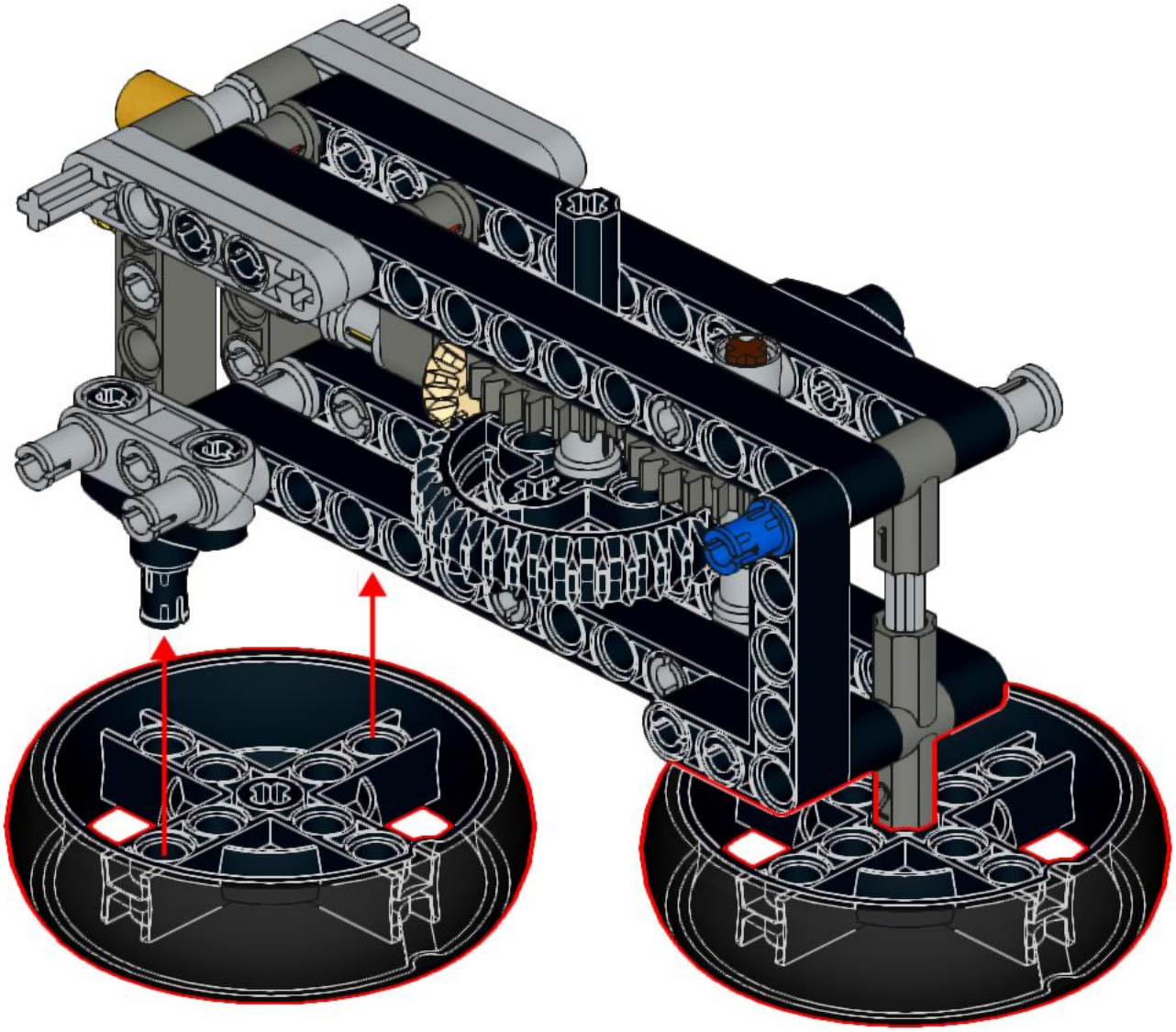

26

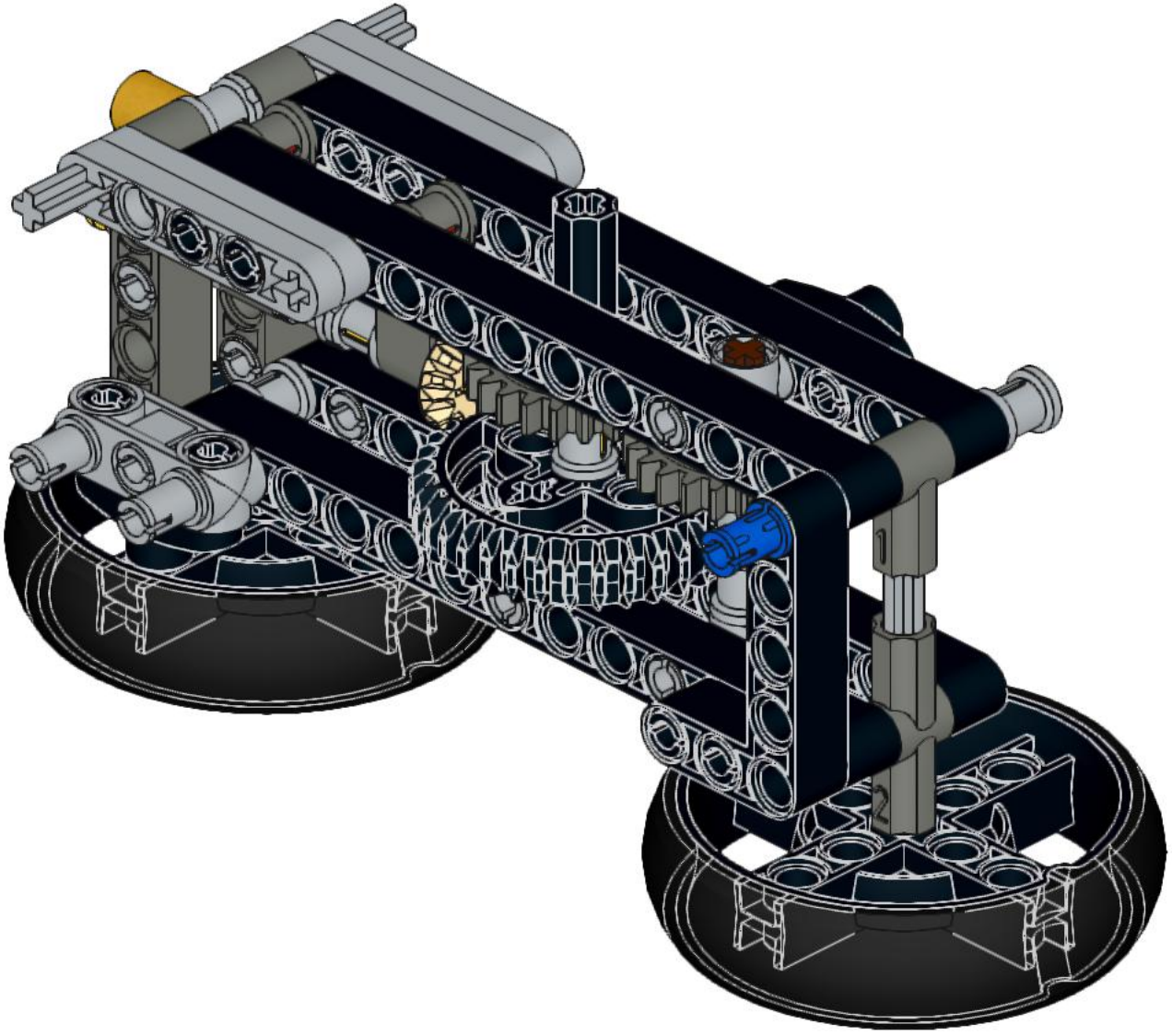

27

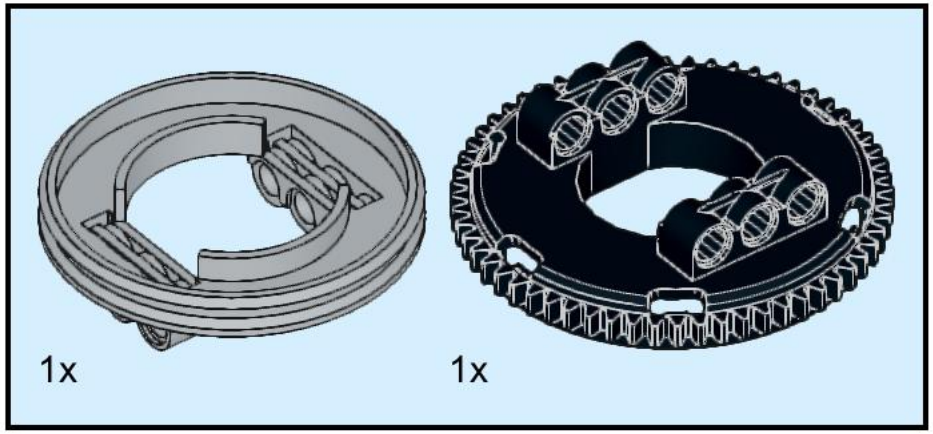

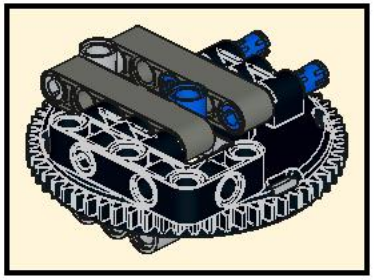

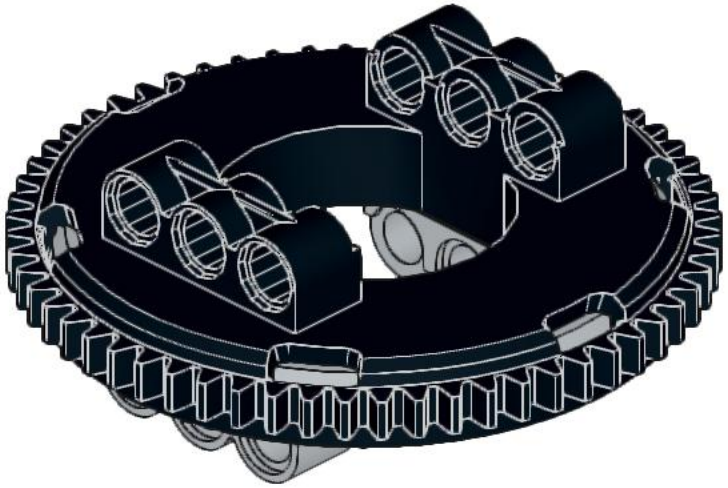

28

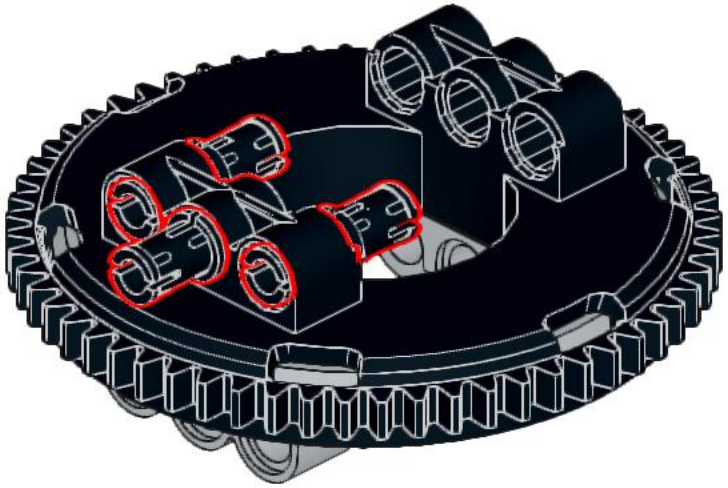

29

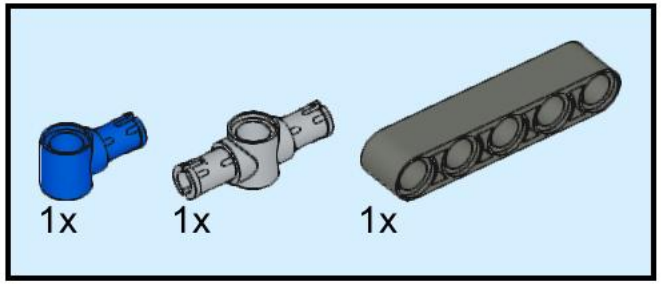

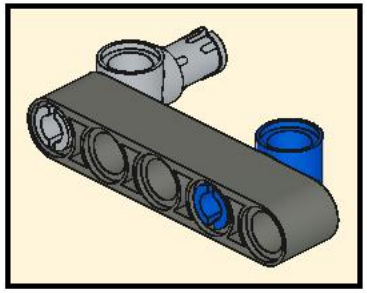

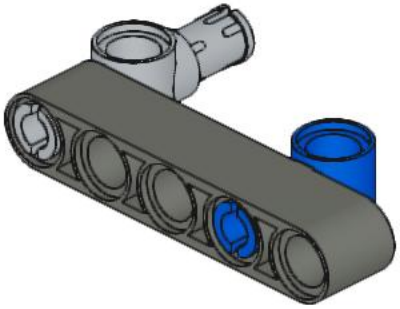

30

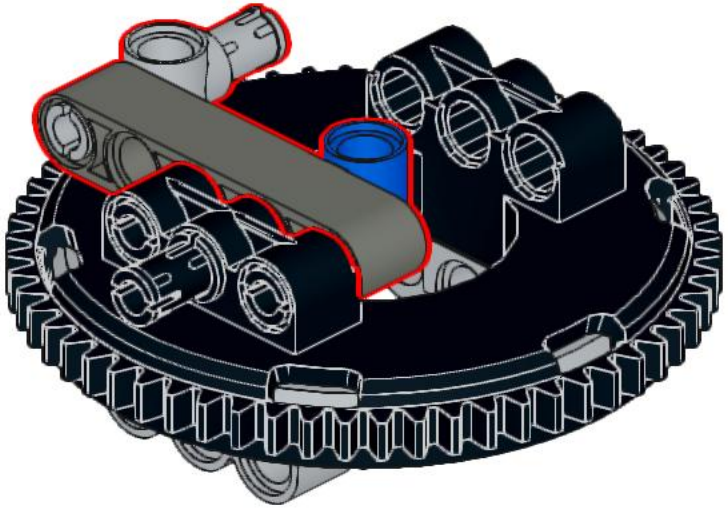

31

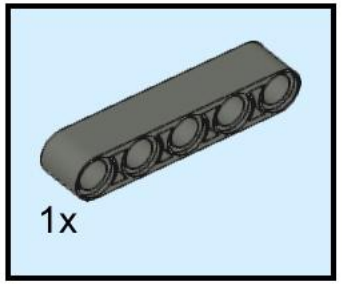

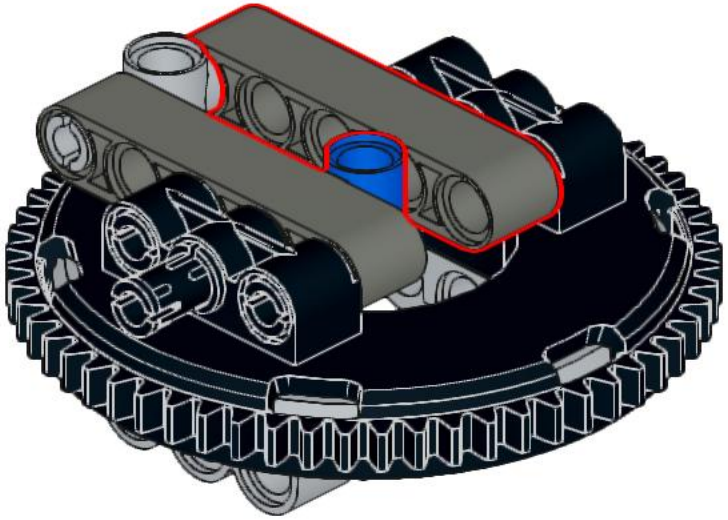

32

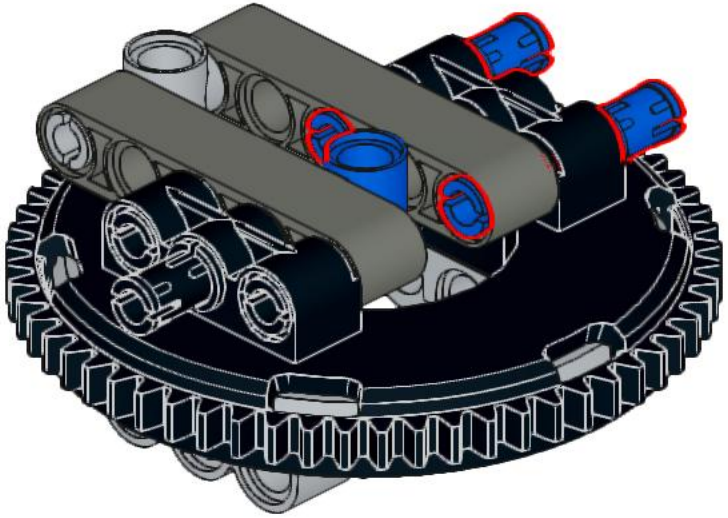

33

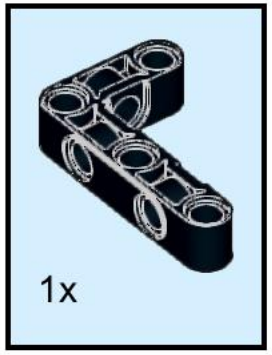

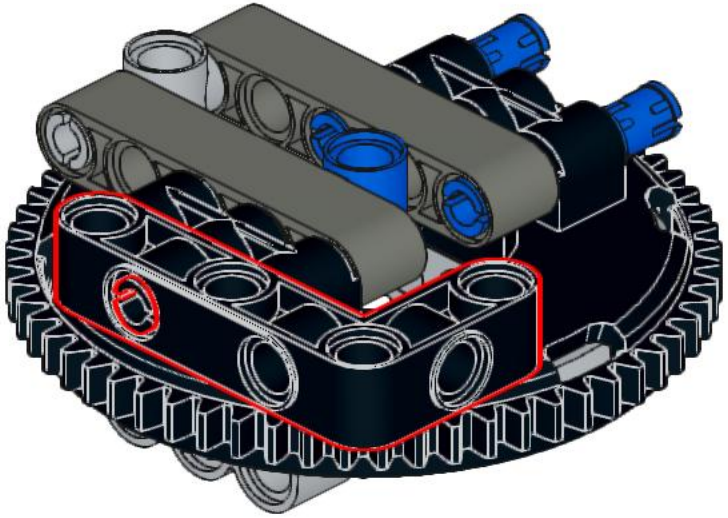

34

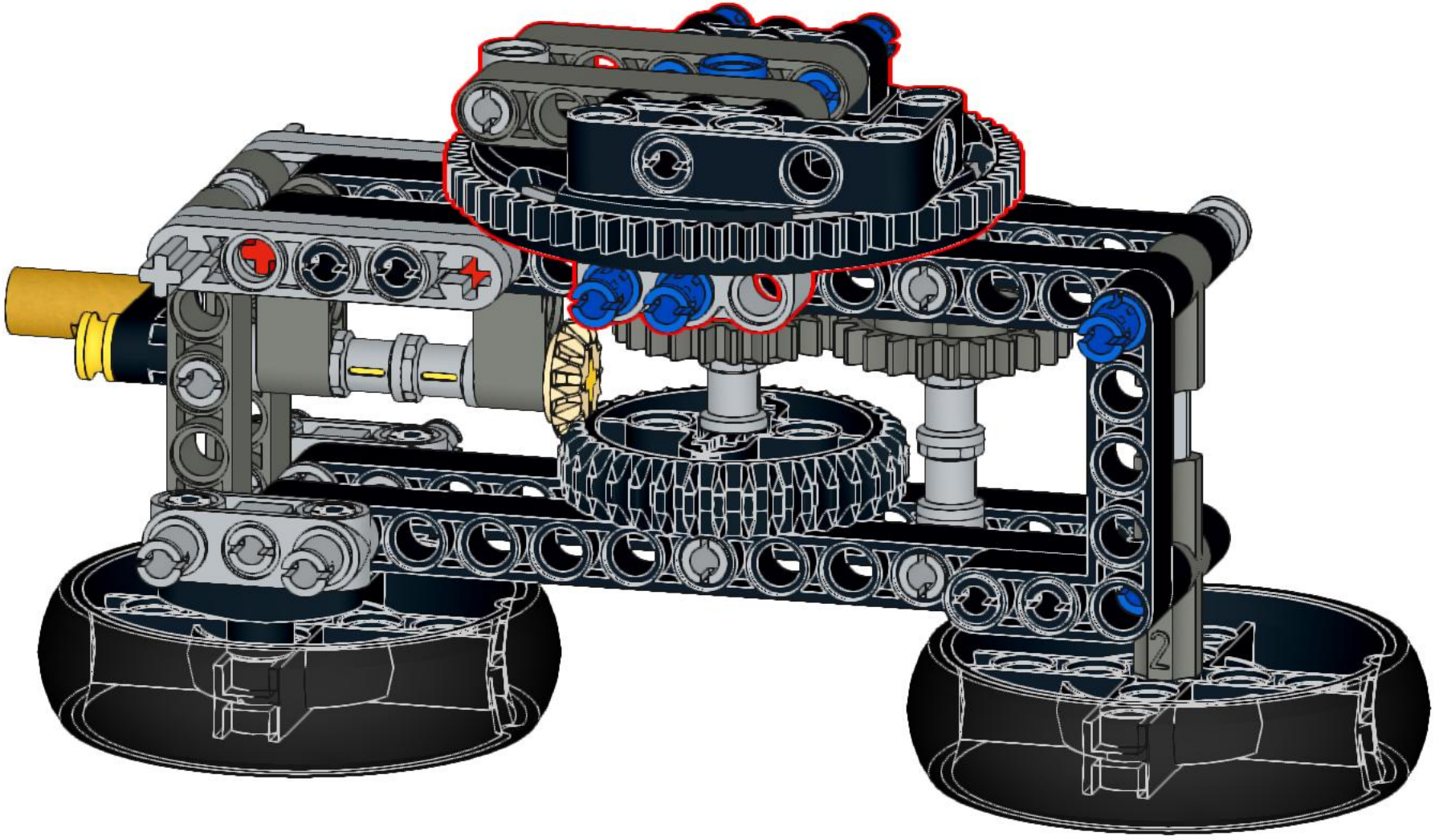

35

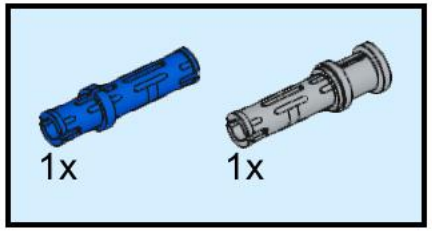

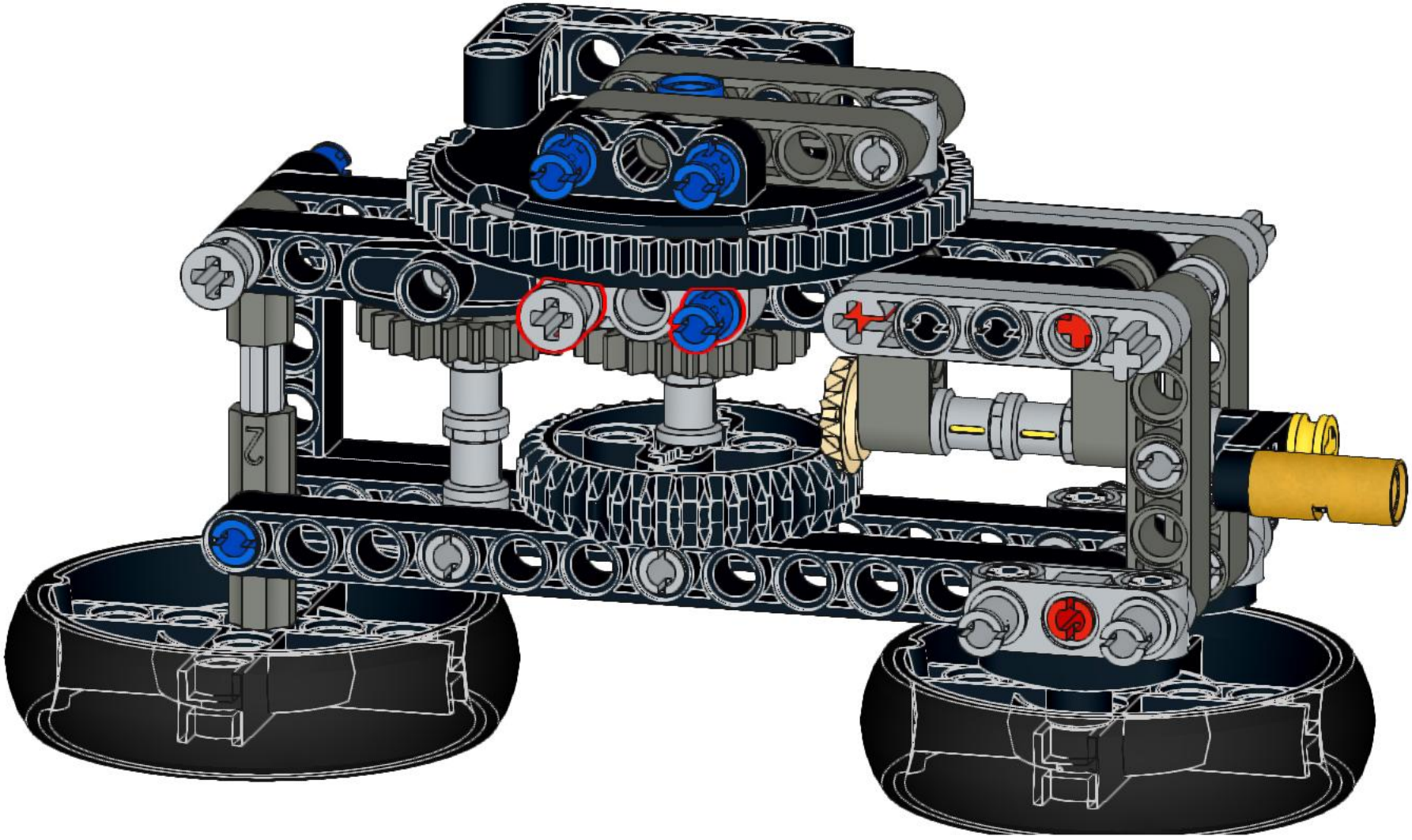

36

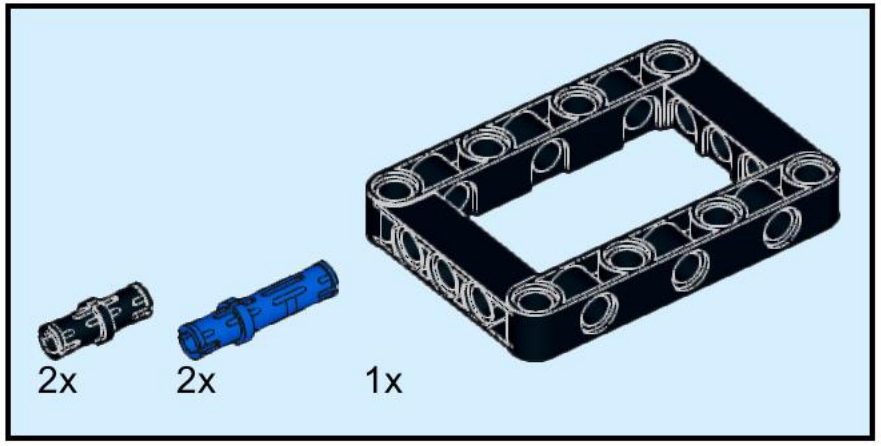

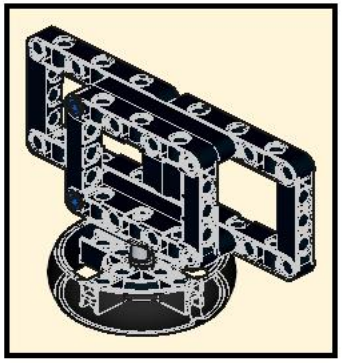

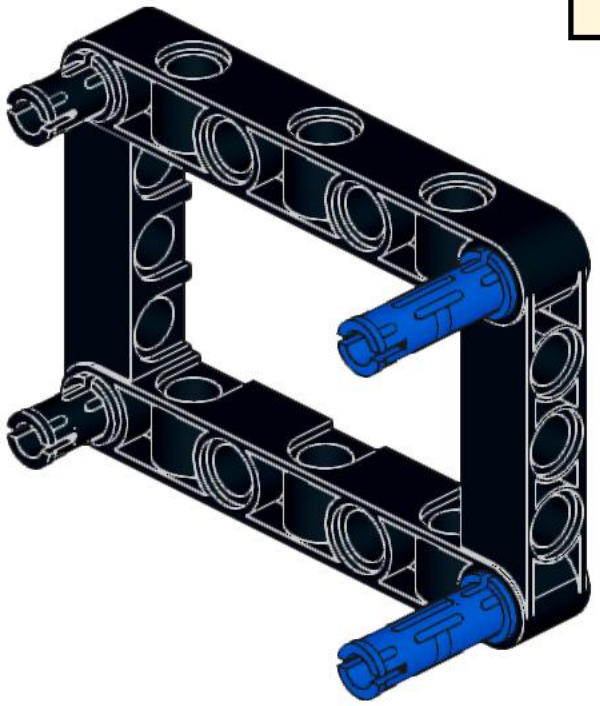

37

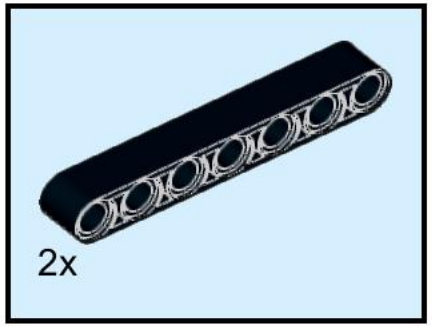

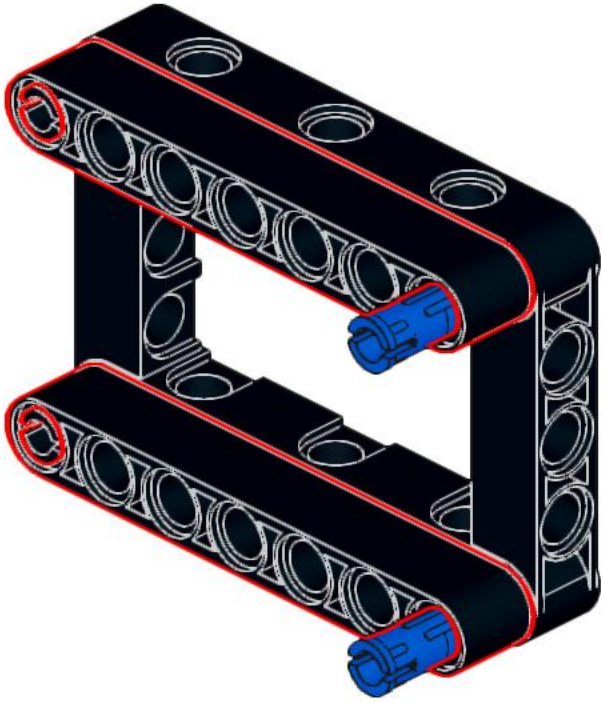

38

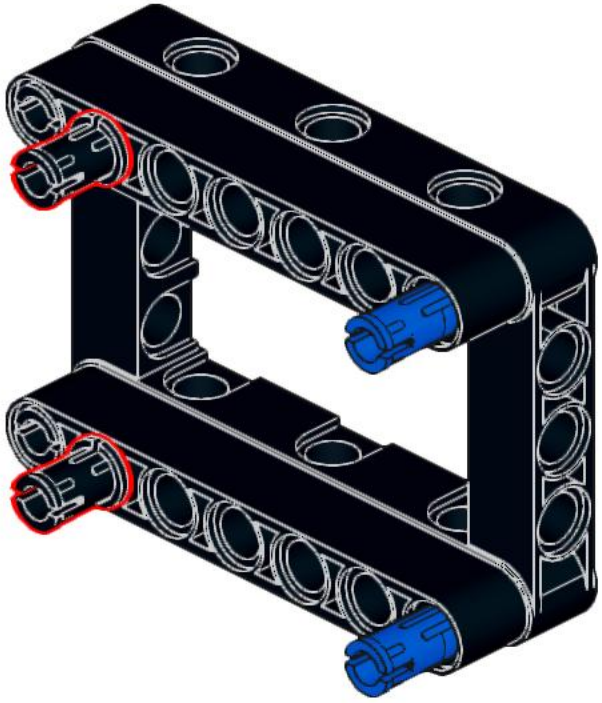

39

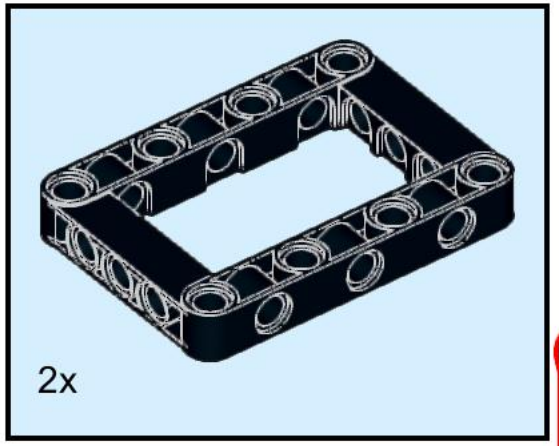

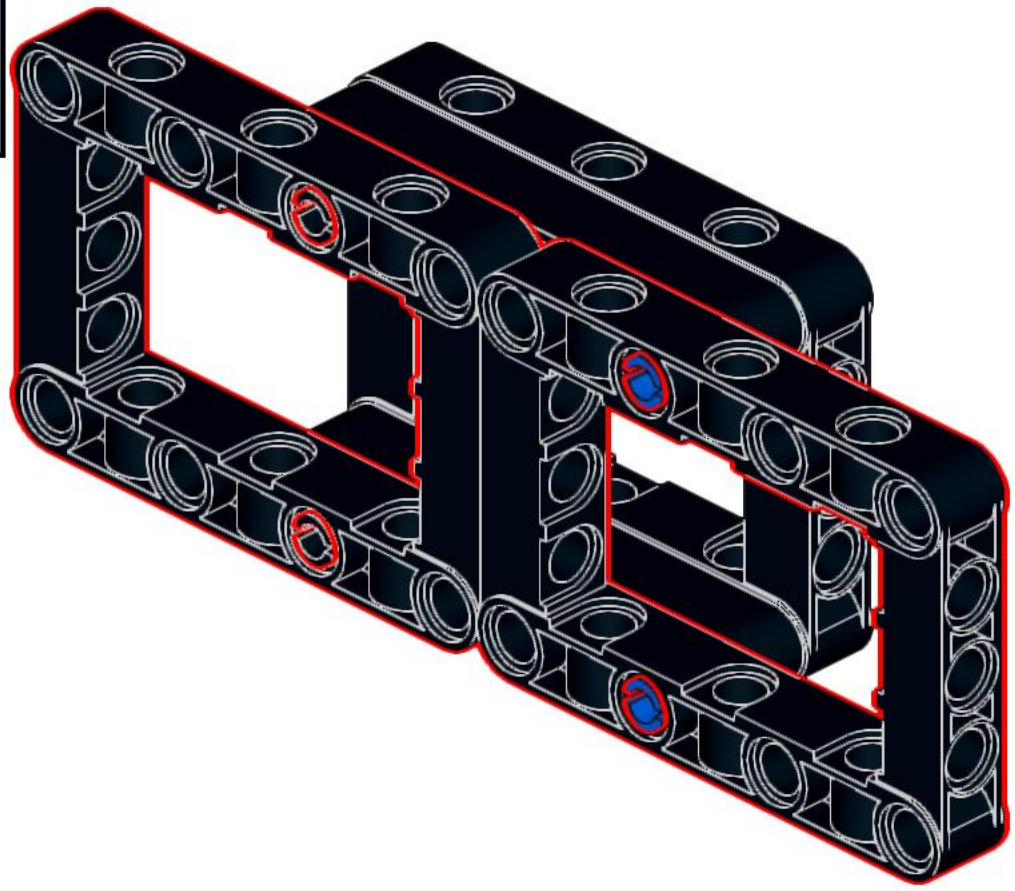

40

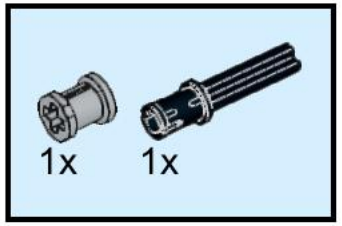

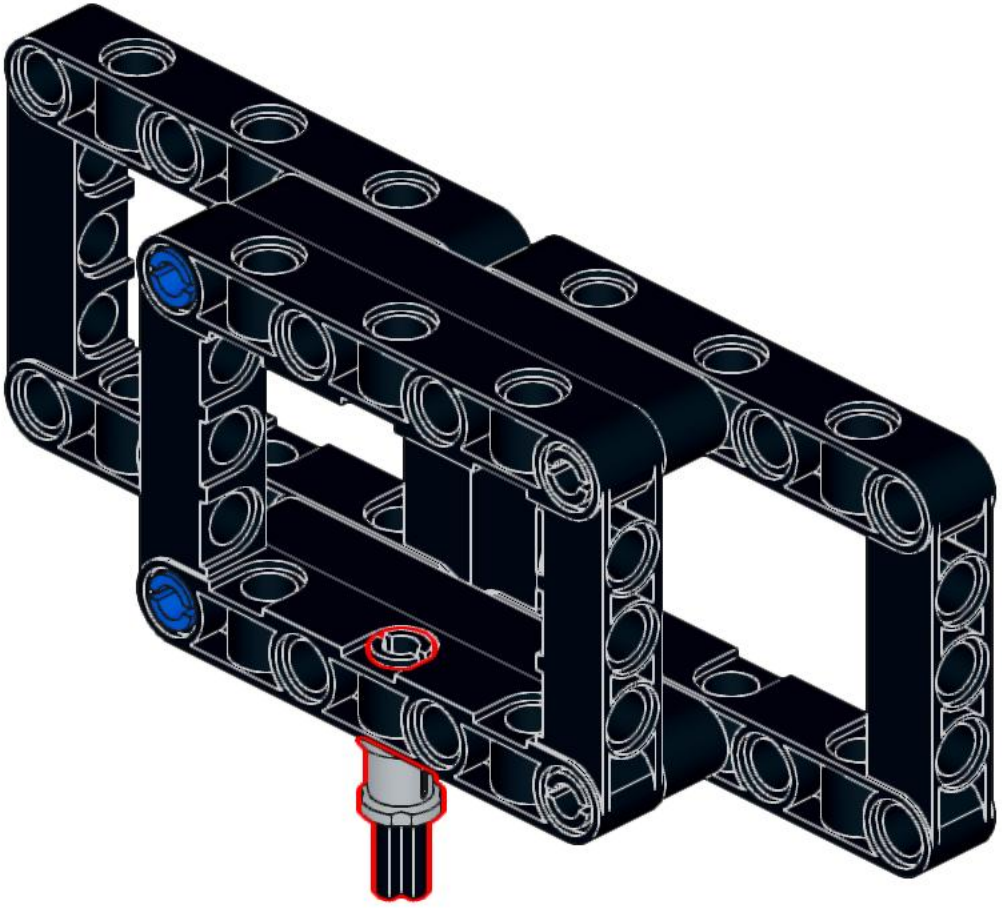

41

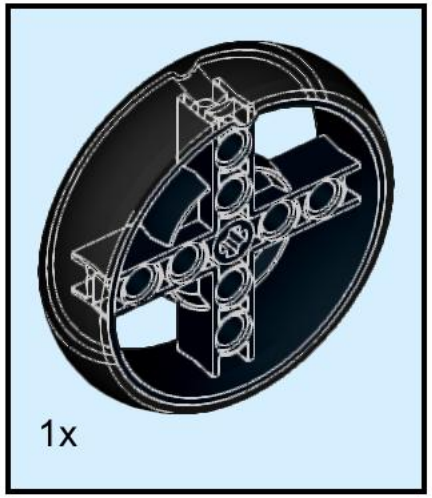

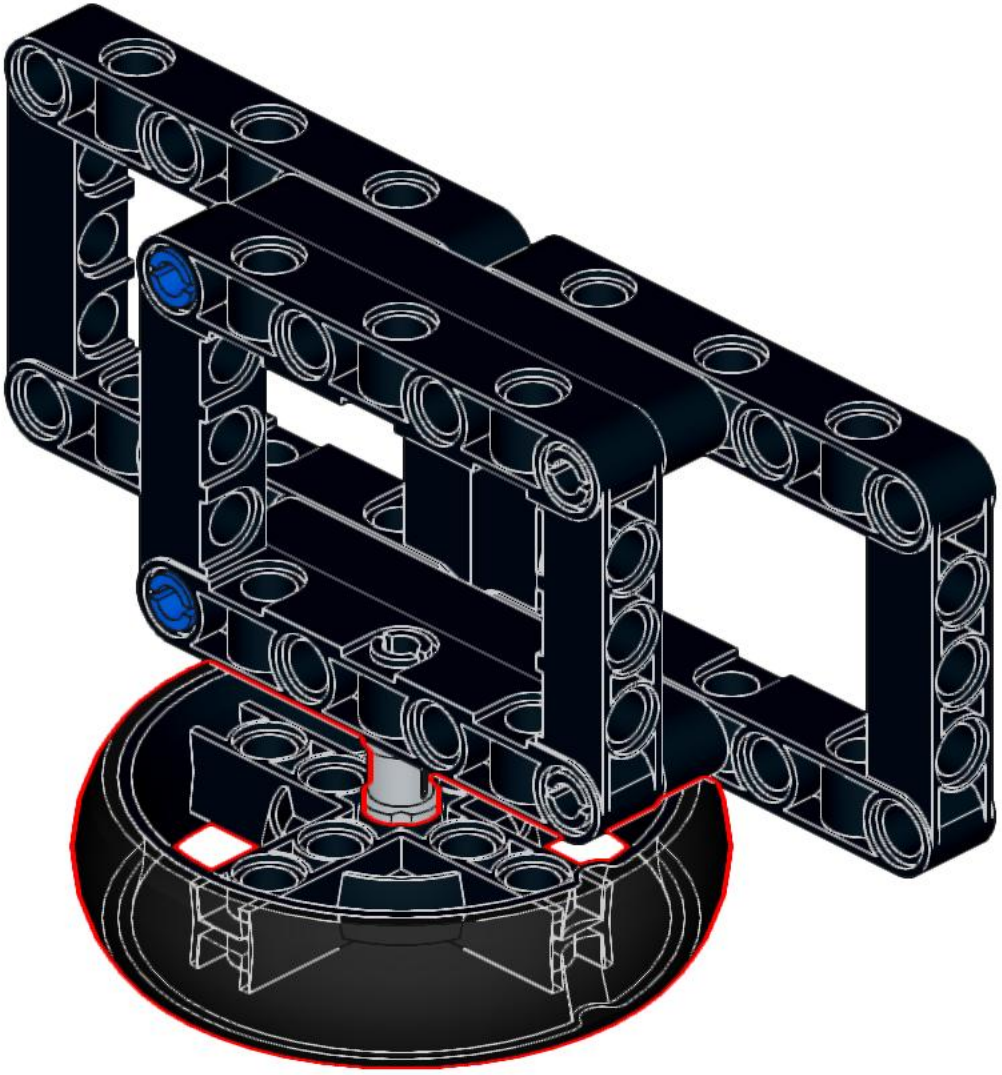

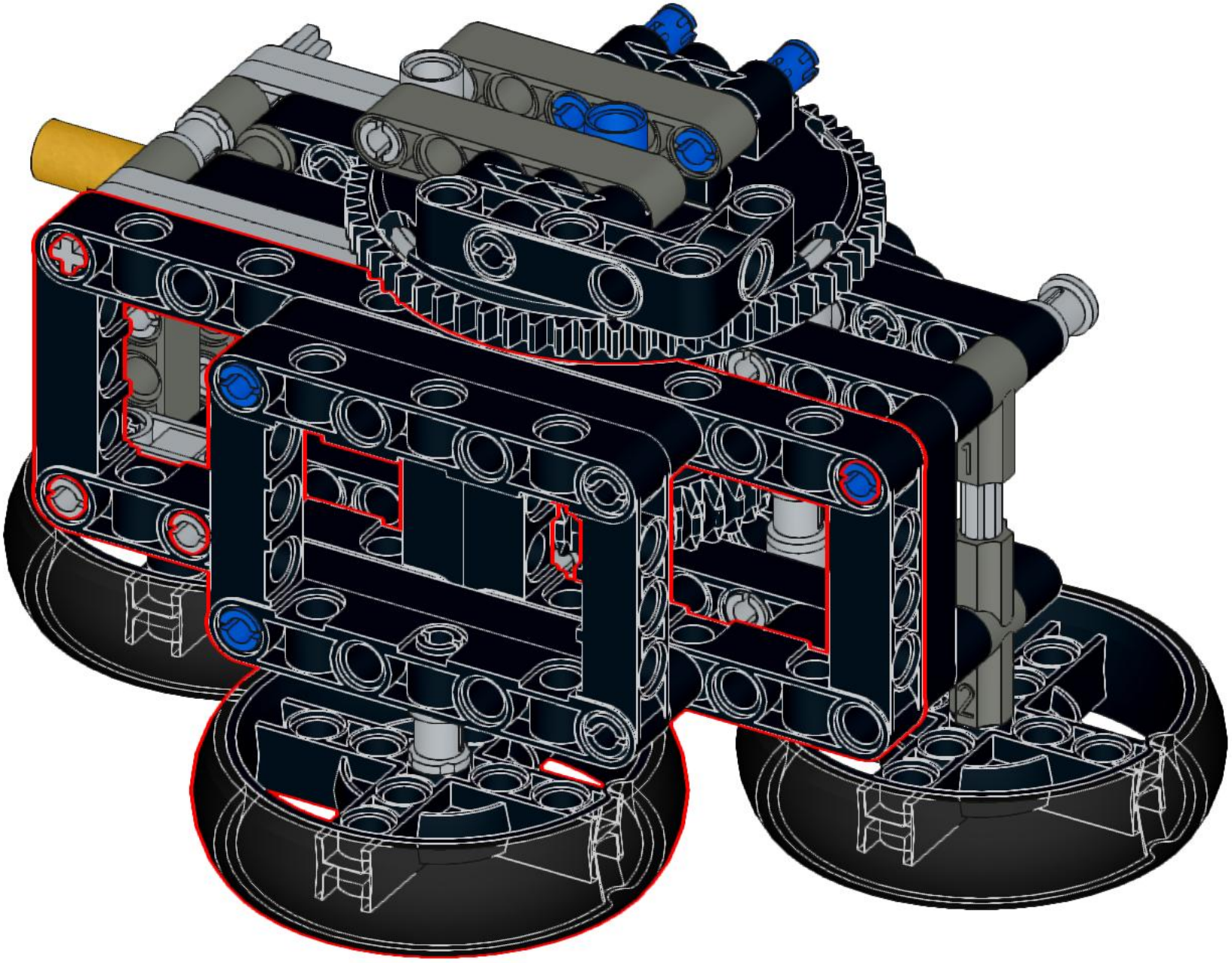
1
2

43

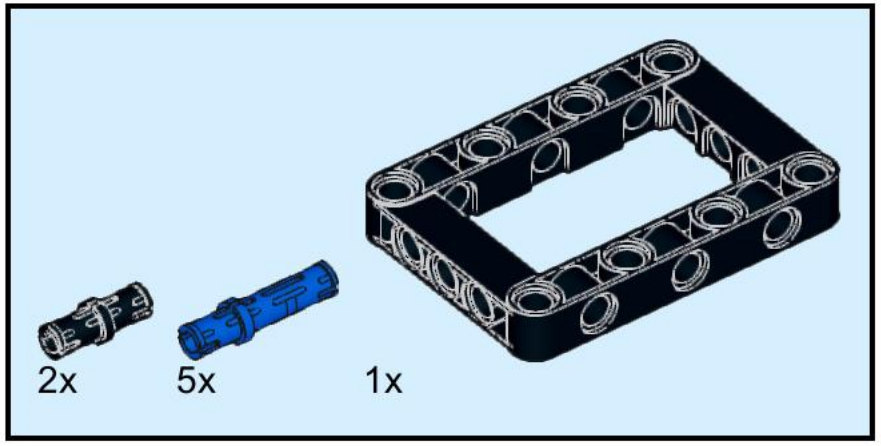

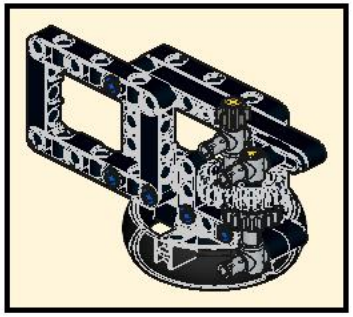

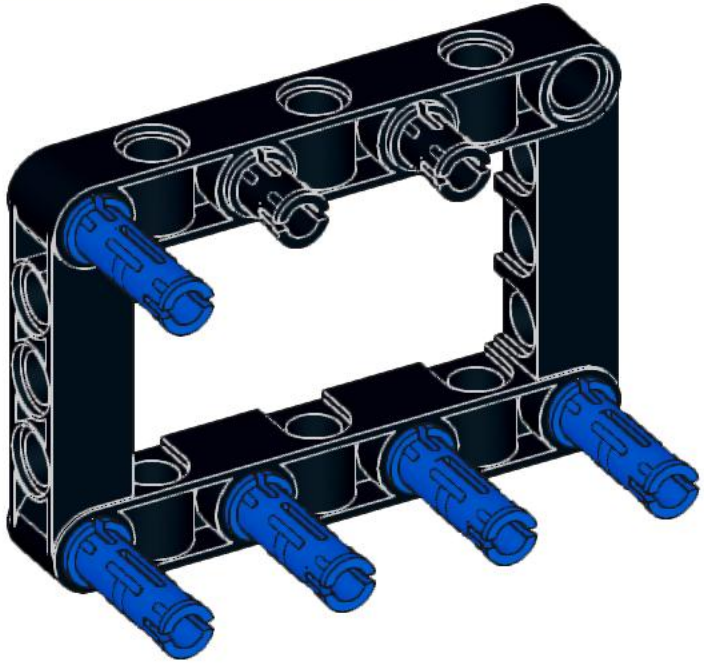

44

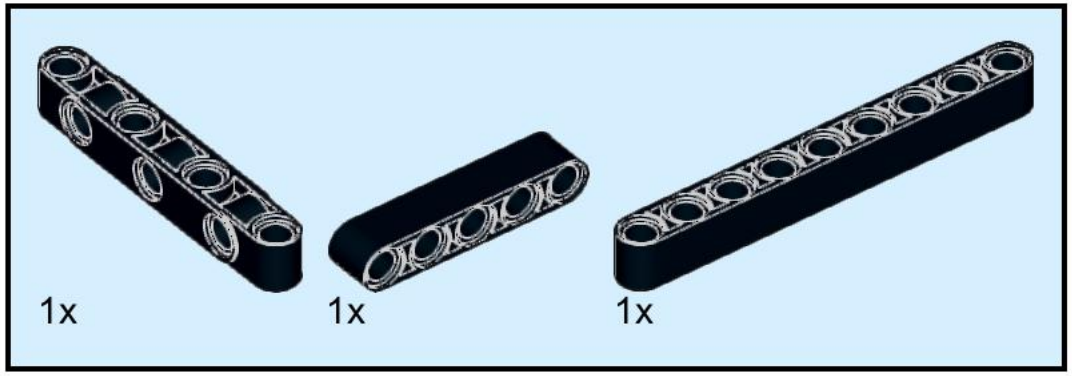

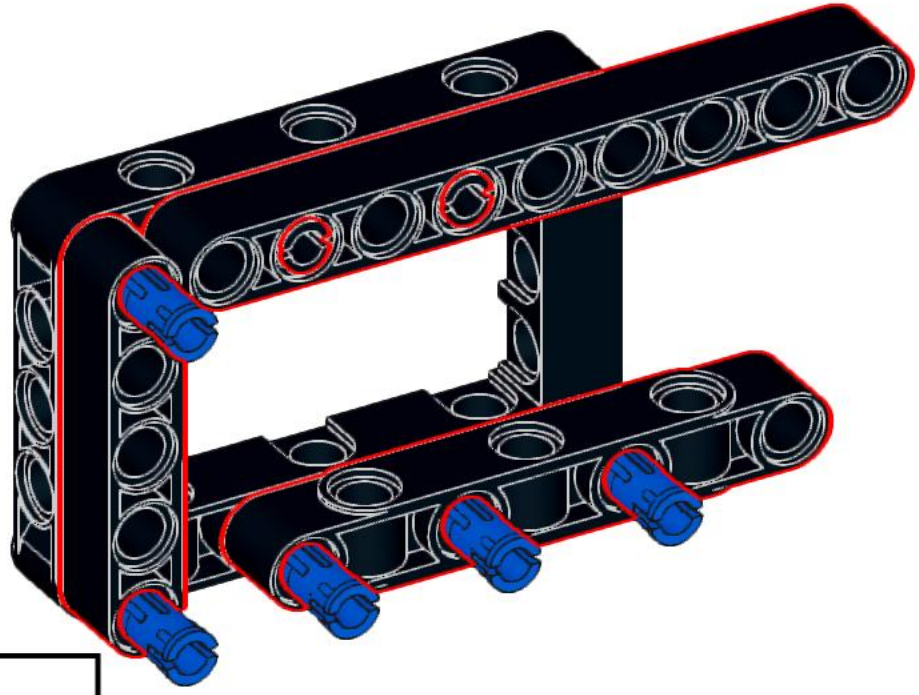

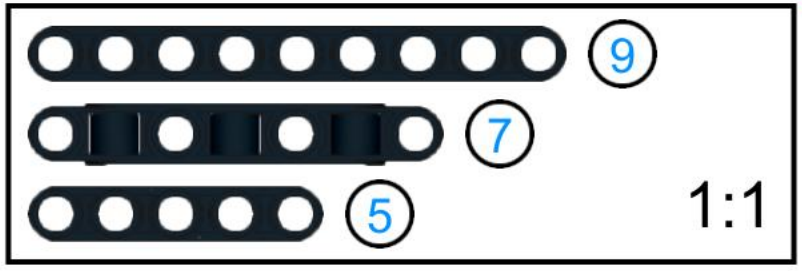

45

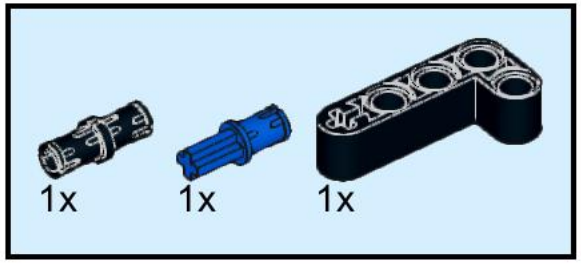

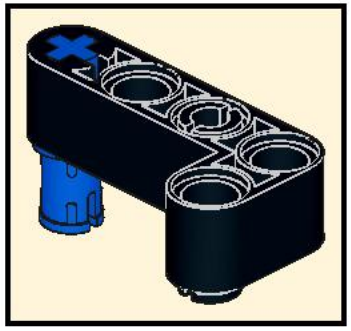

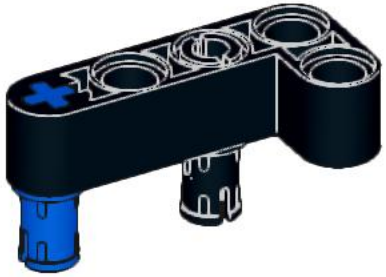

46

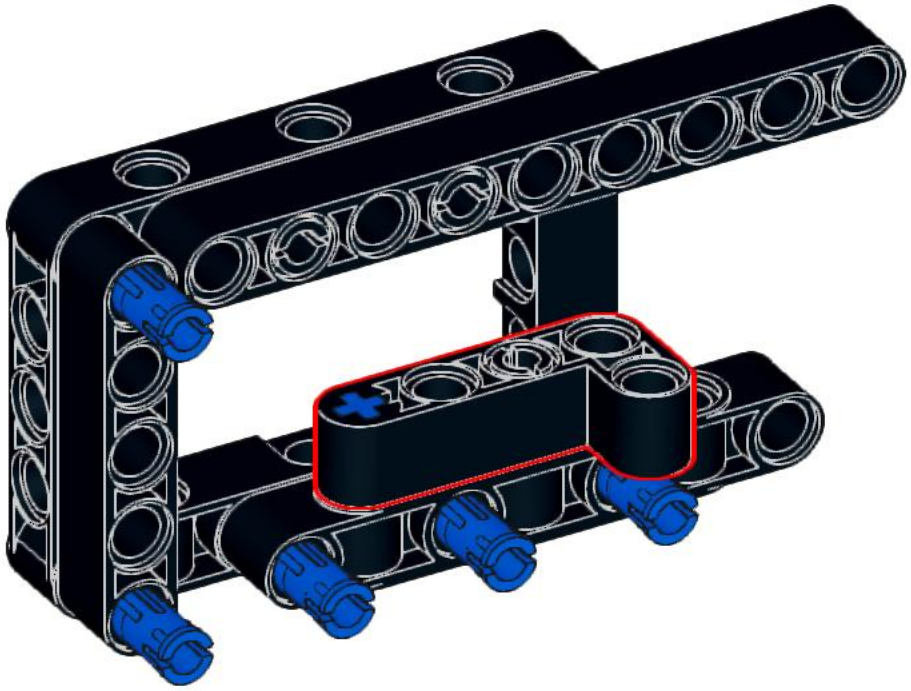

47

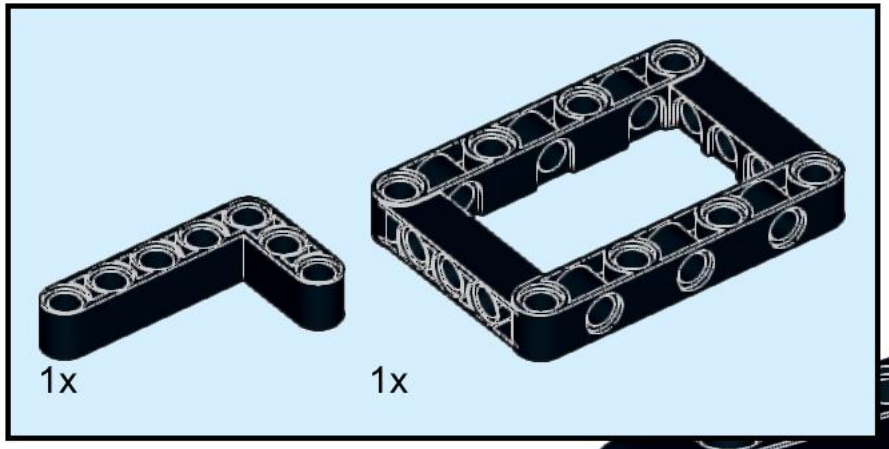

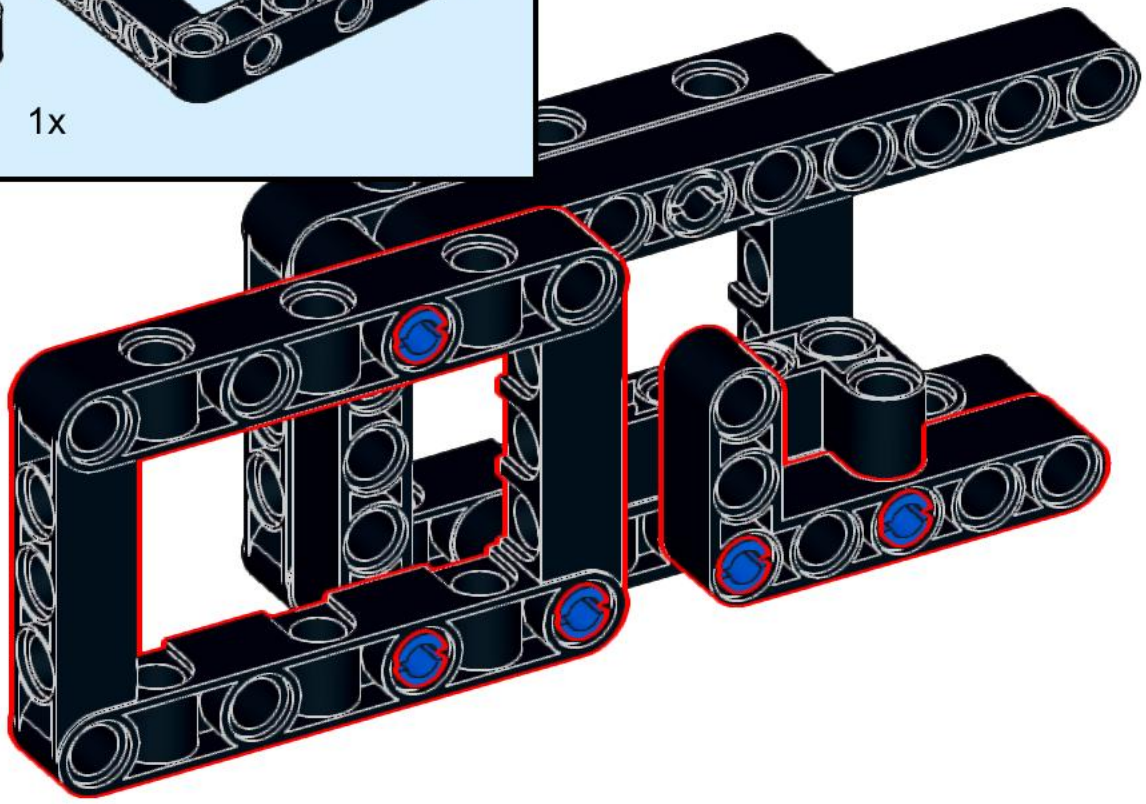

48

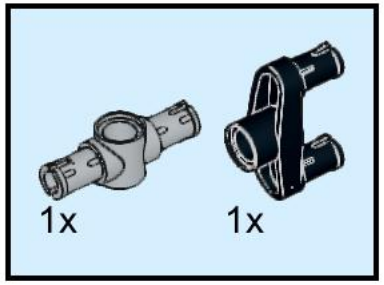

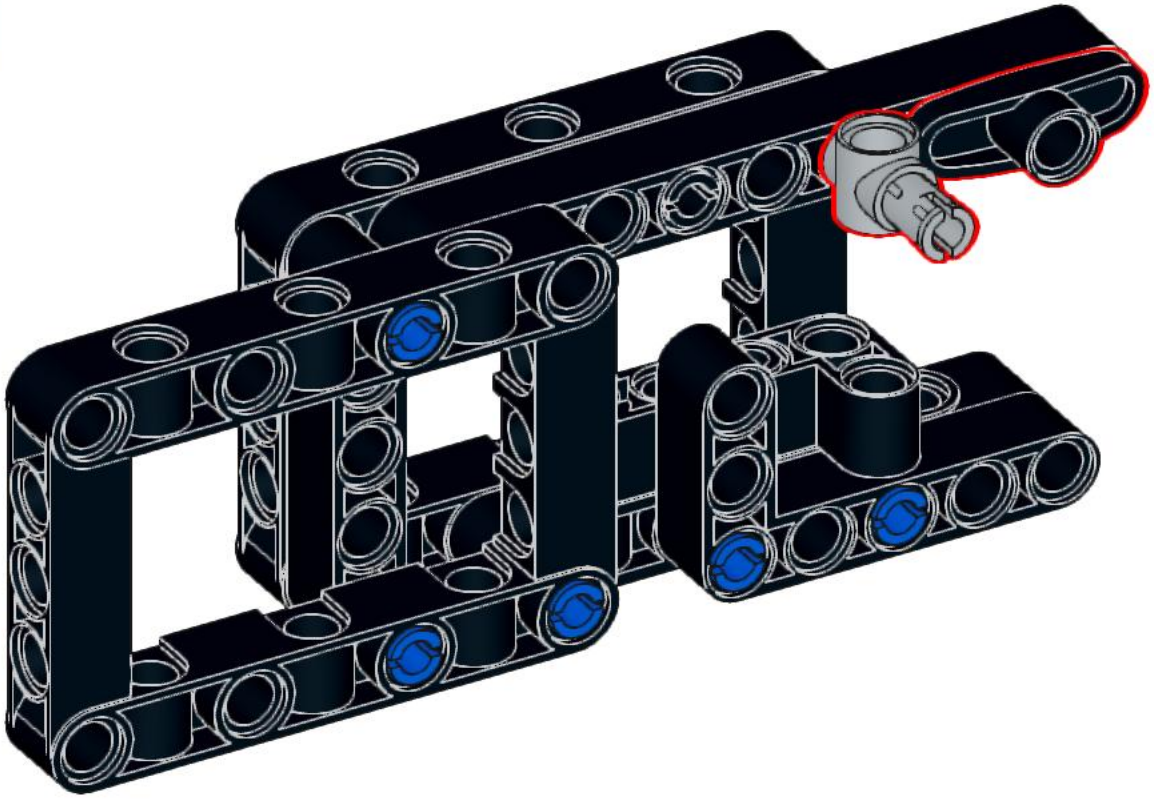

49

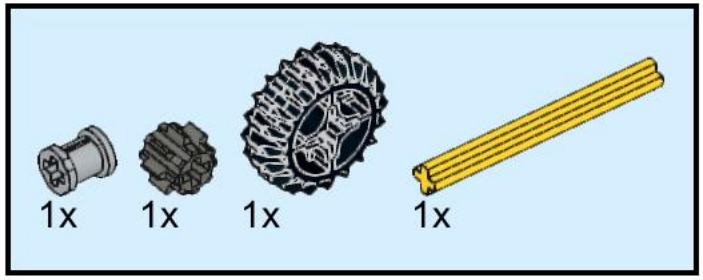

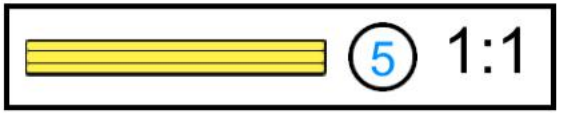

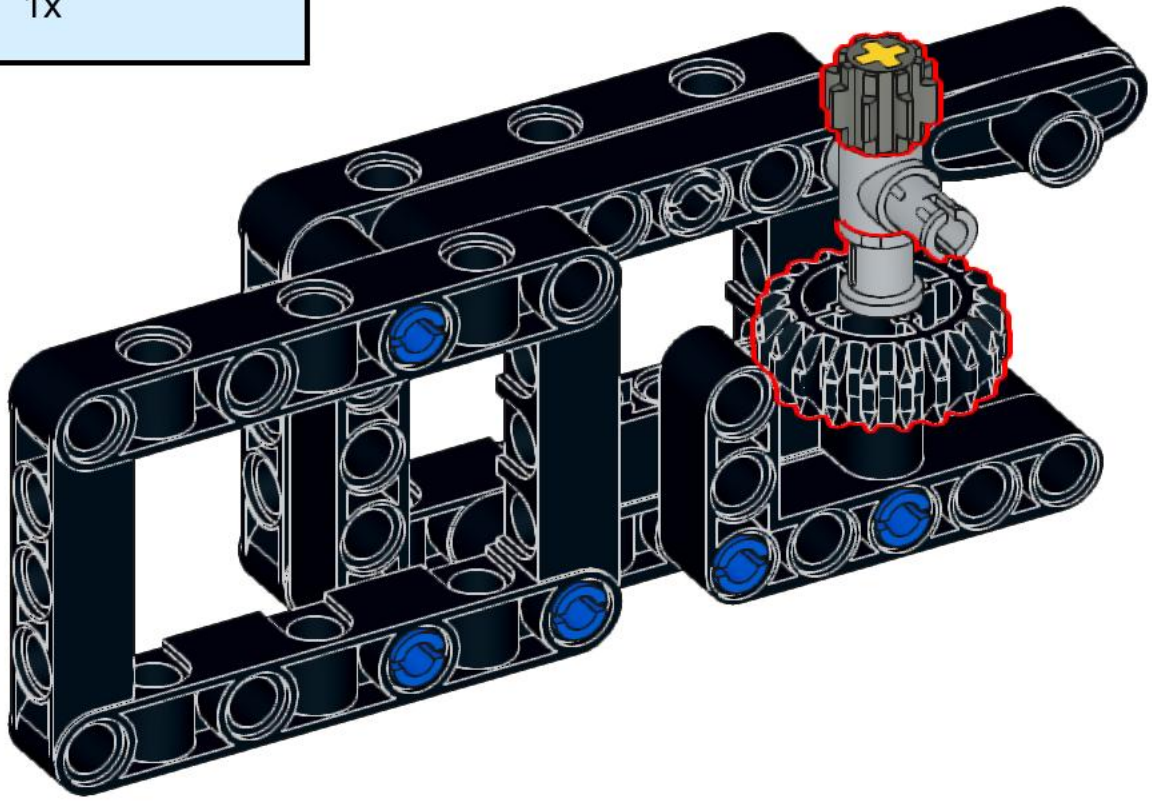

50

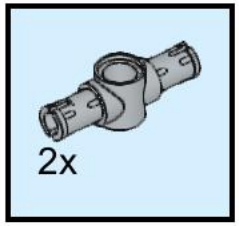

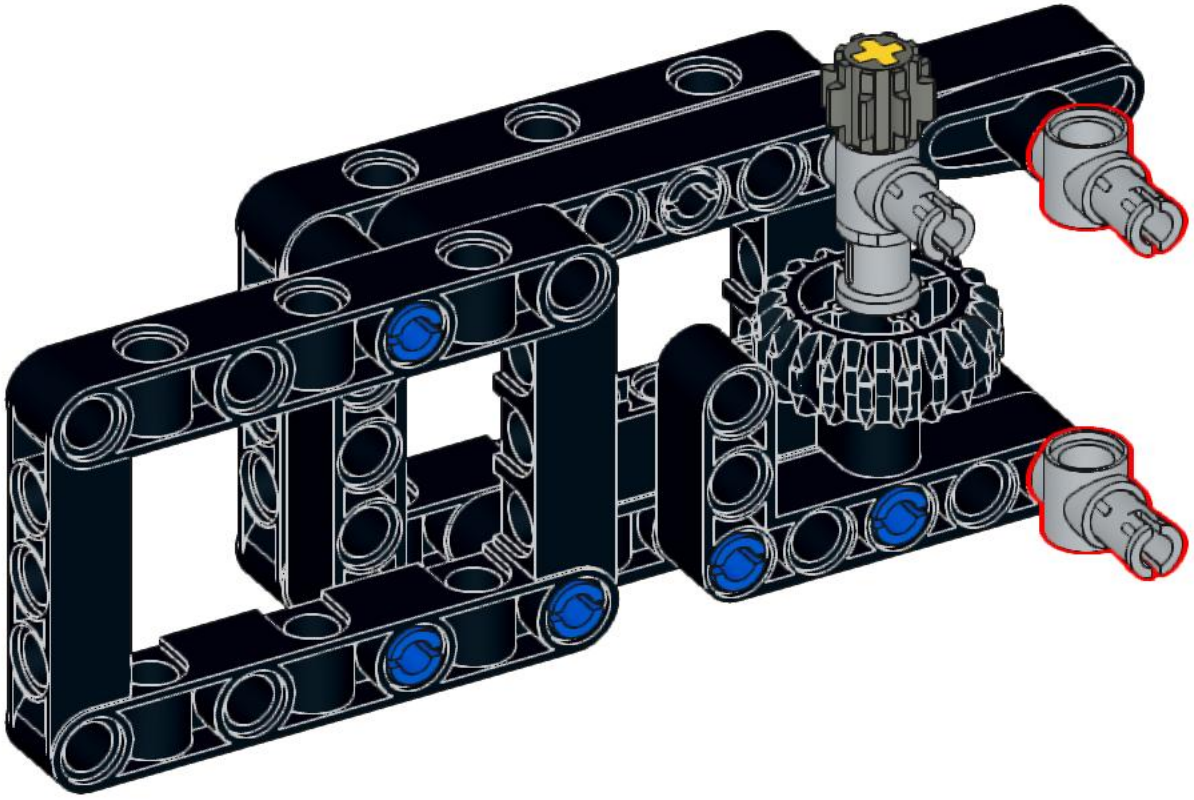

51

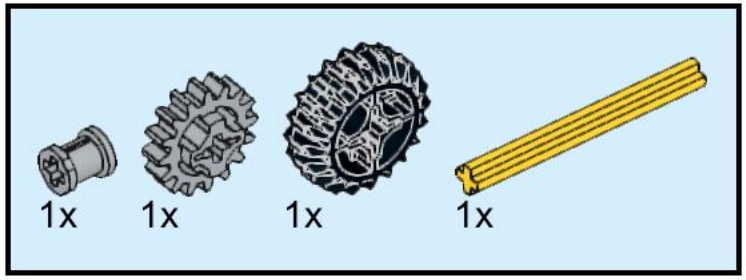

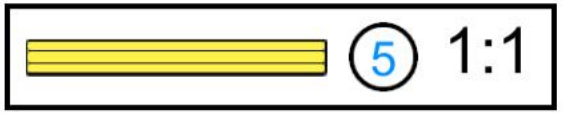

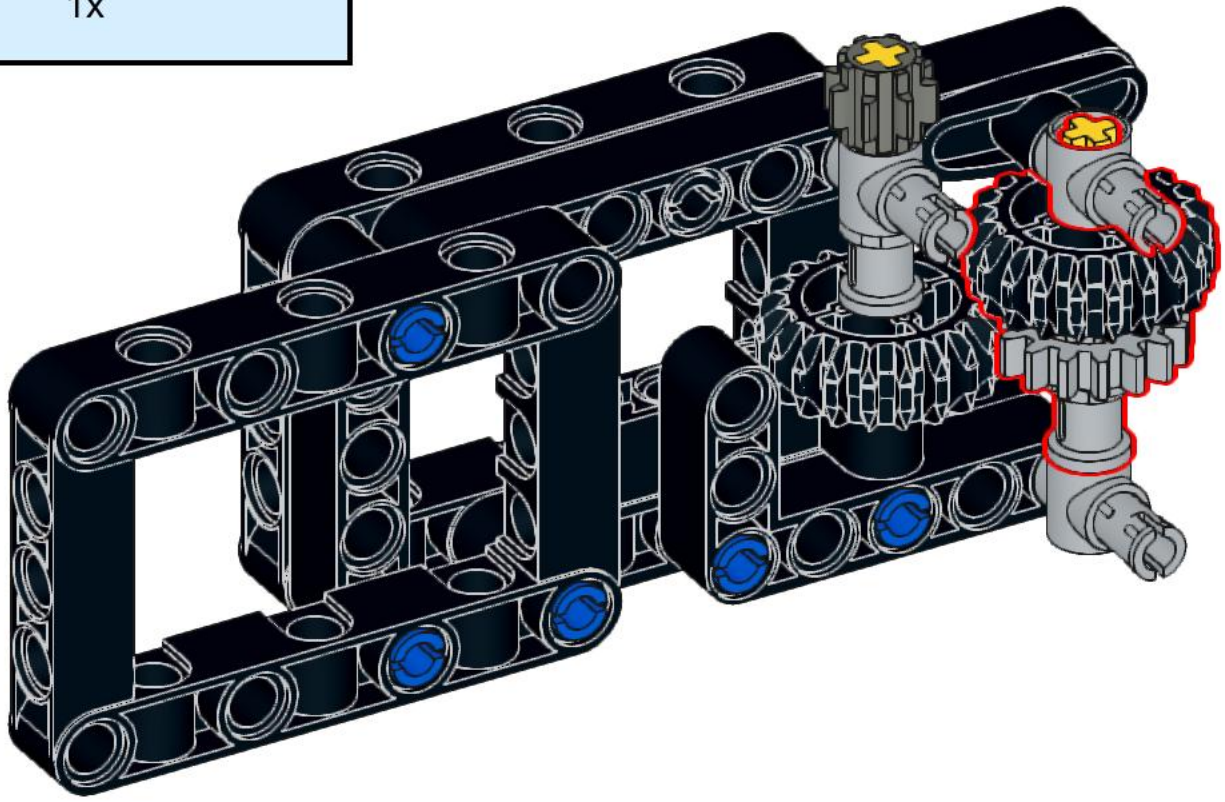

52

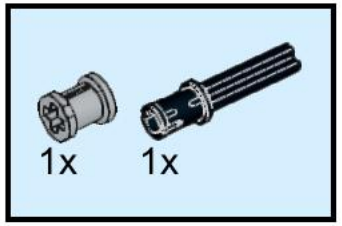

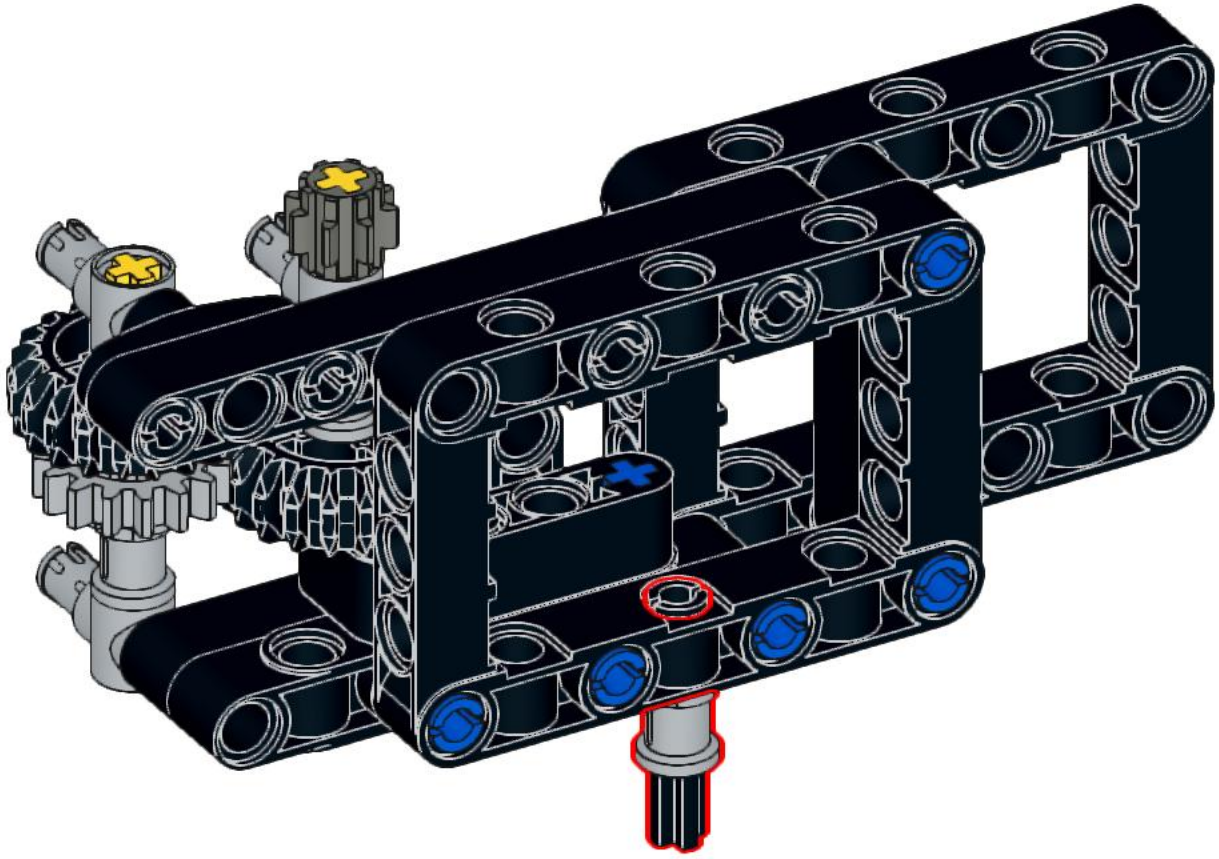

53

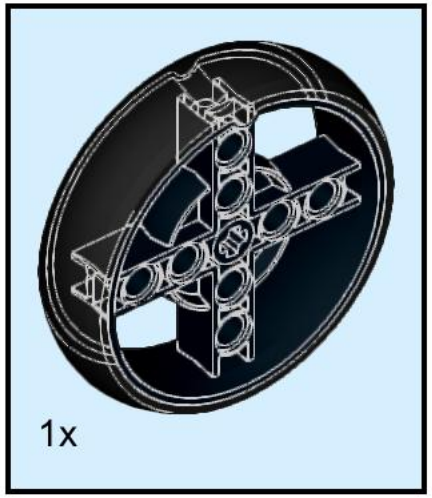

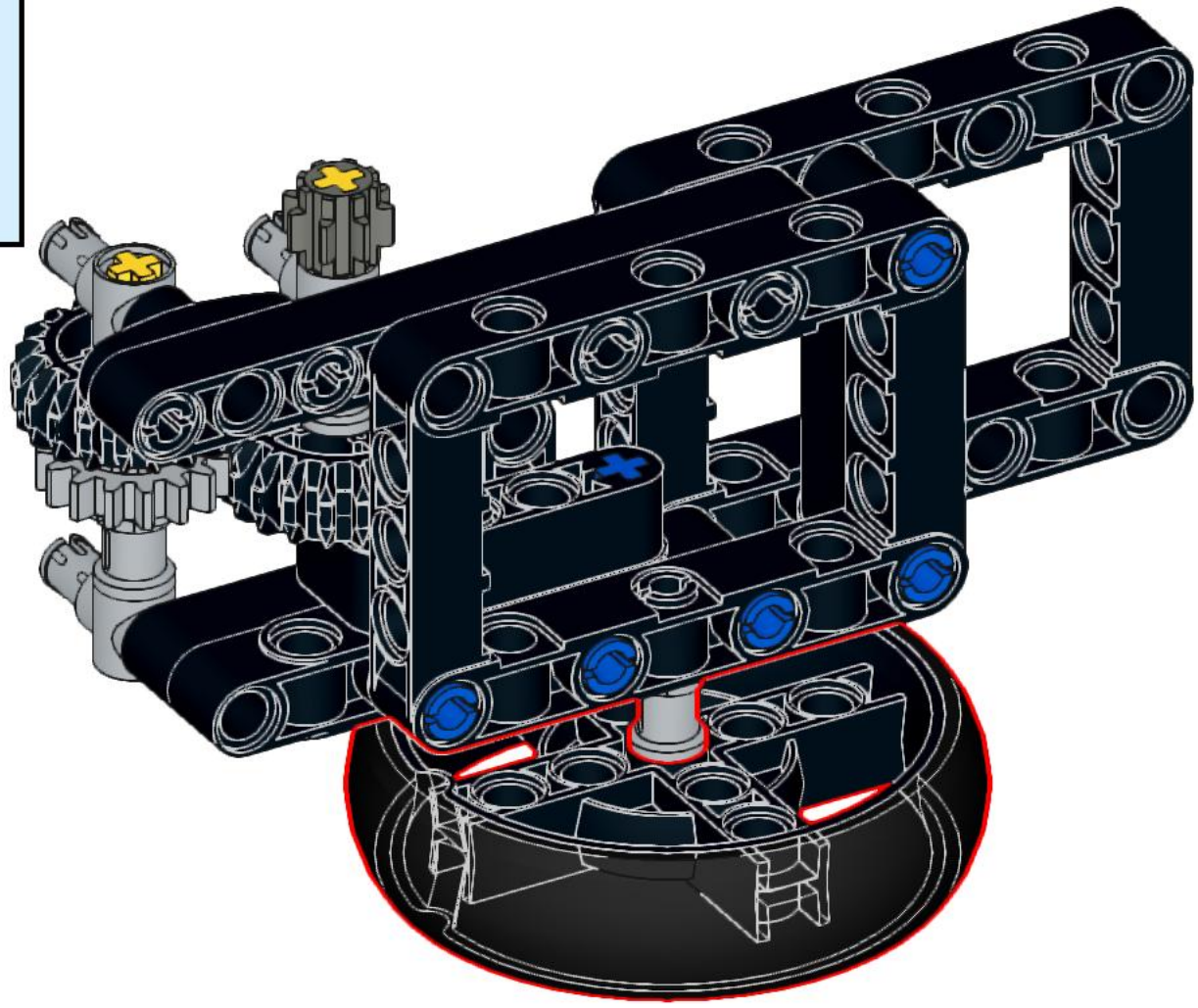

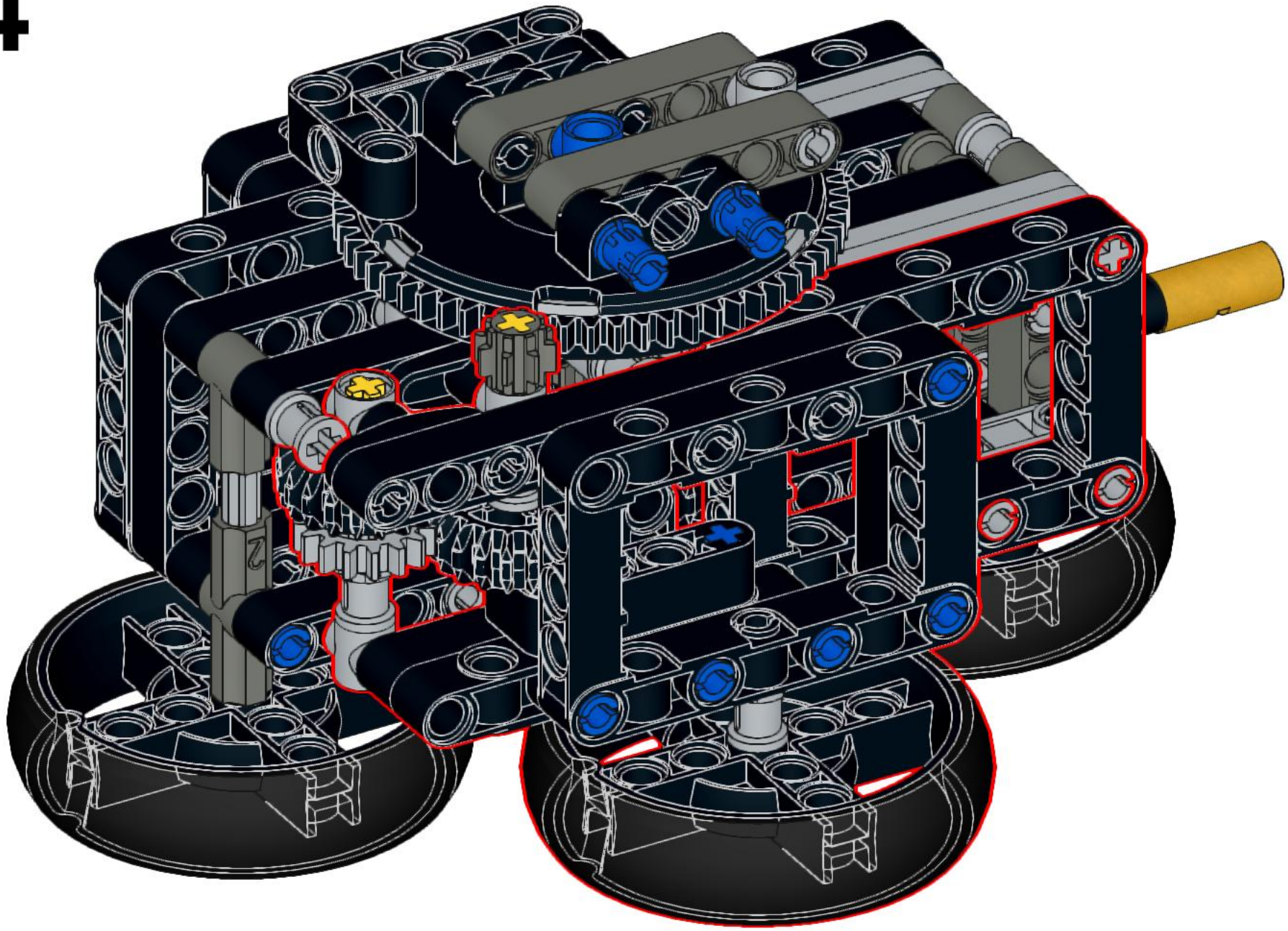

55

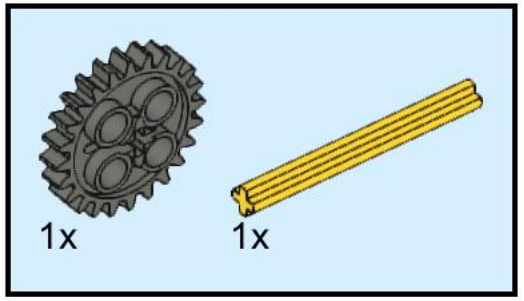

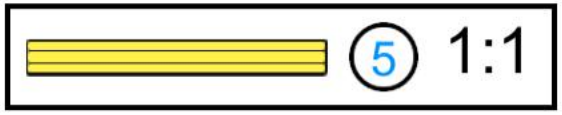

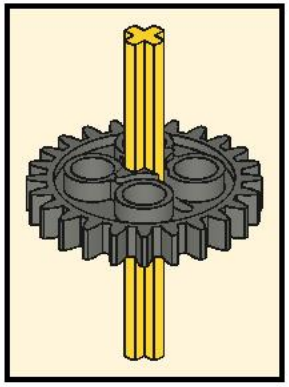

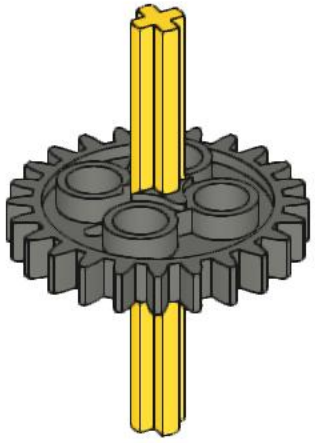

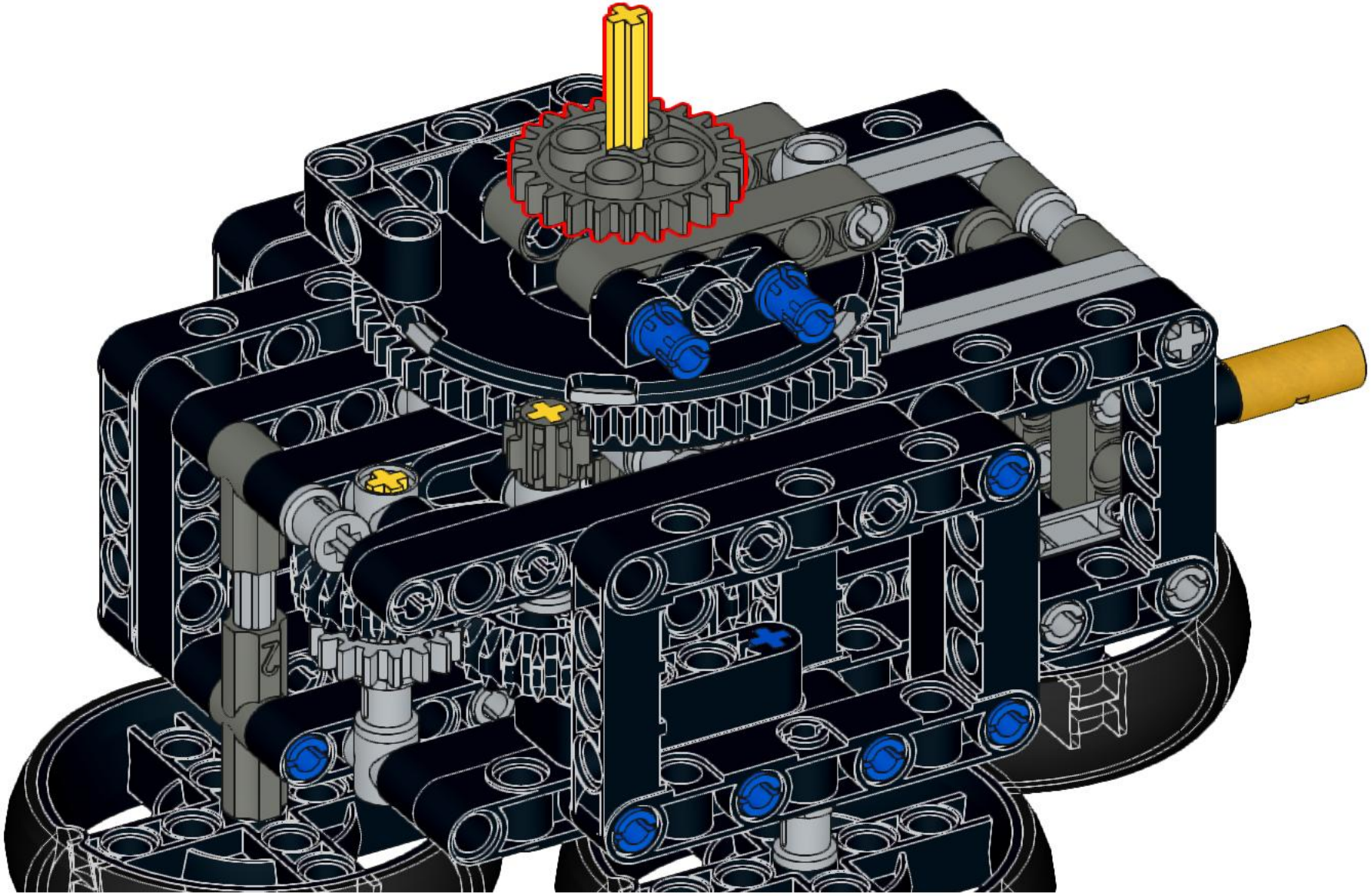

57

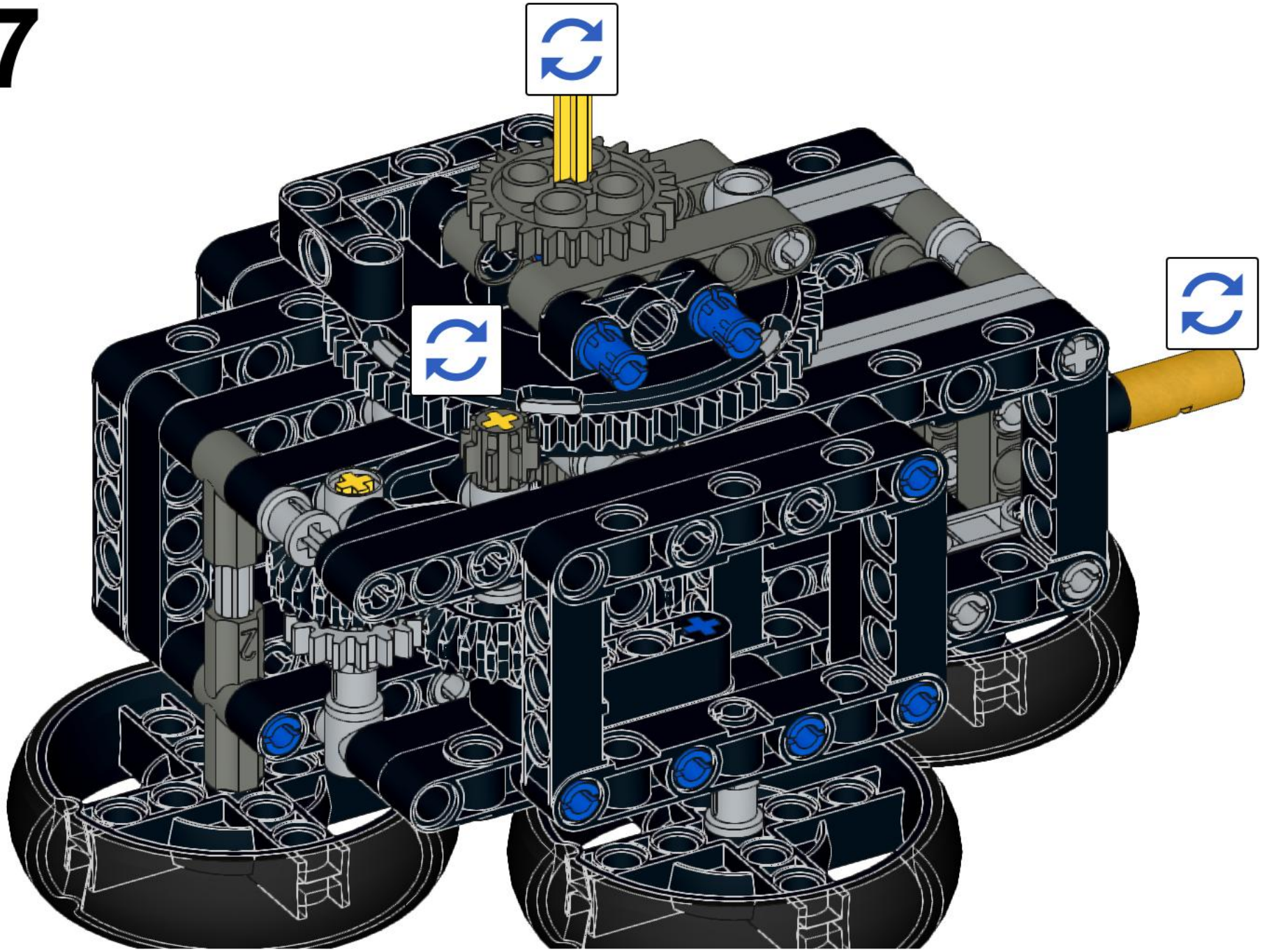

58

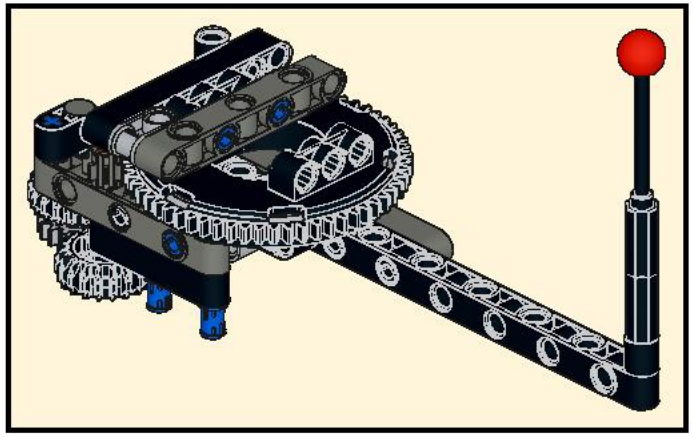

59

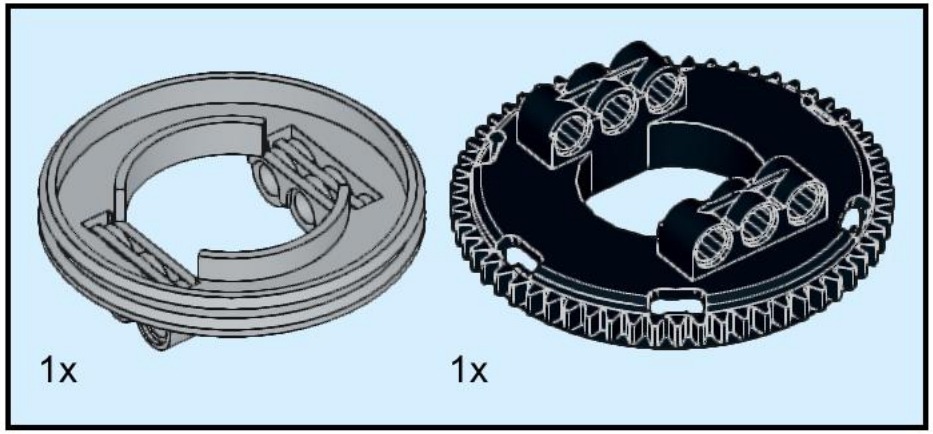

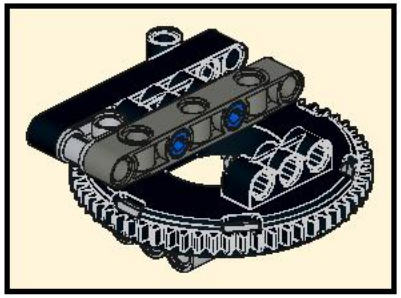

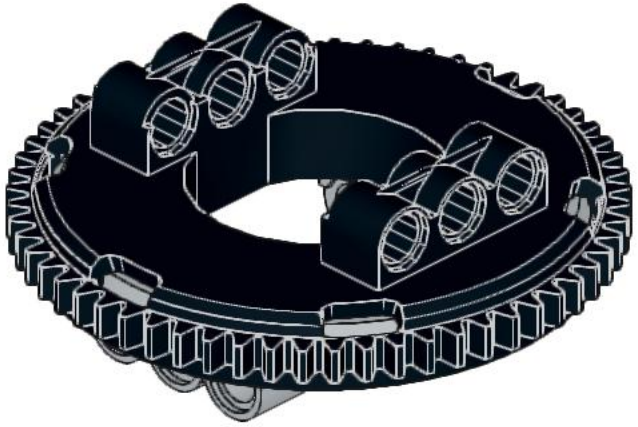

60

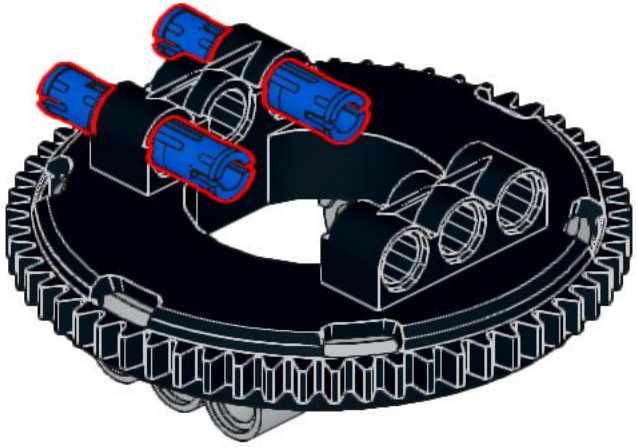

61

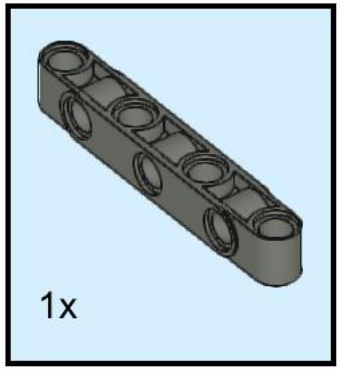

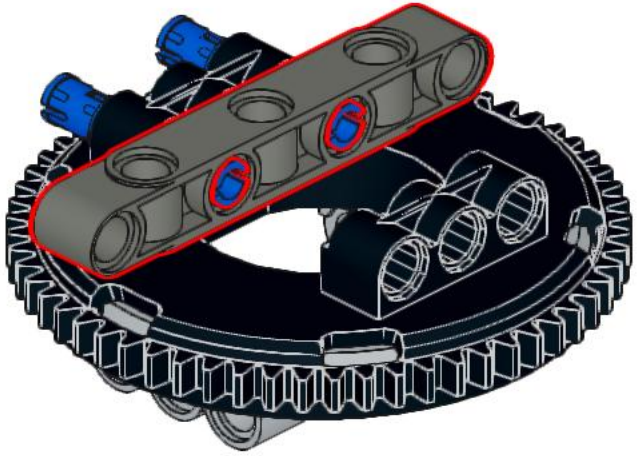

62

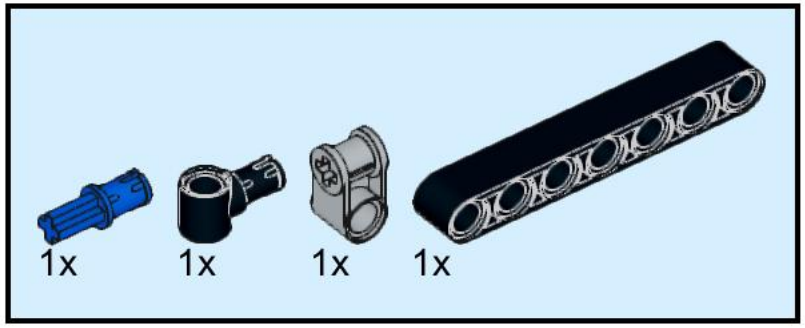

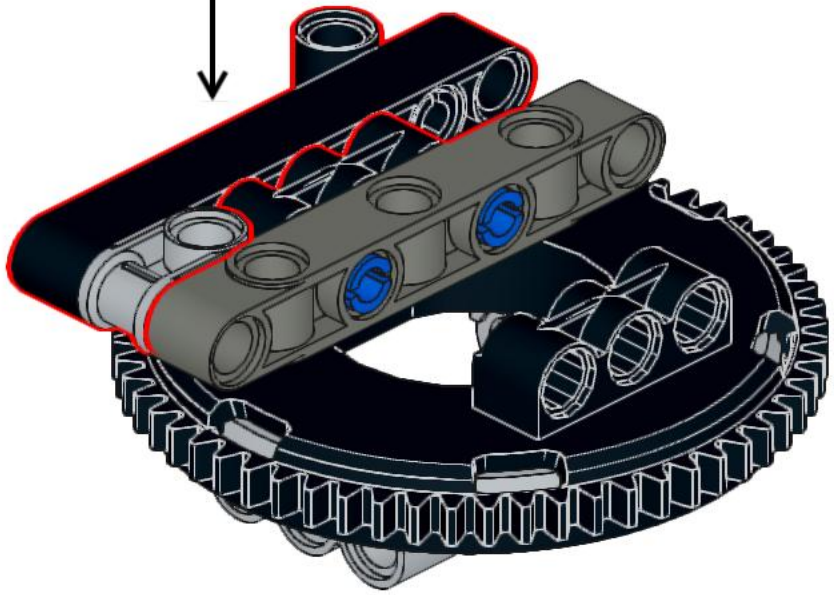

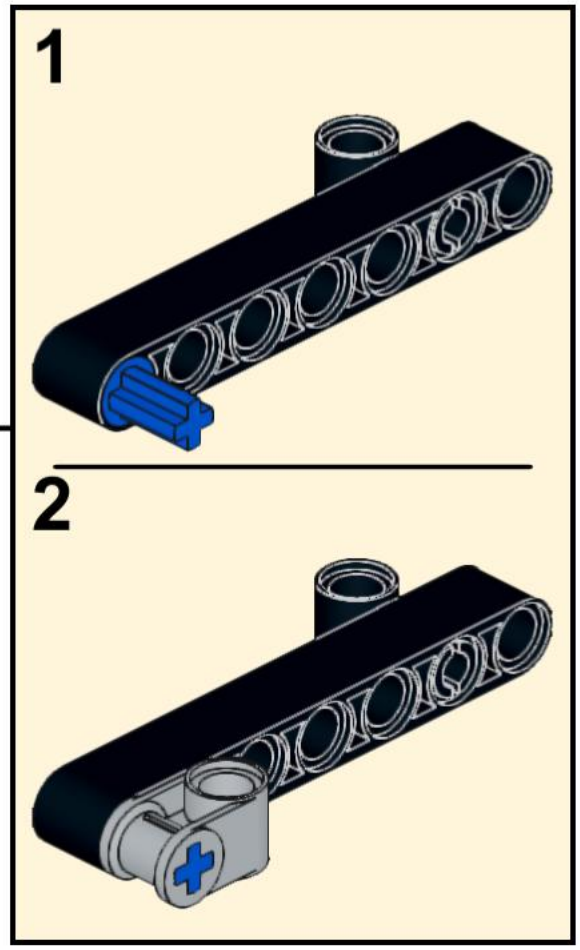

63

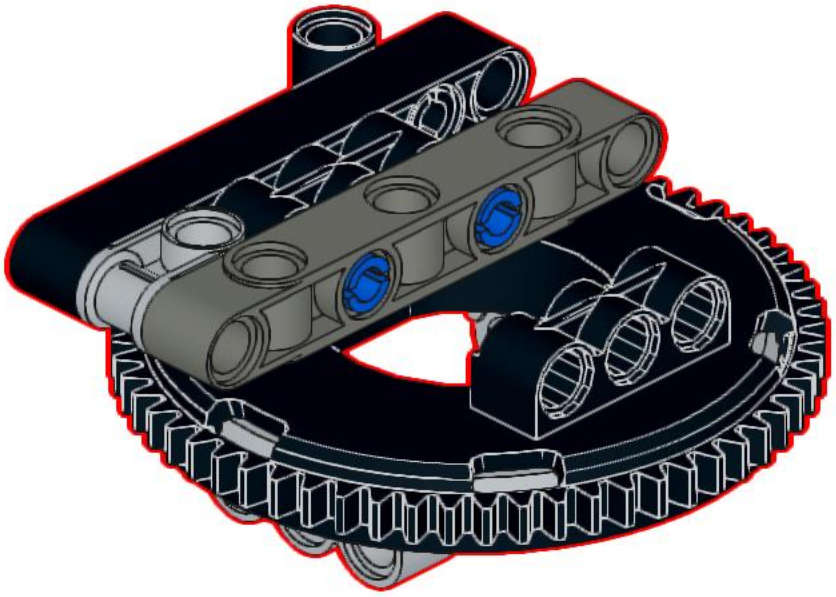

64

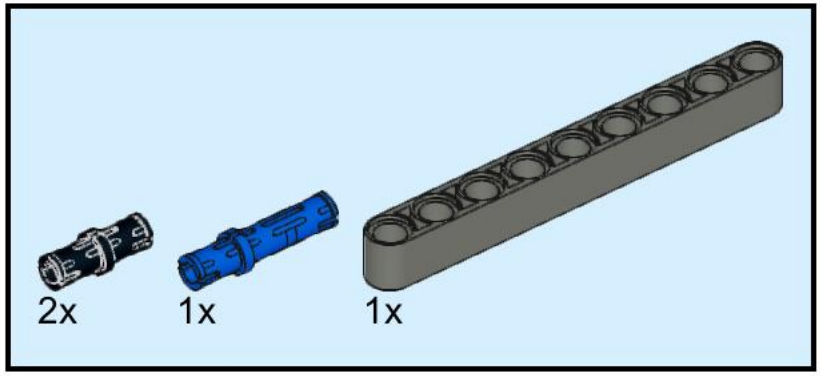

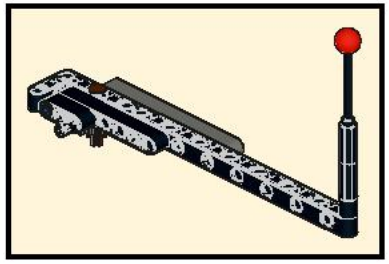

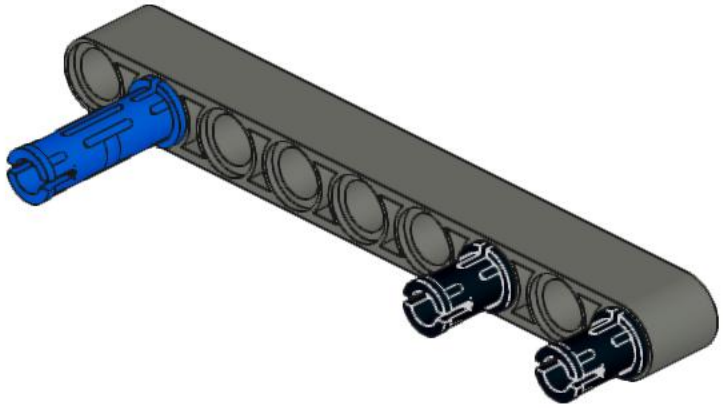

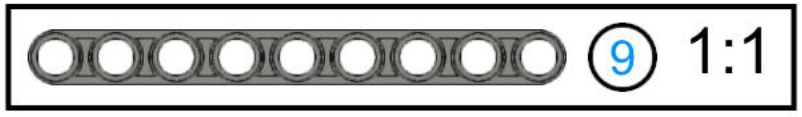

65

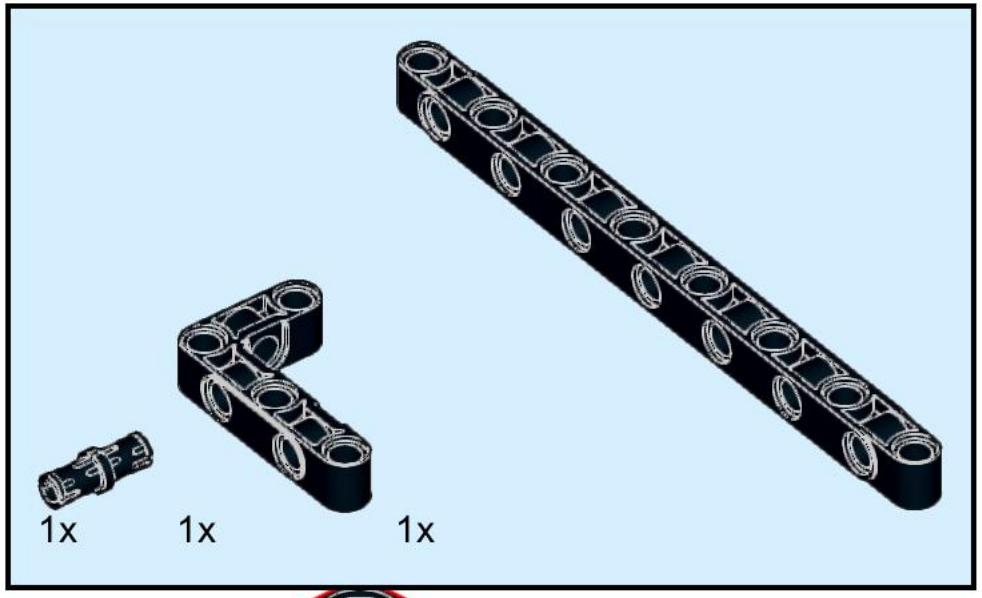

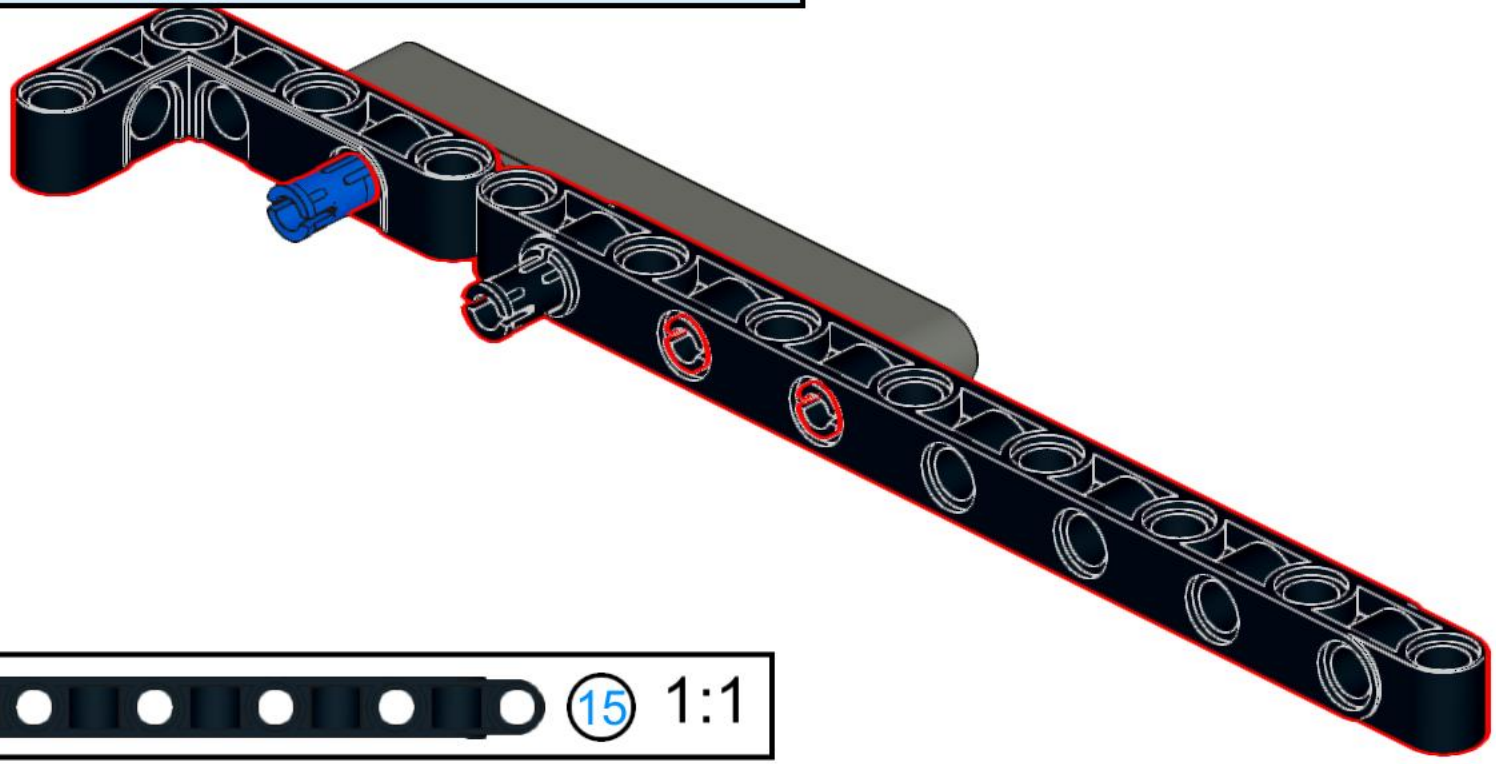

66

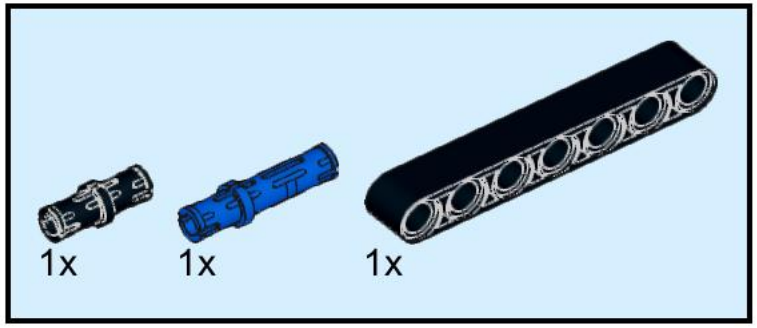

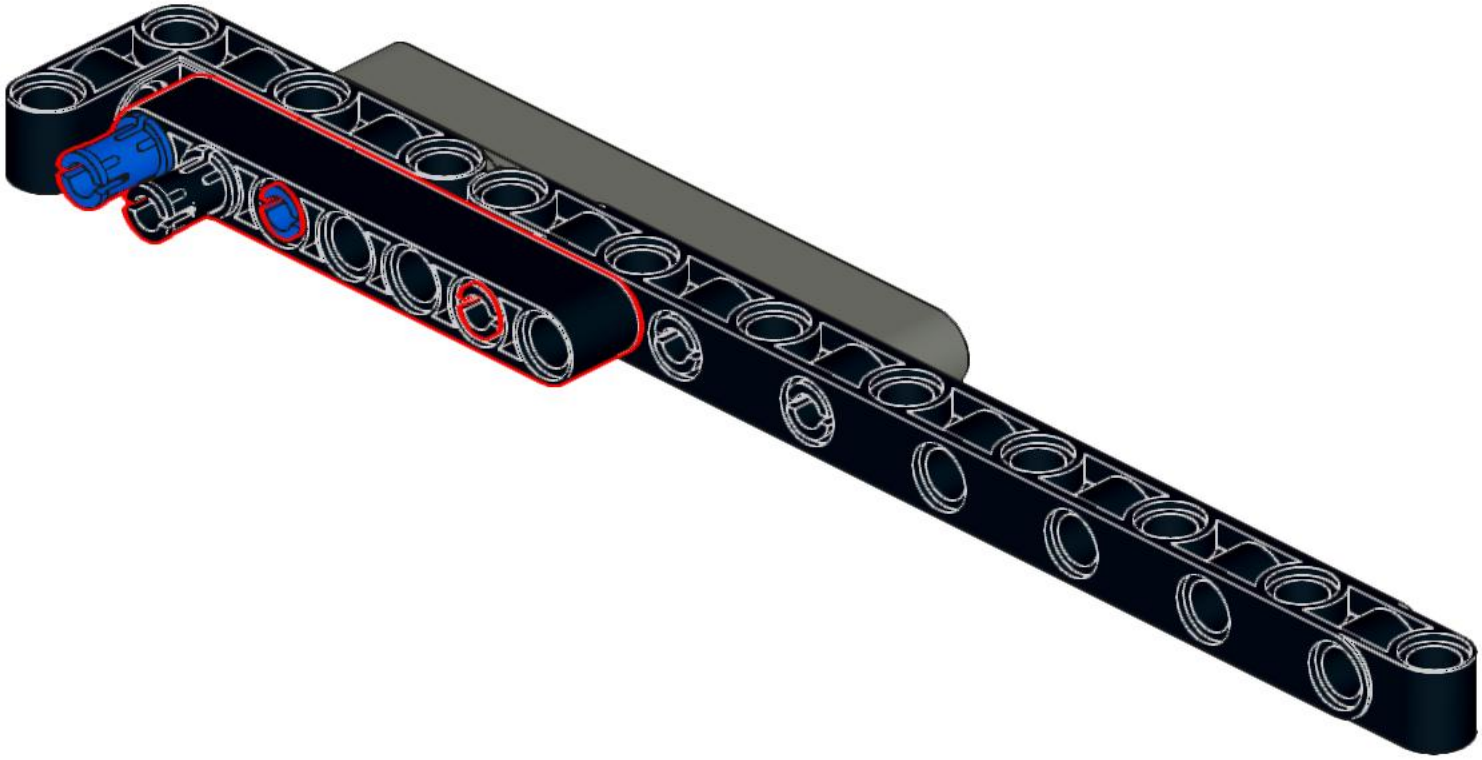

67

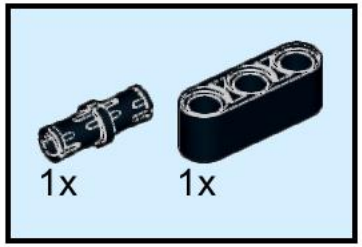

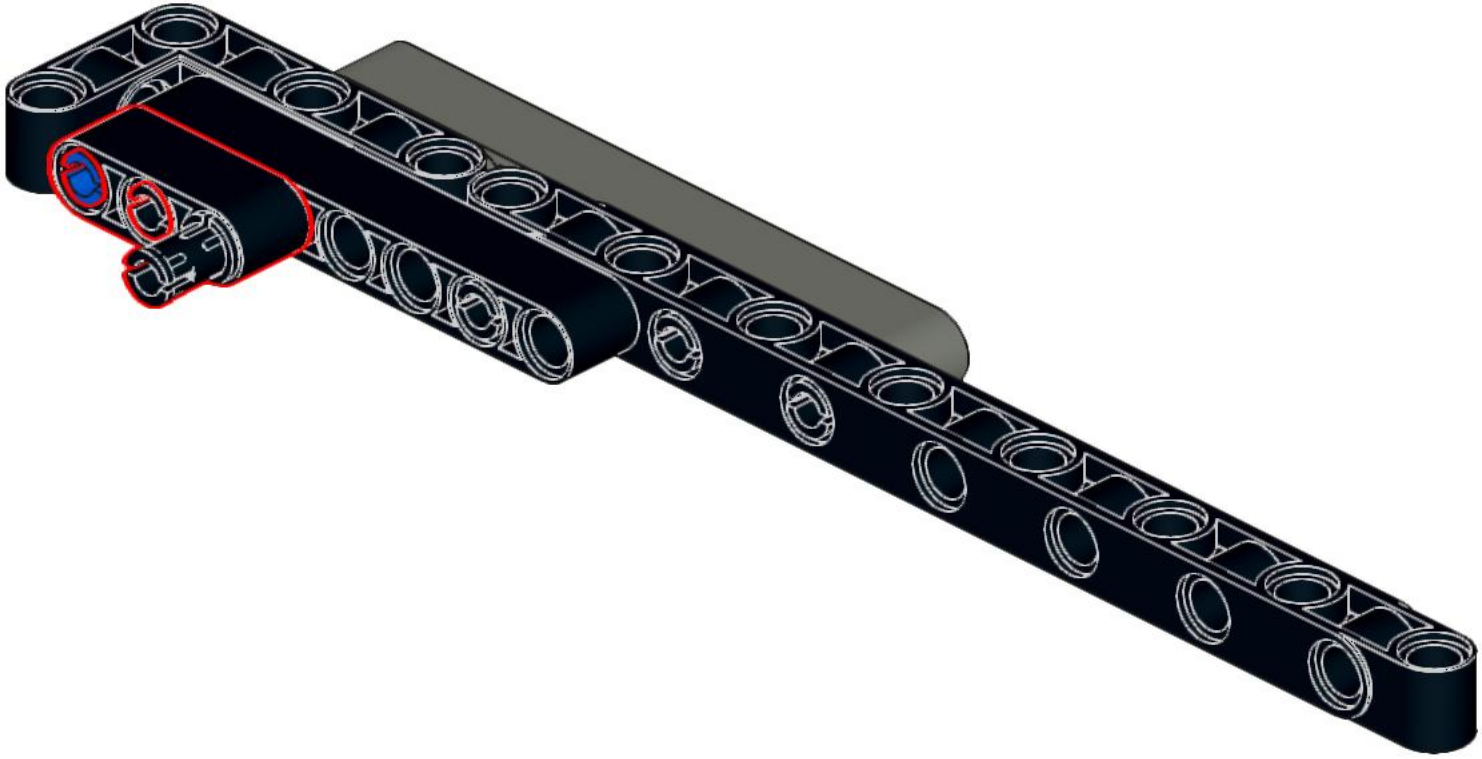

68

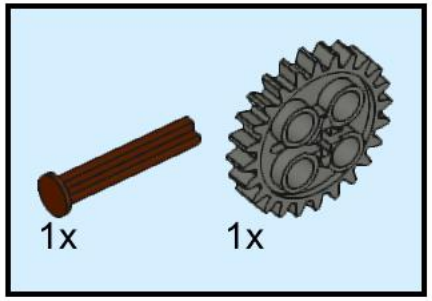

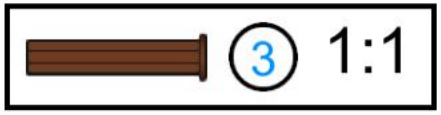

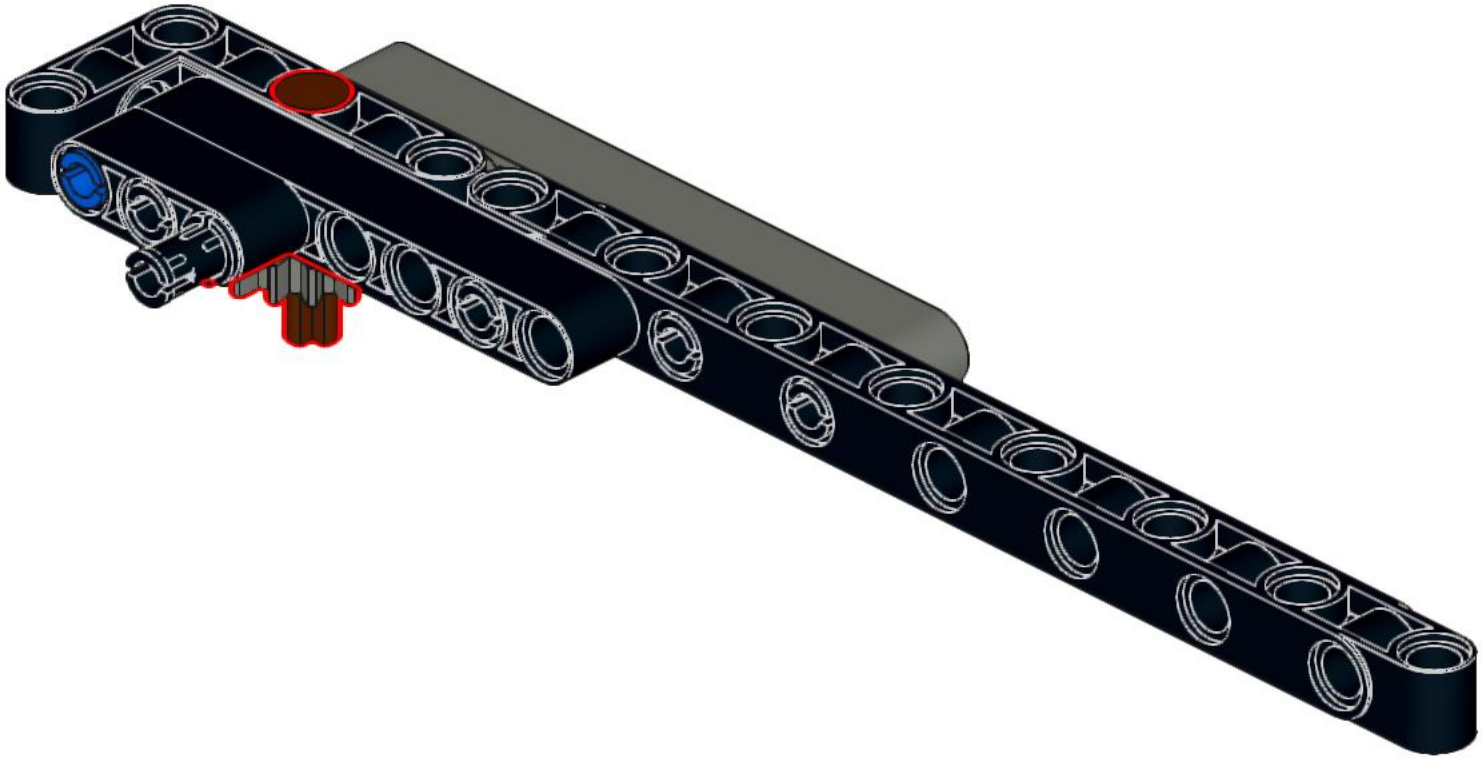

69

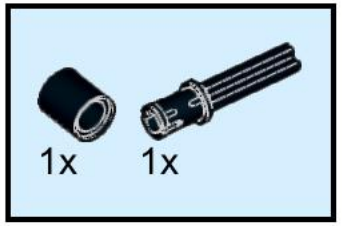

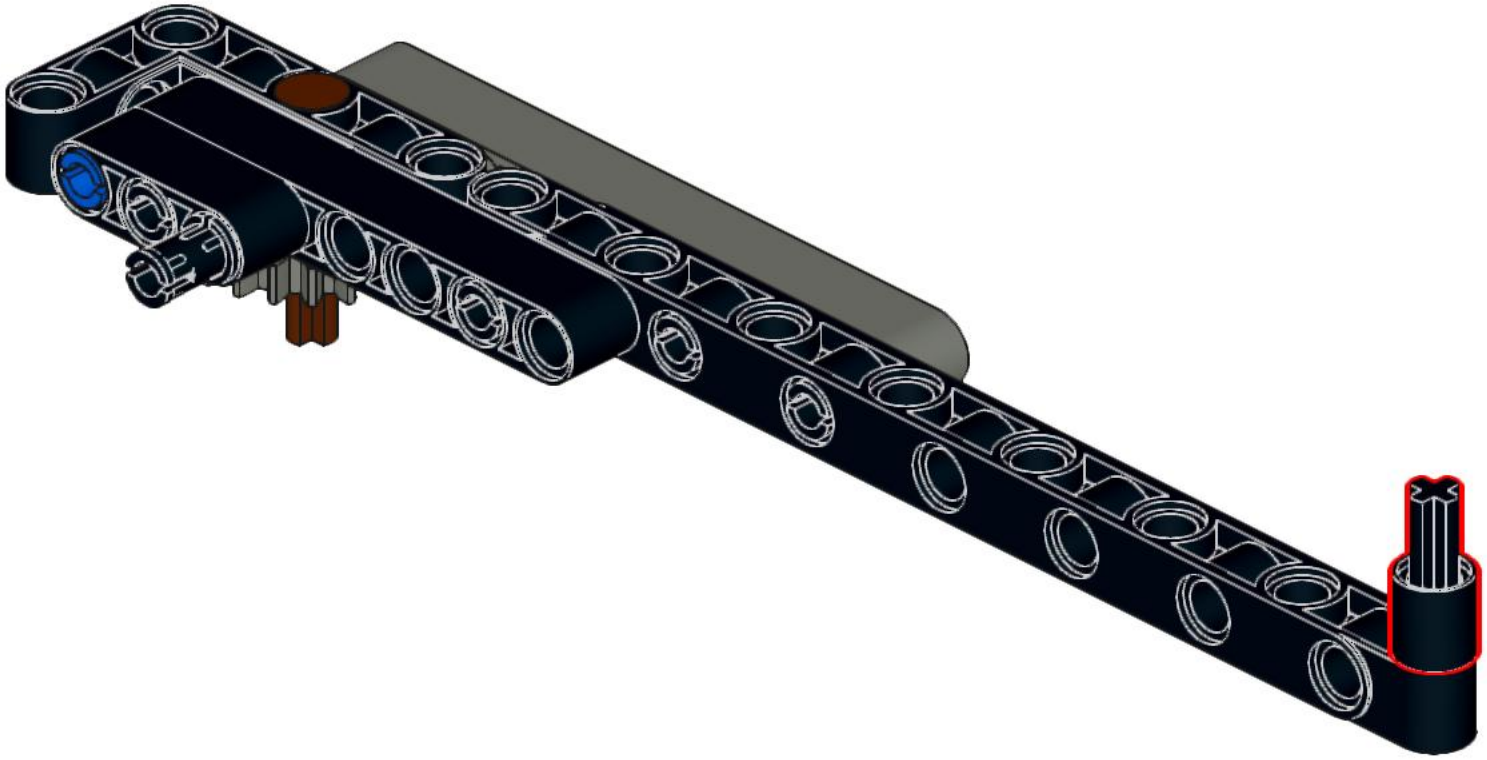

70

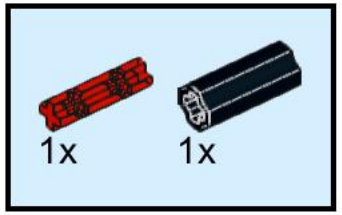

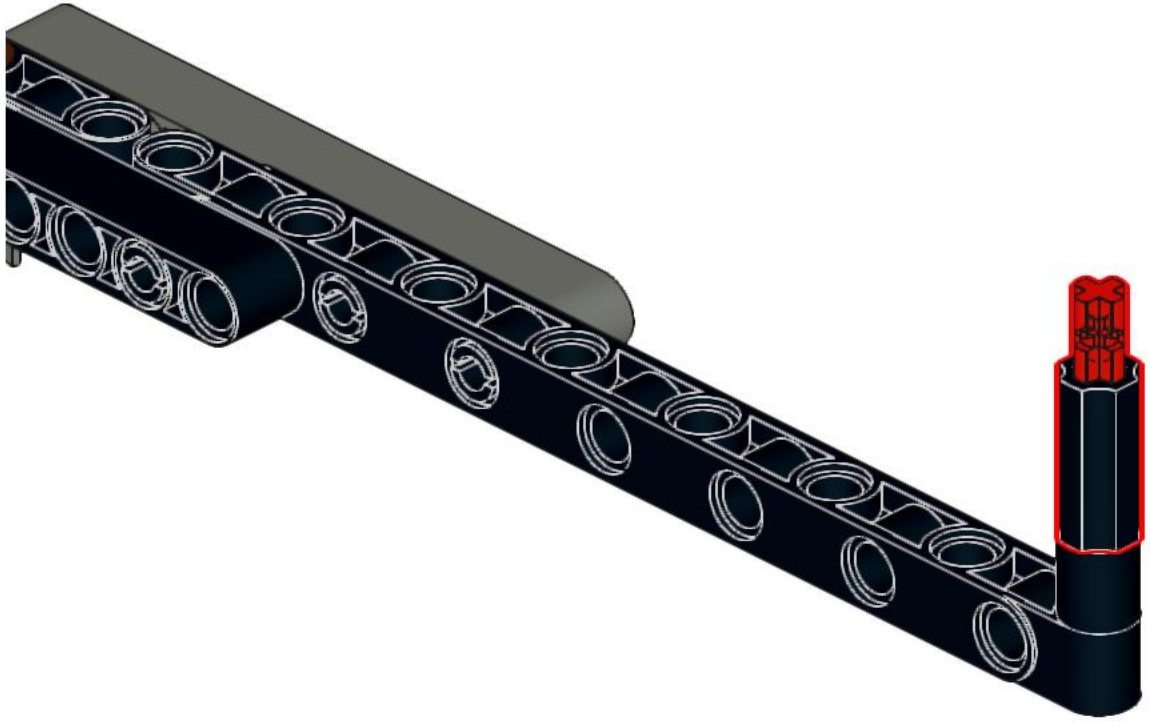

71

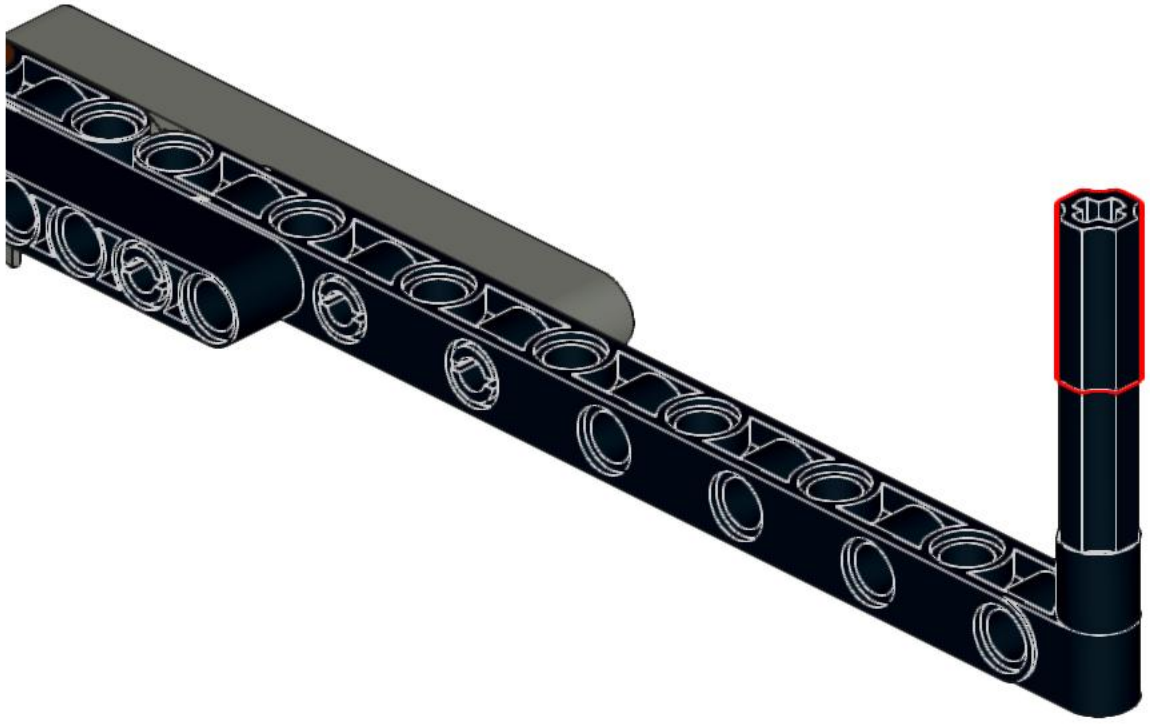

72

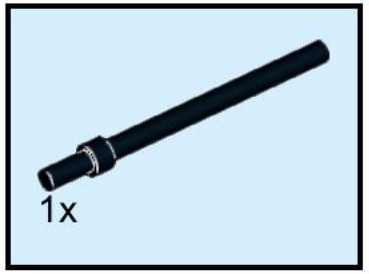

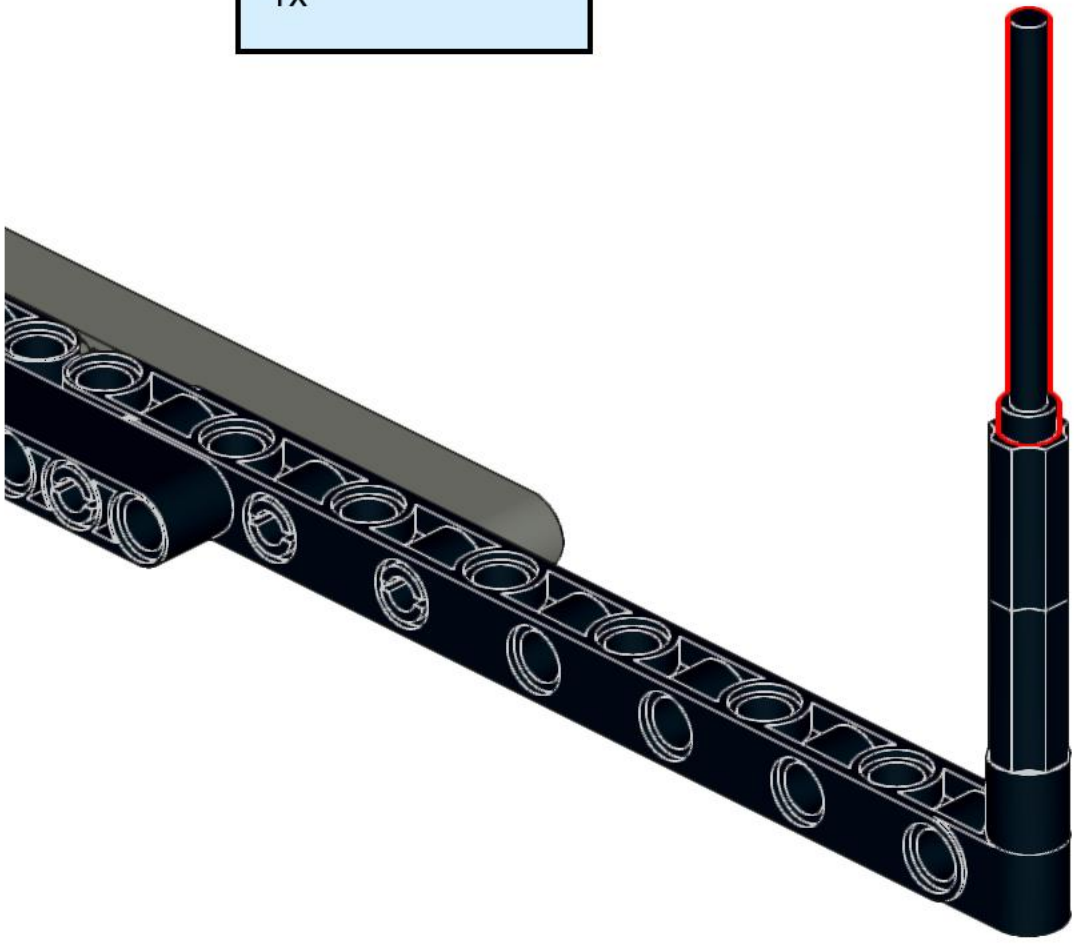

73

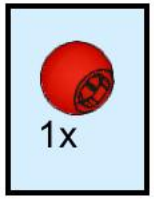

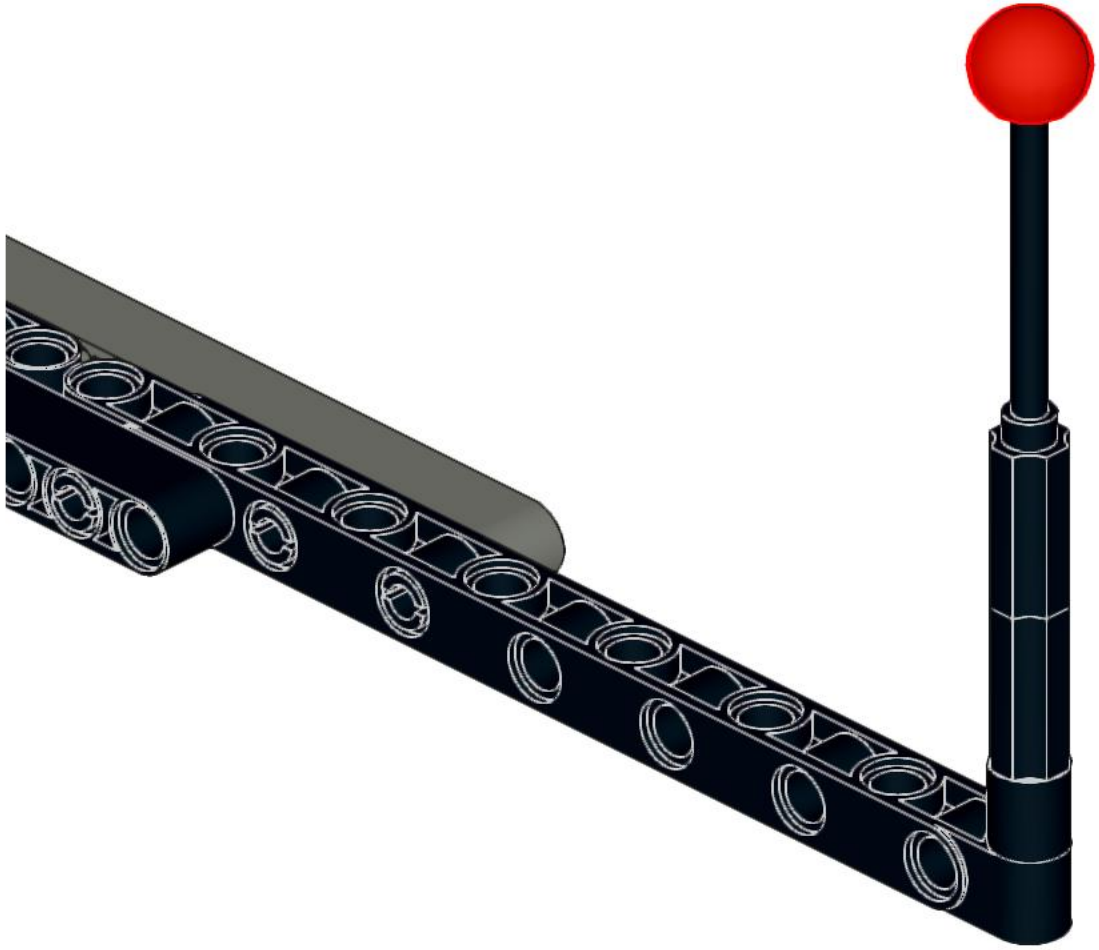

74

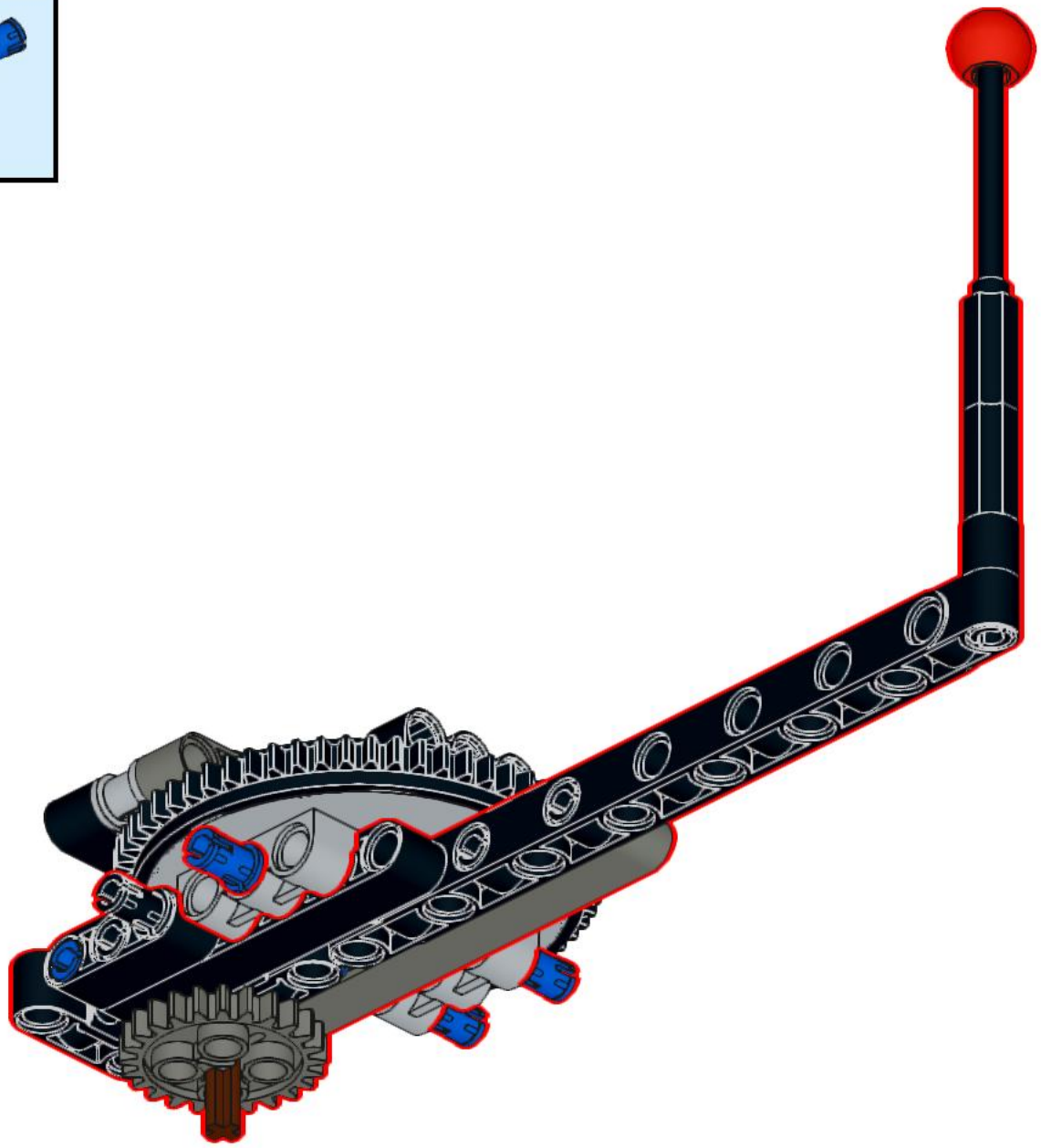

75

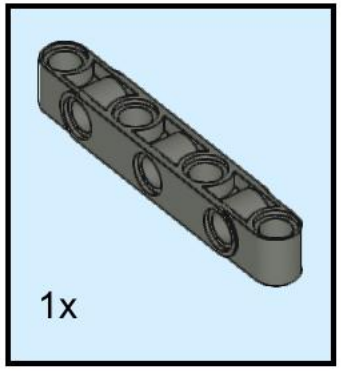

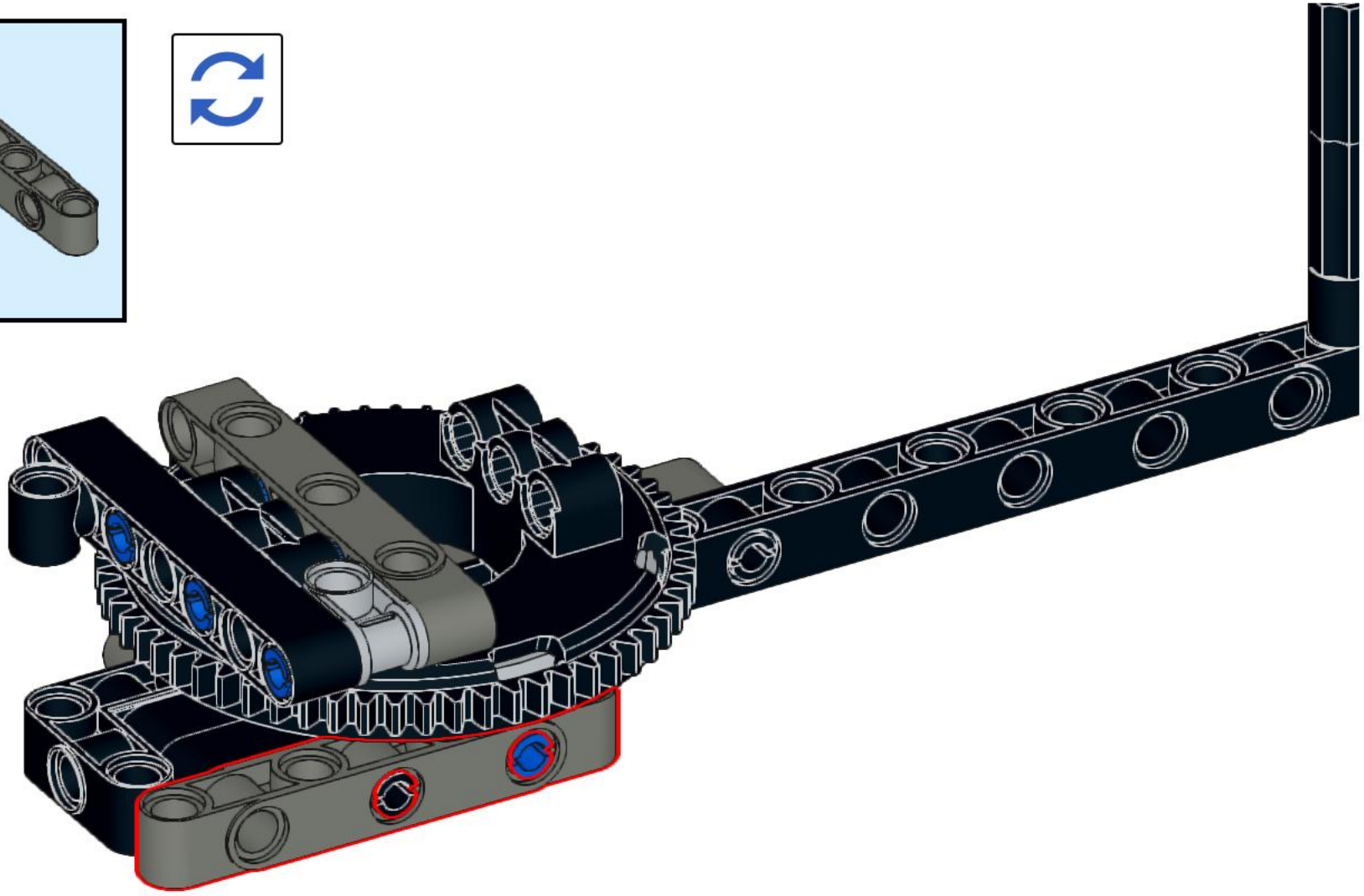

76

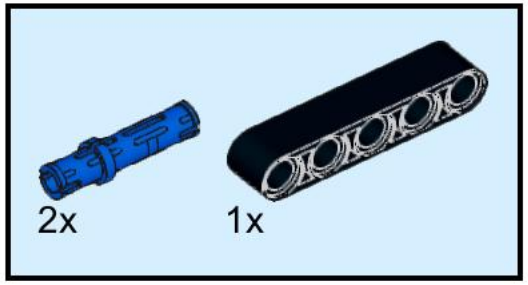

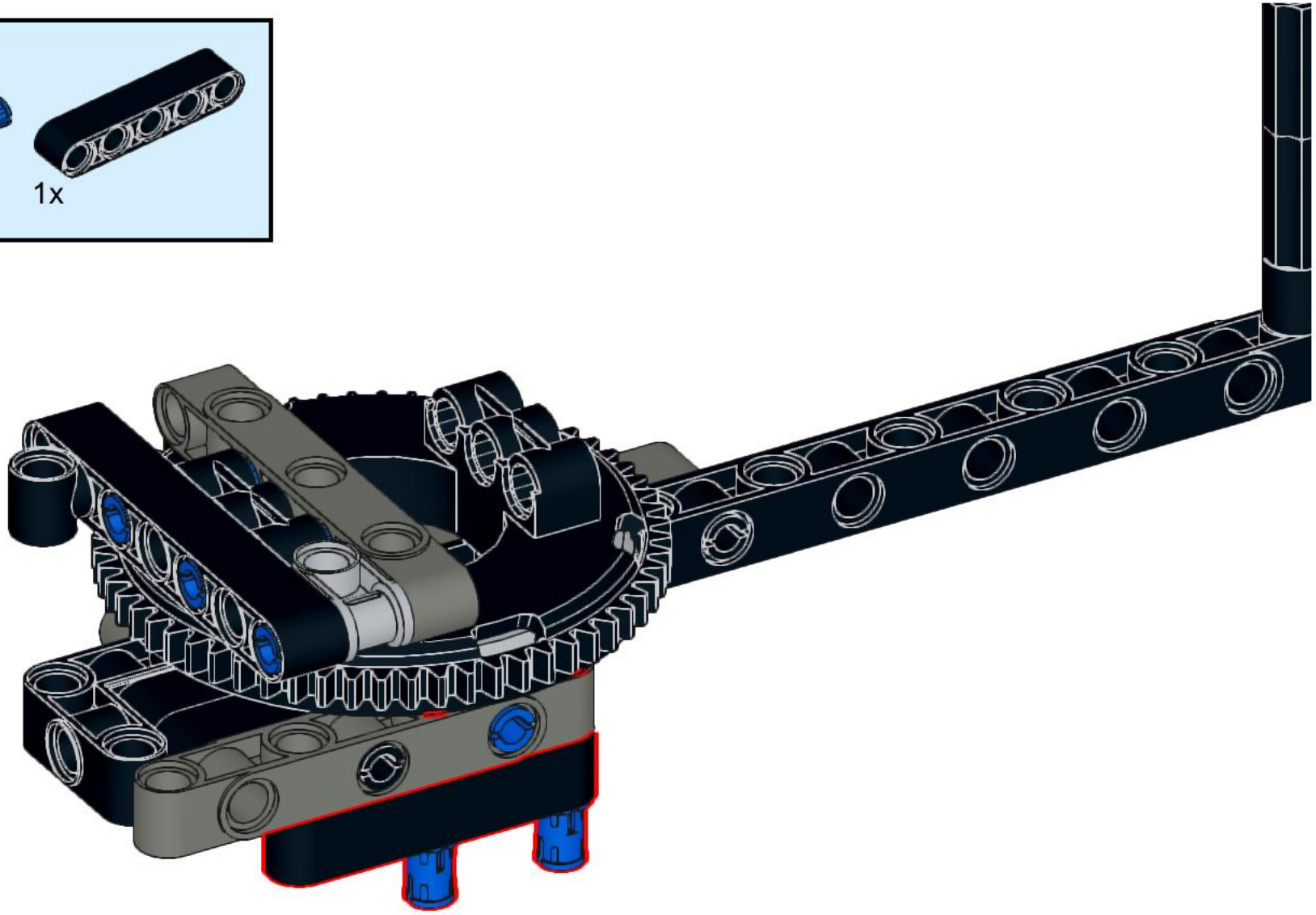

77

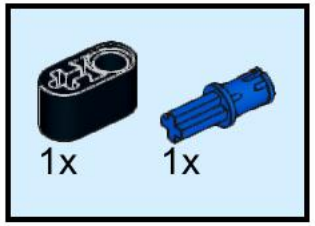

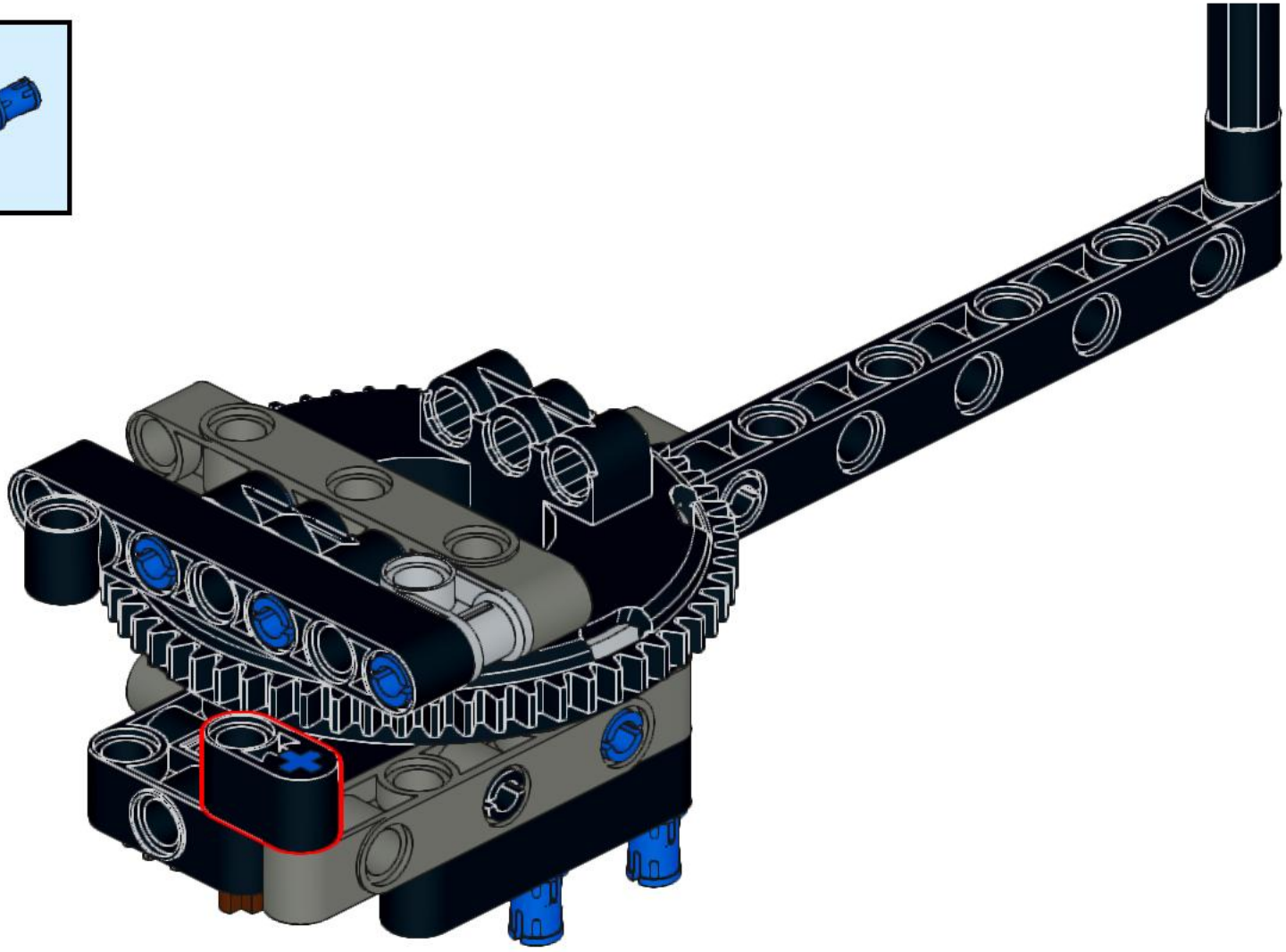

78

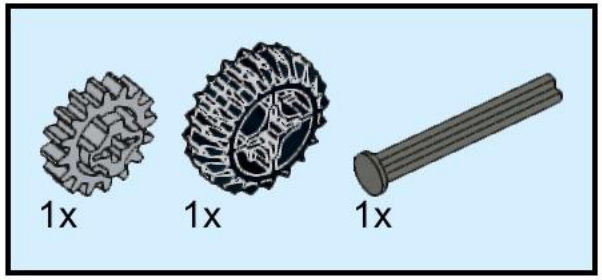

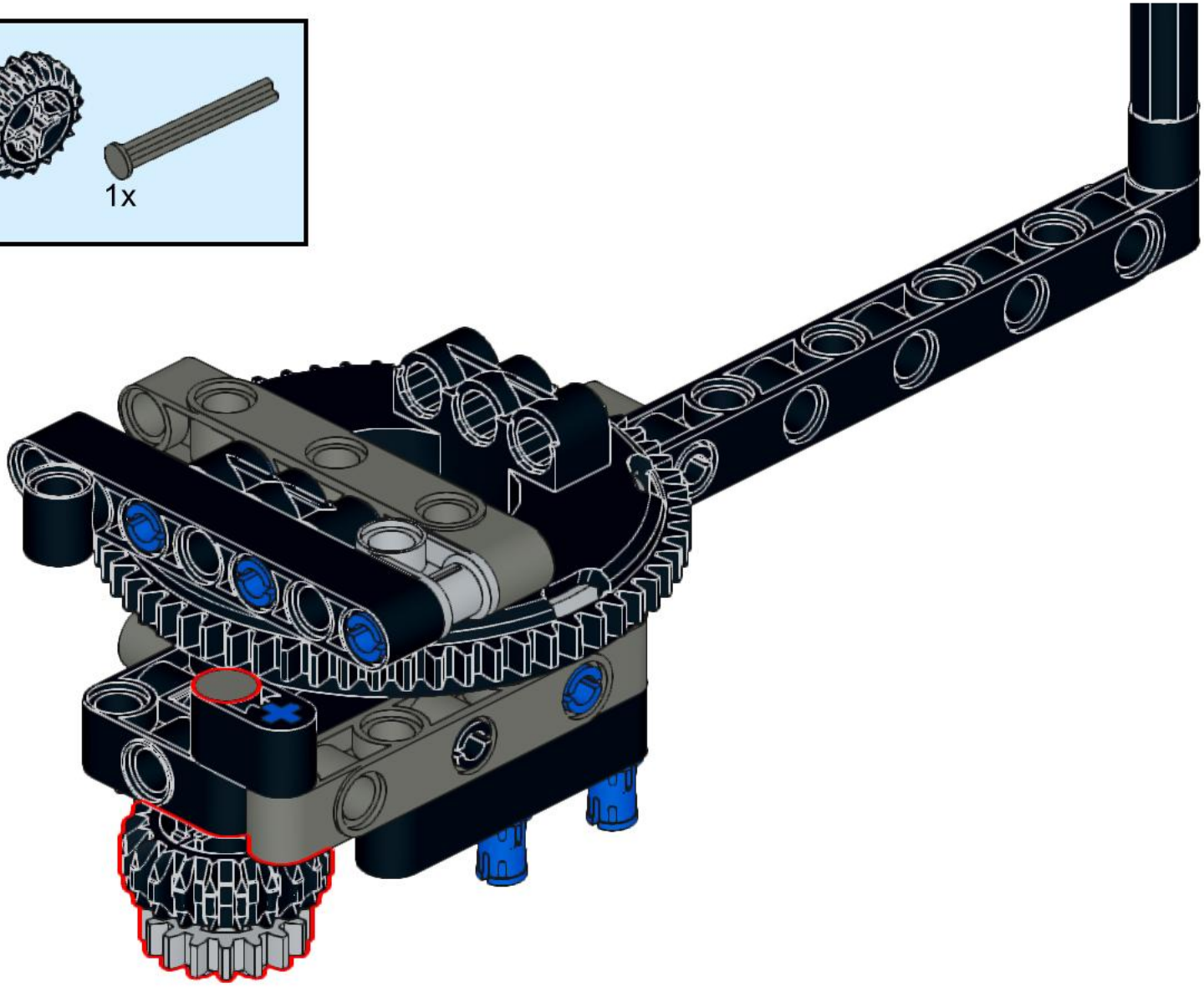

79

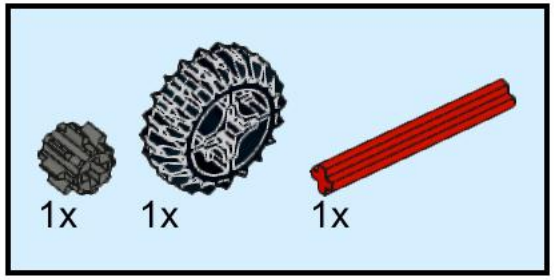

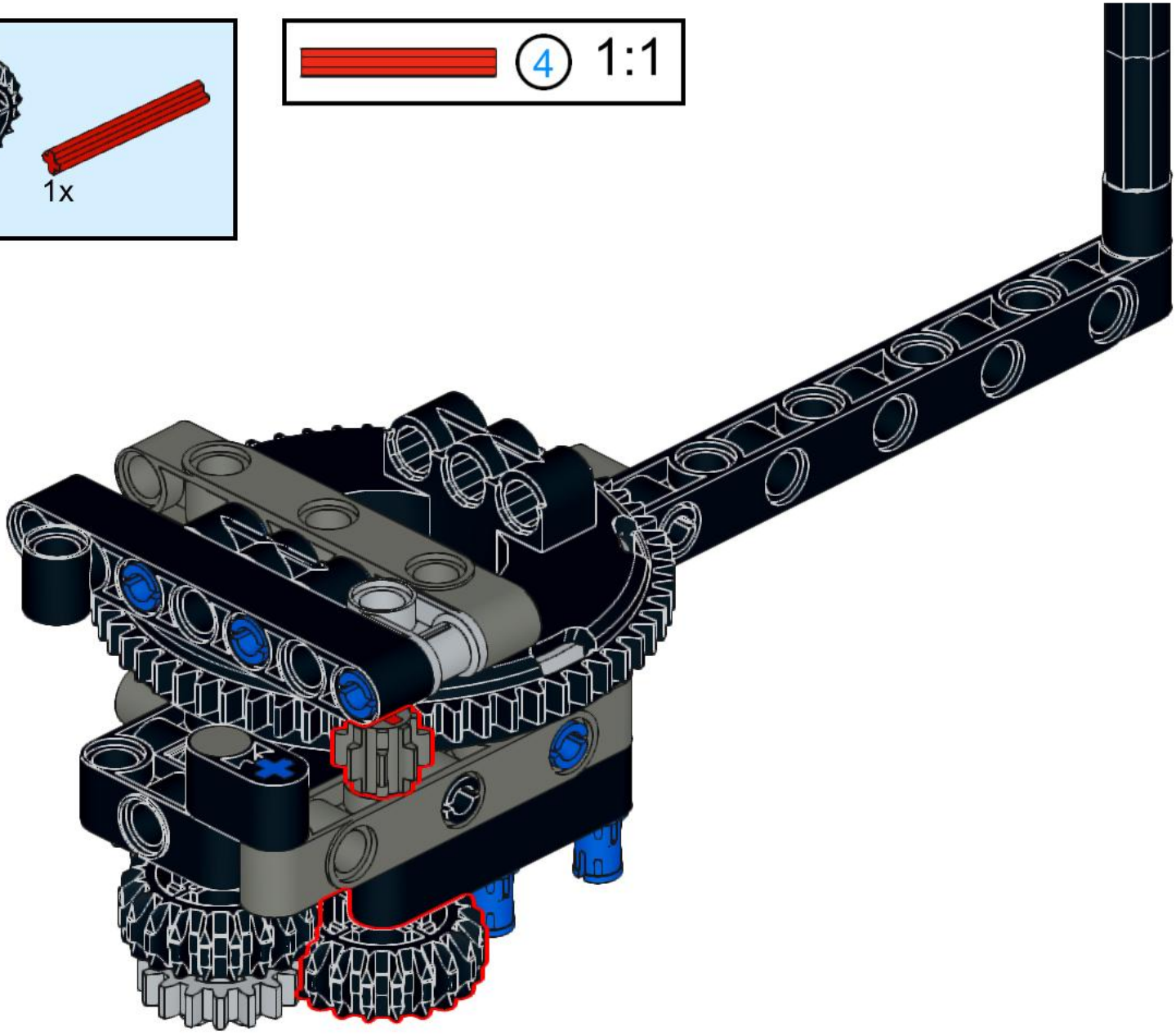

80

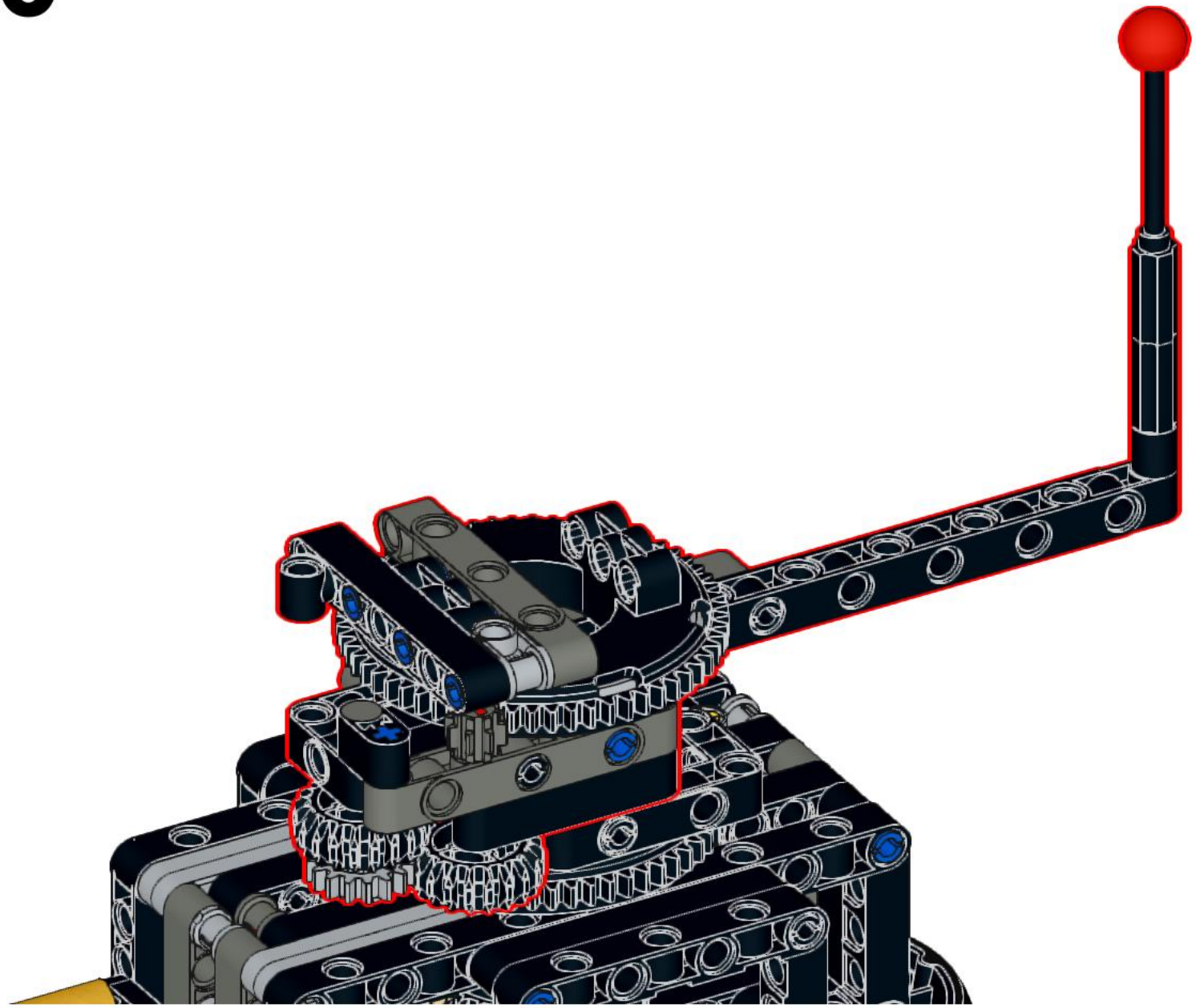

81

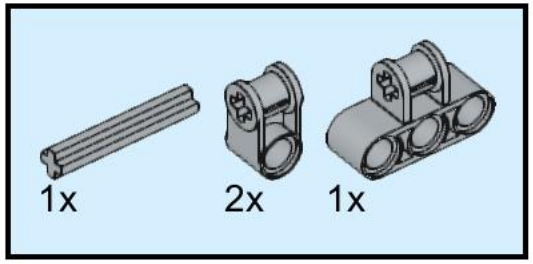

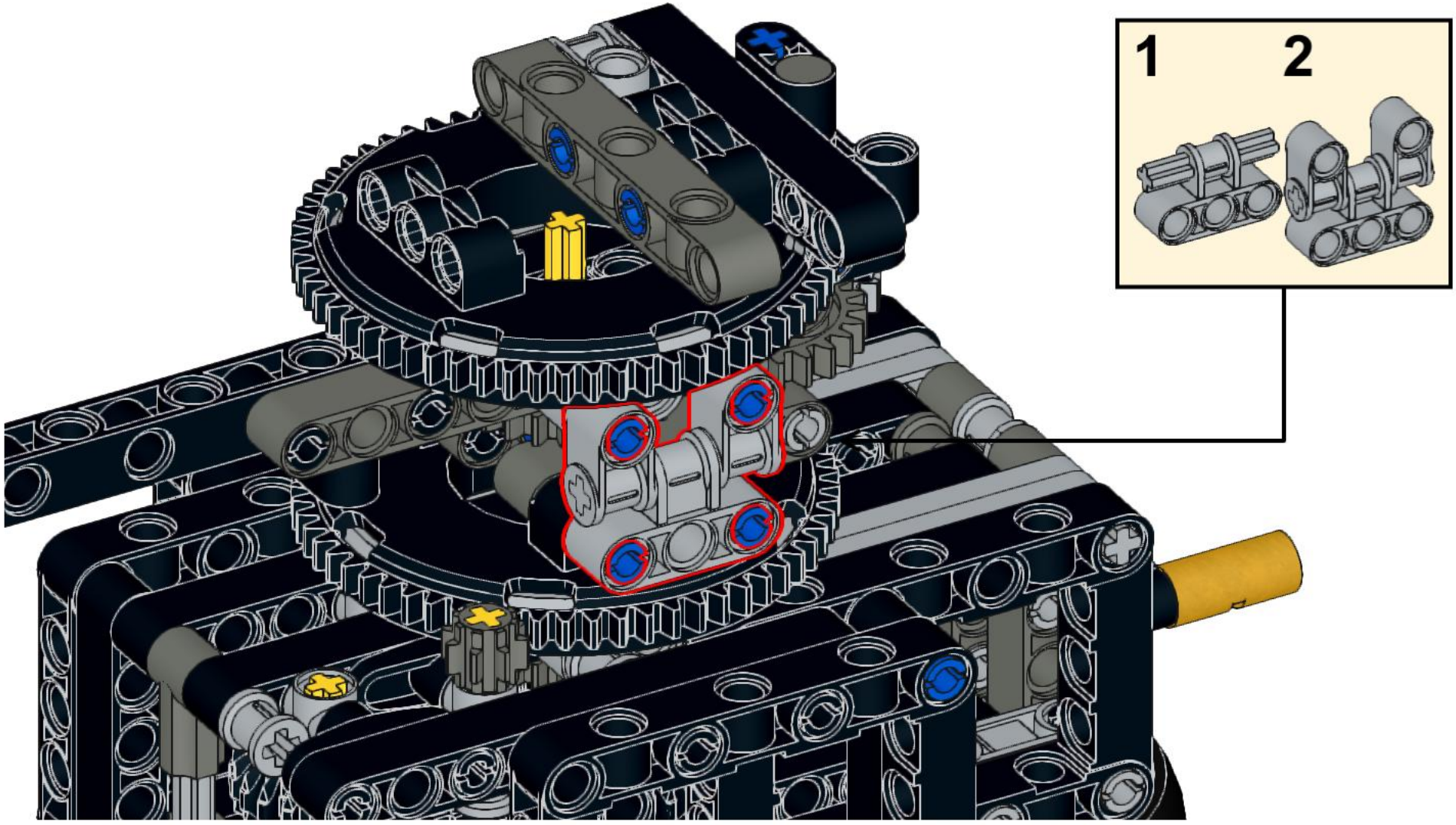

82

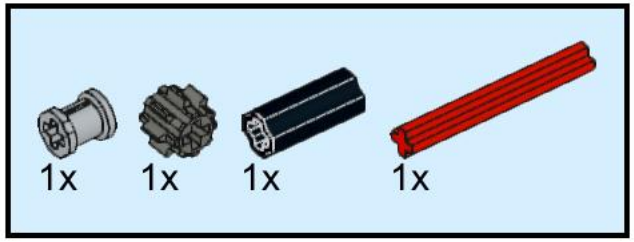

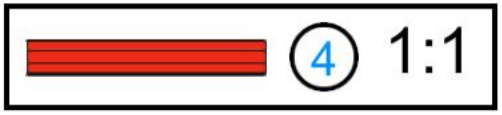

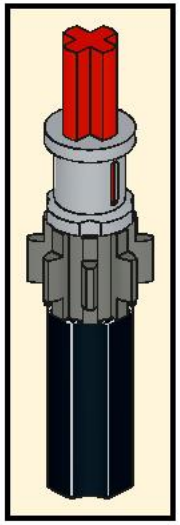

83

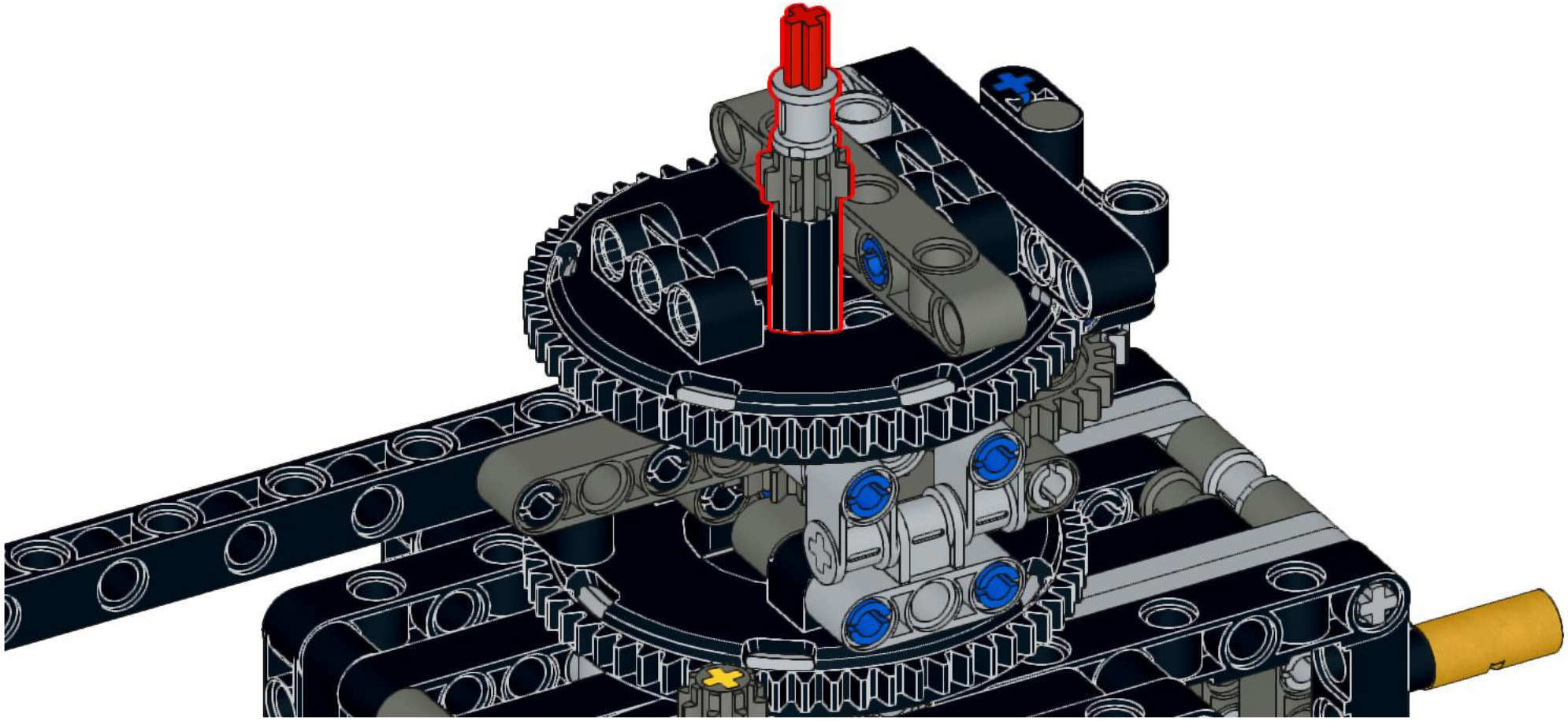

84

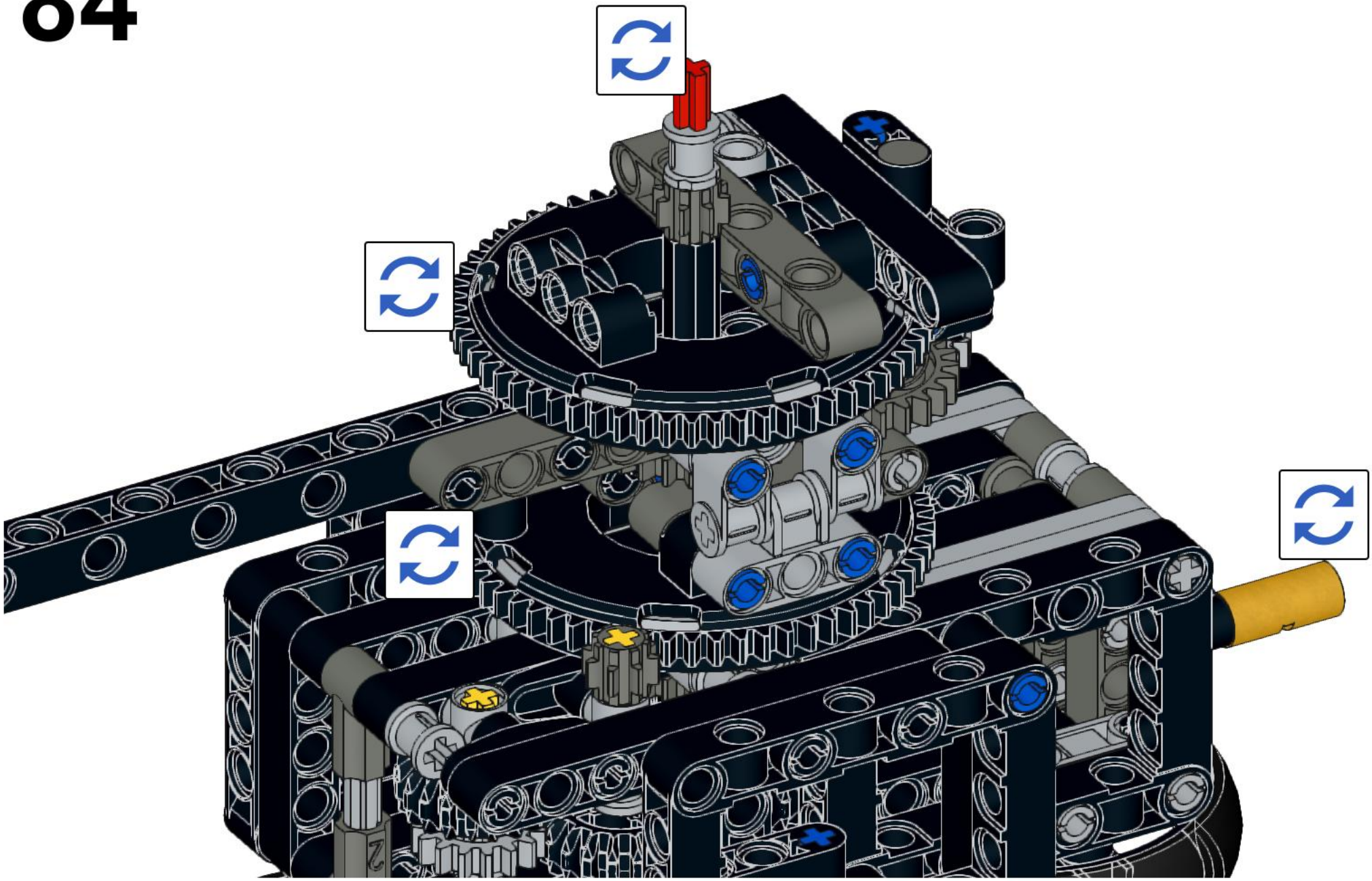

85

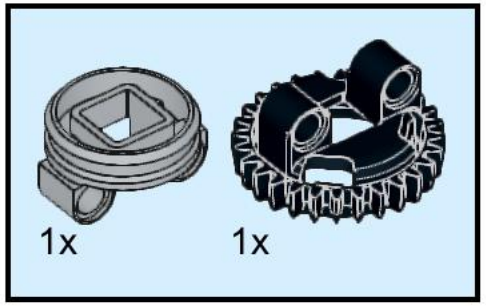

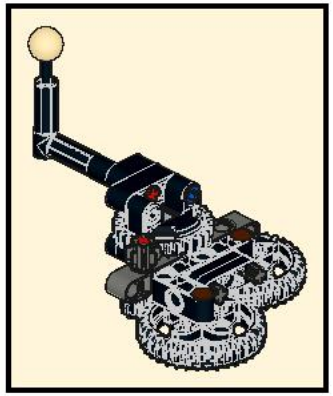

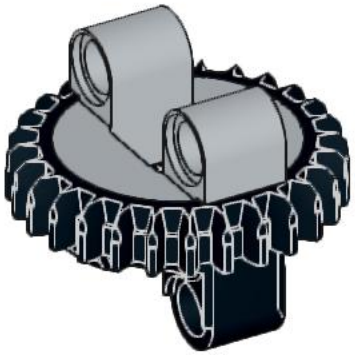

86

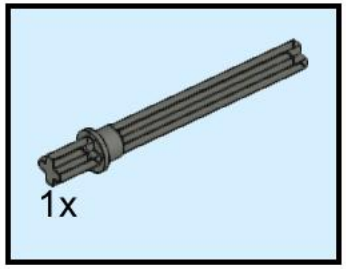

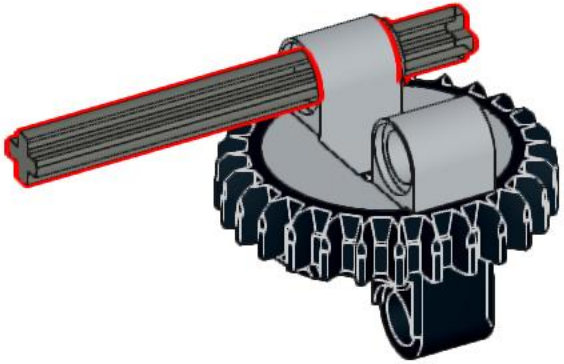

87

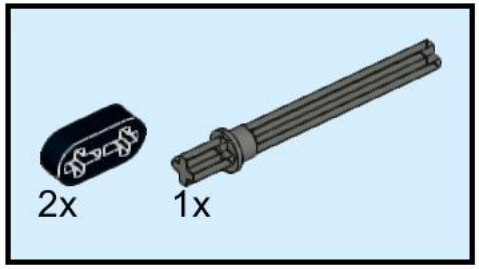

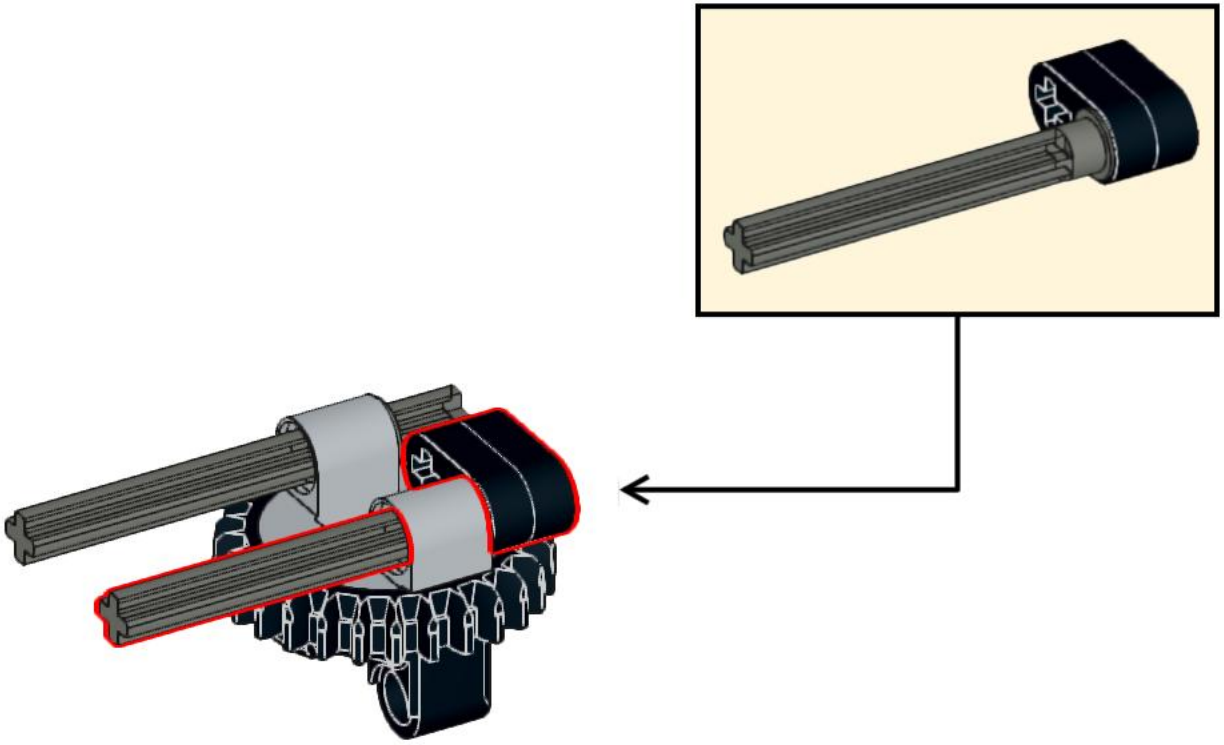

88

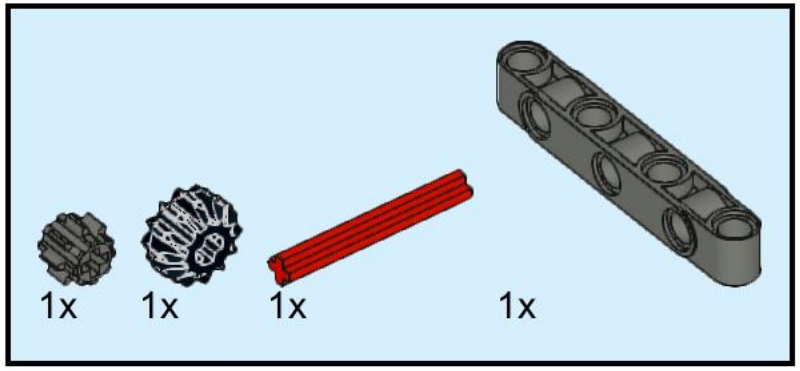

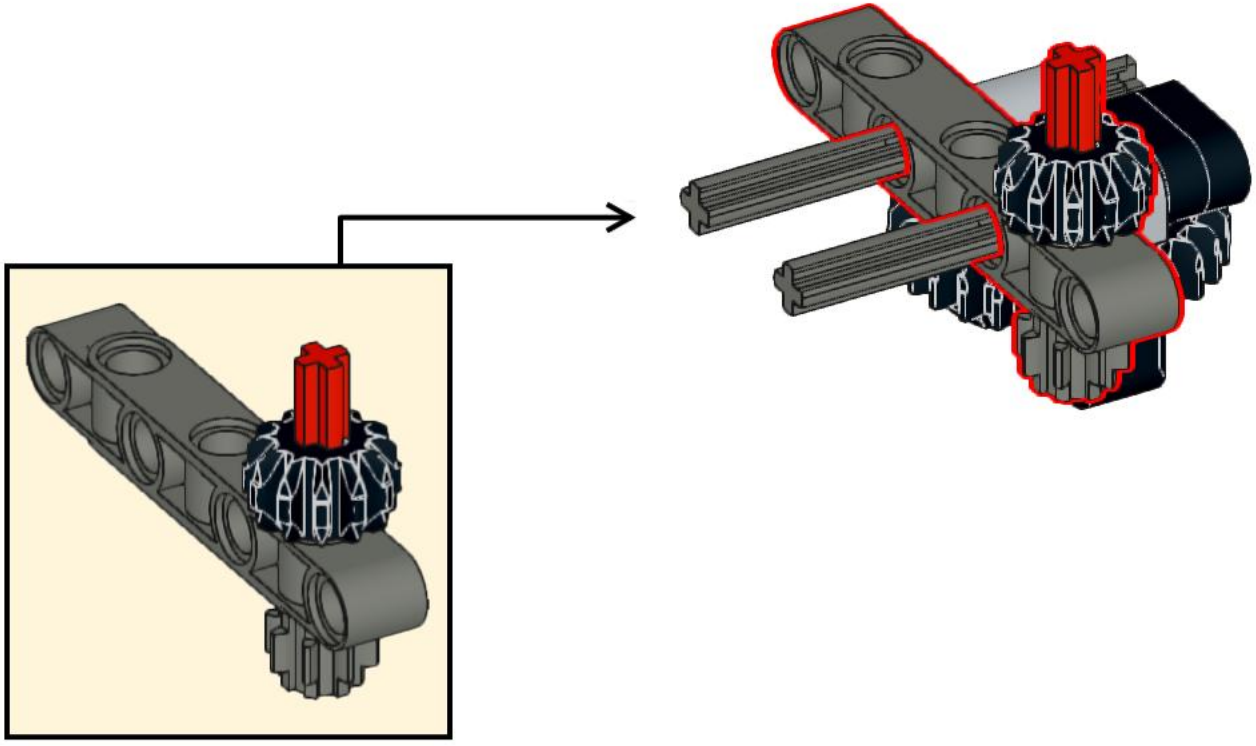

89

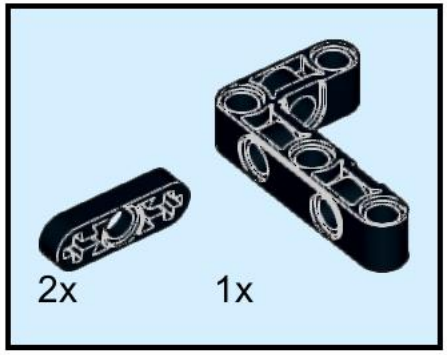

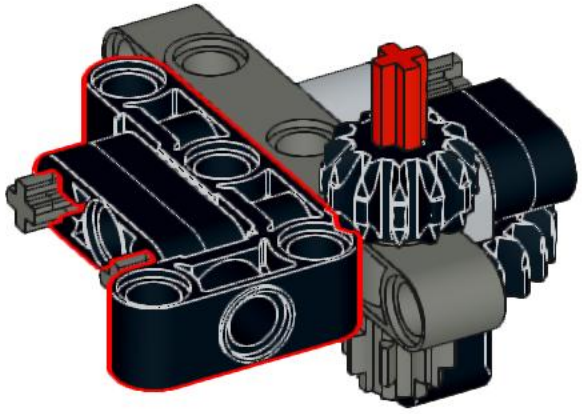

90

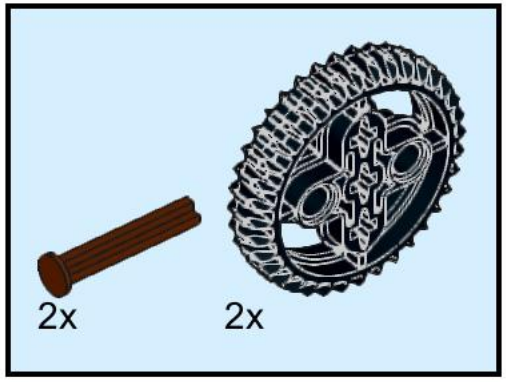

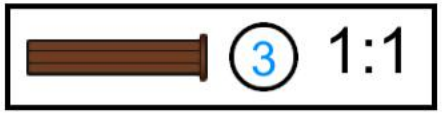

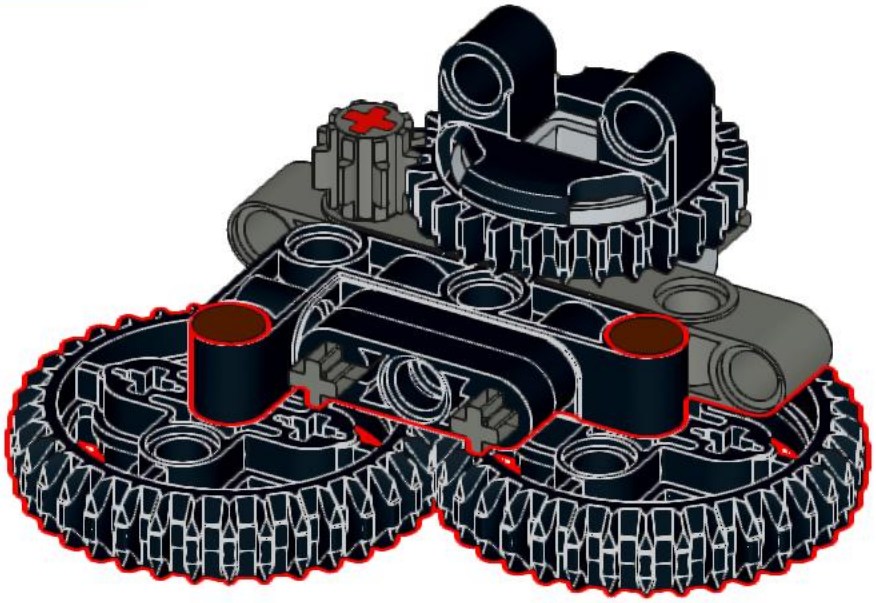

91

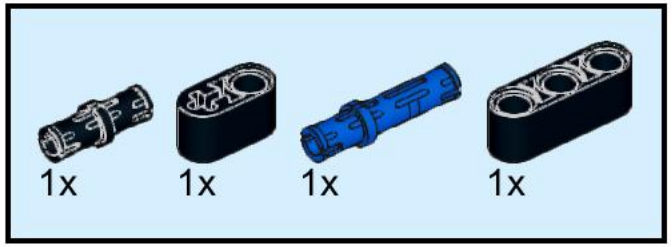

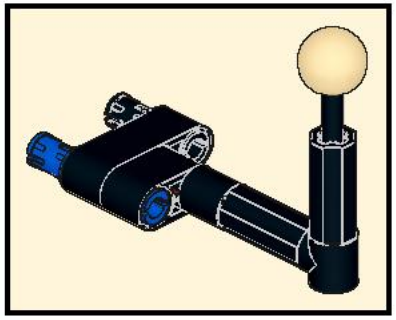

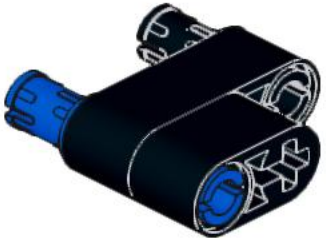

92

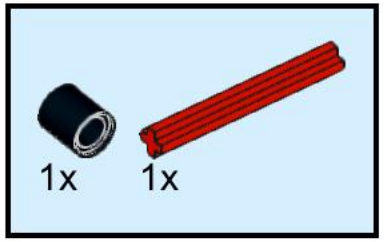

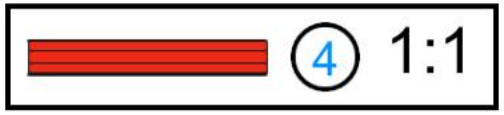

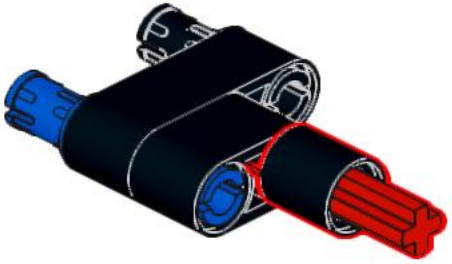

93

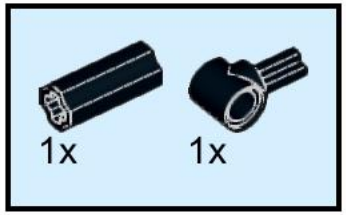

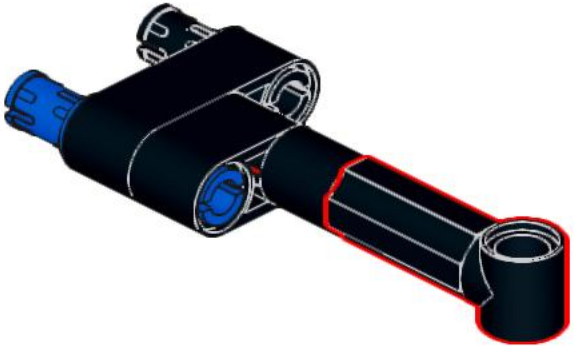

94

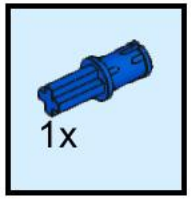

95

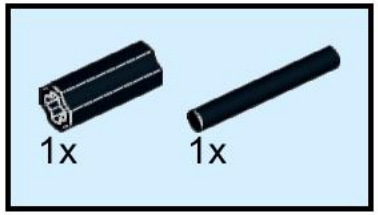

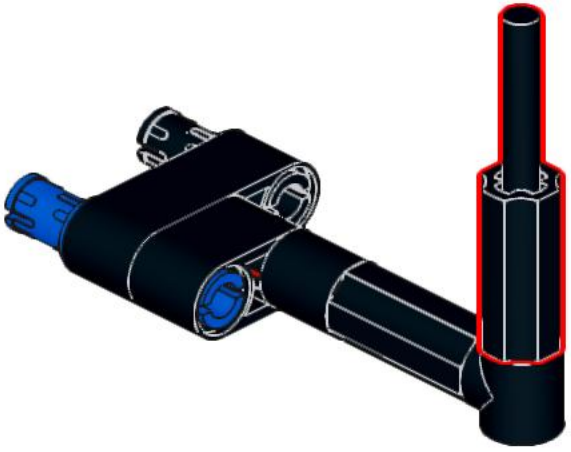

96

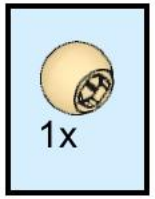

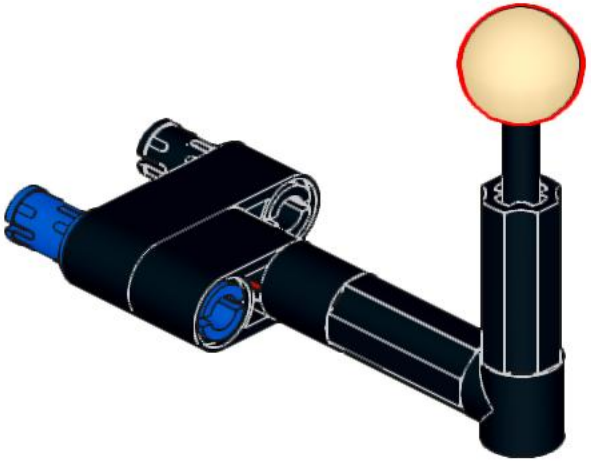

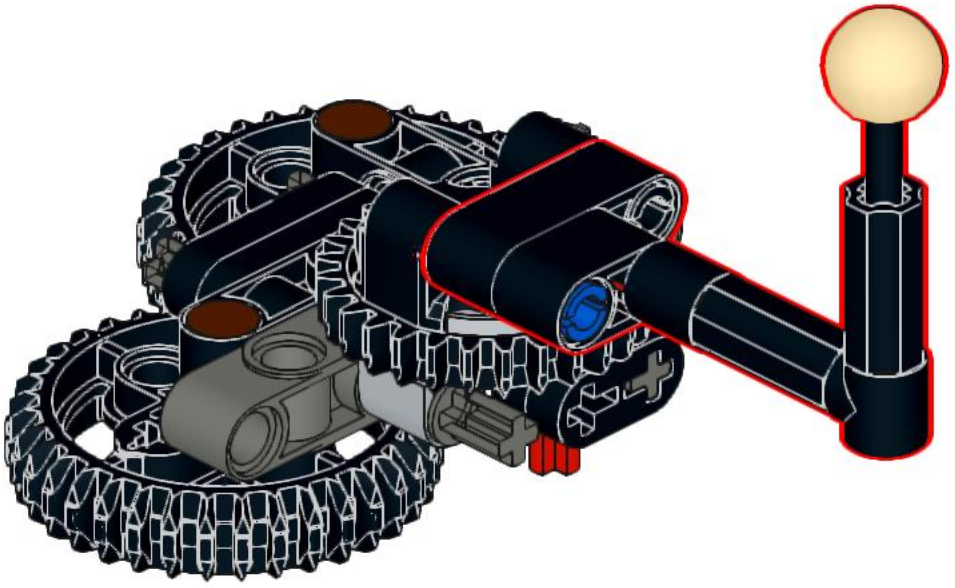

98

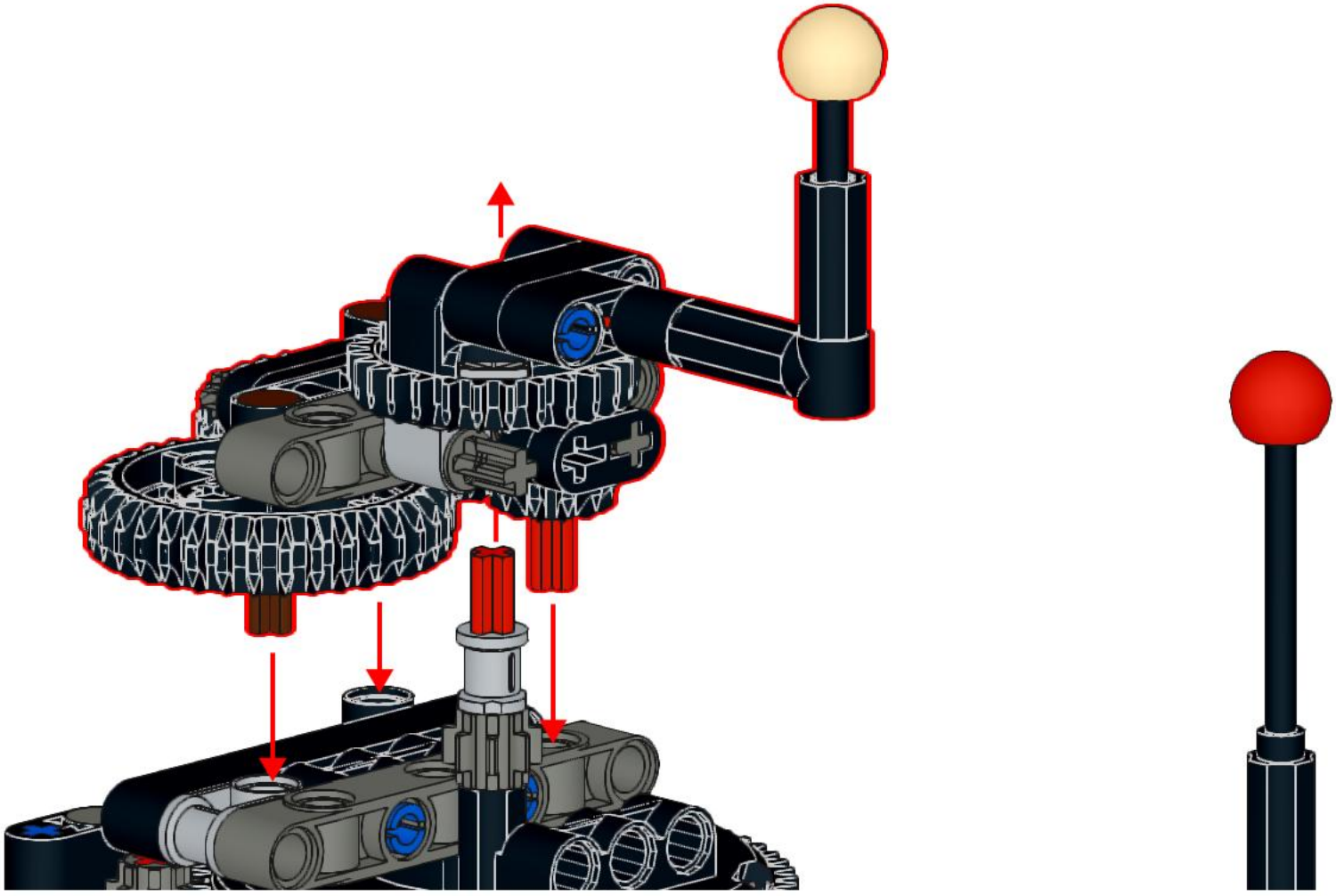

99

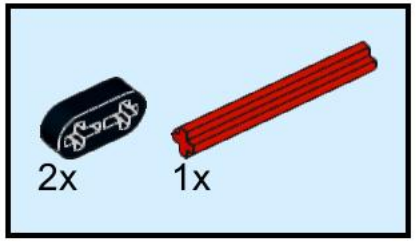

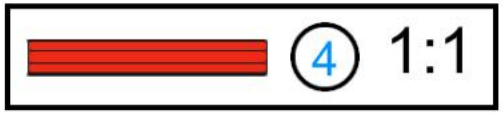

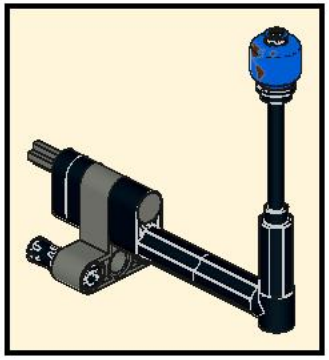

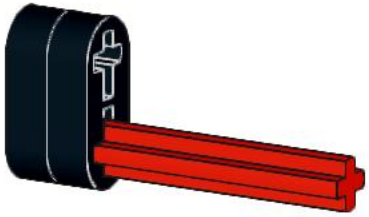

100

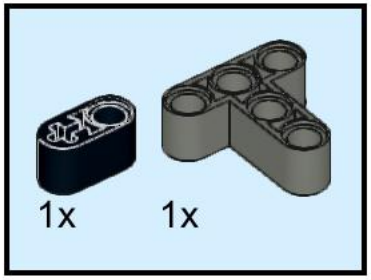

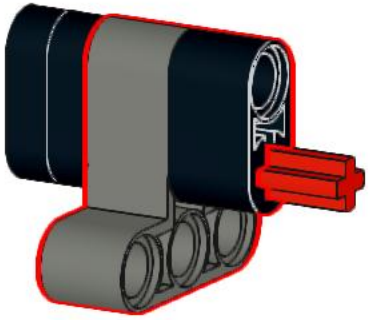

101

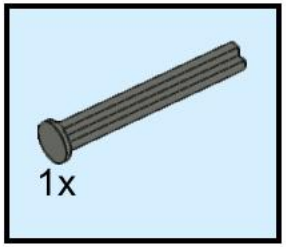

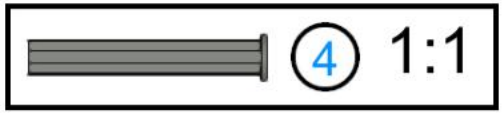

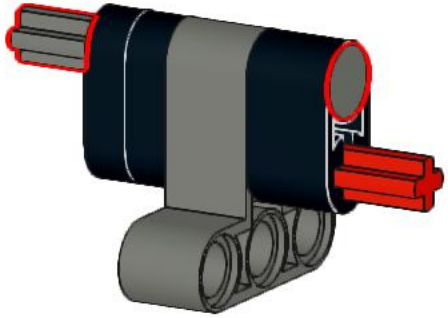

102

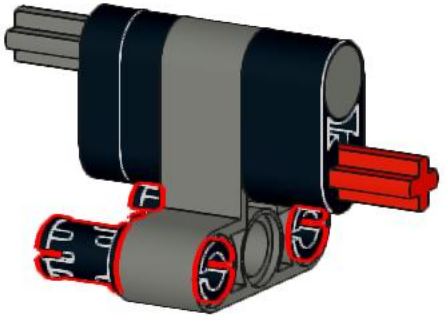

103

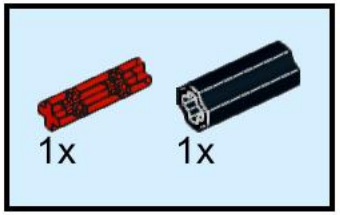

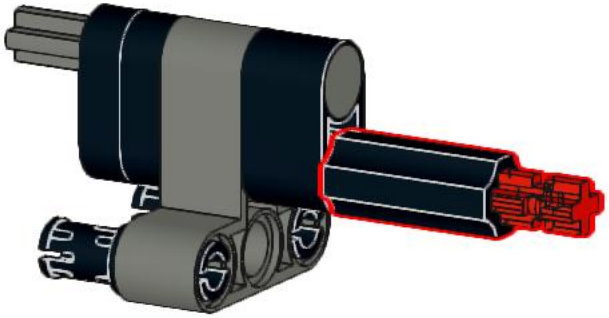

104

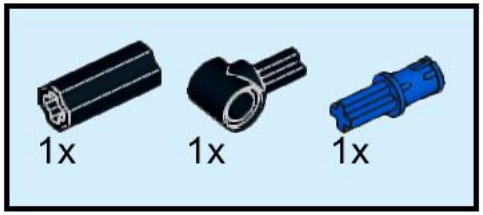

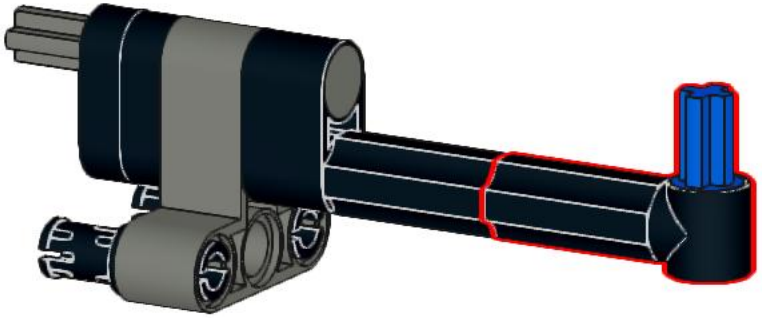

105

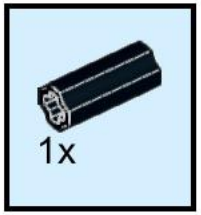

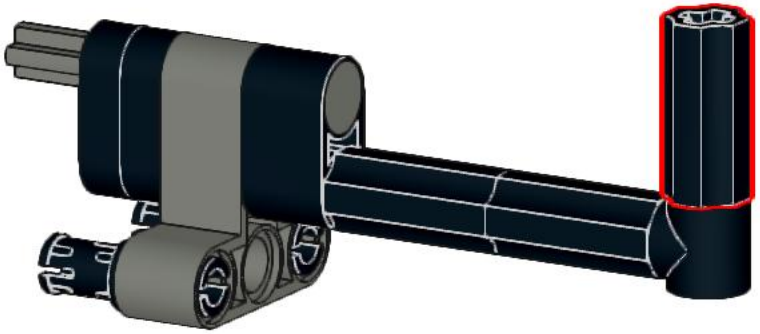

106

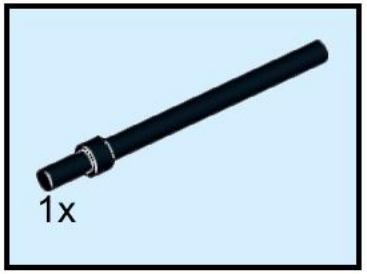

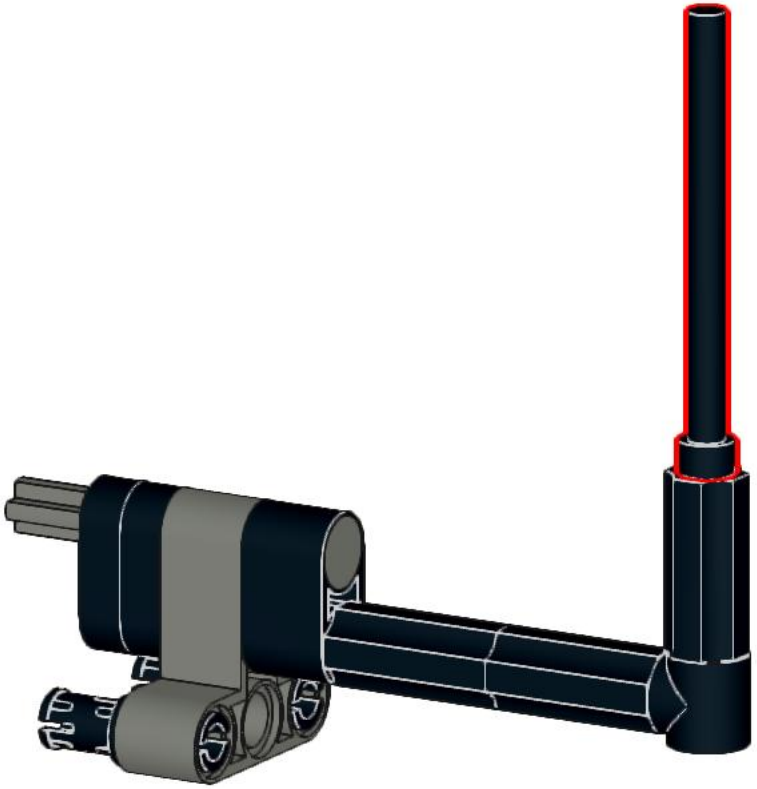

107

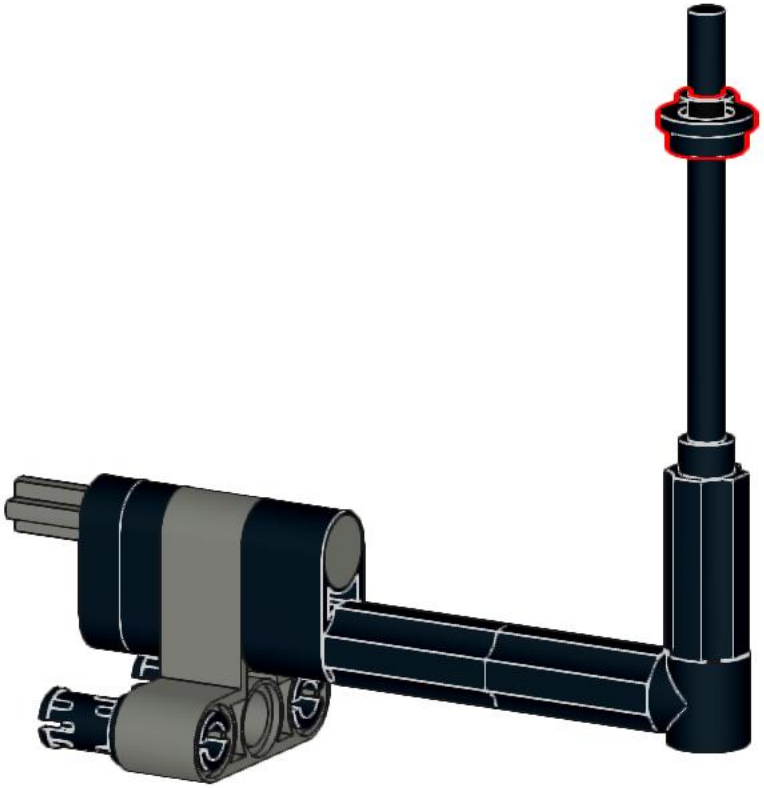

108

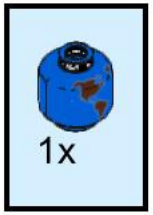

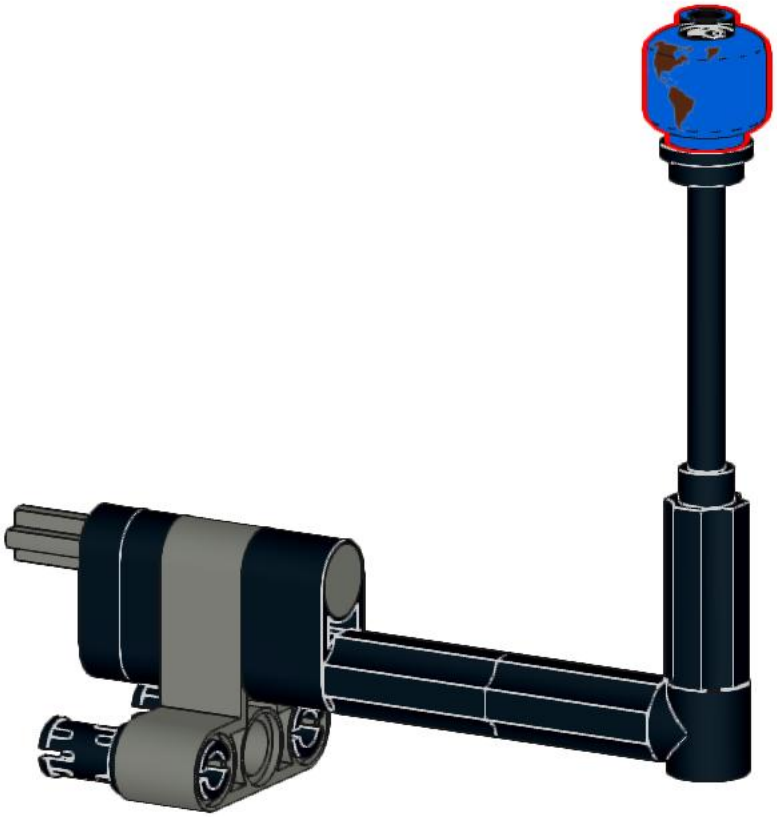

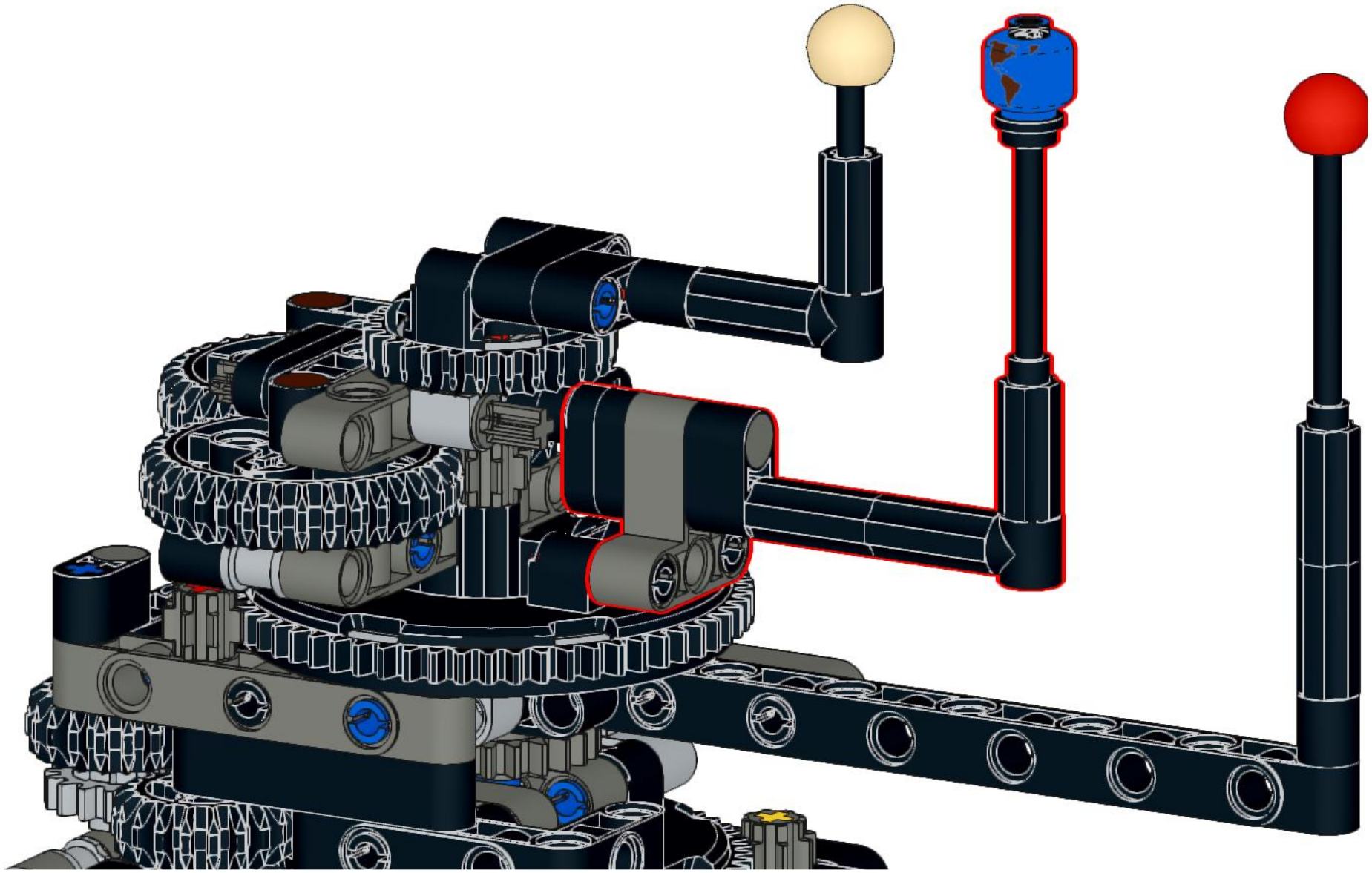

110

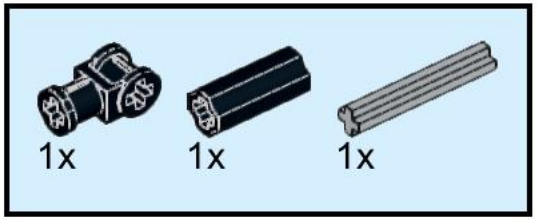

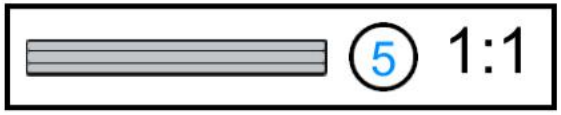

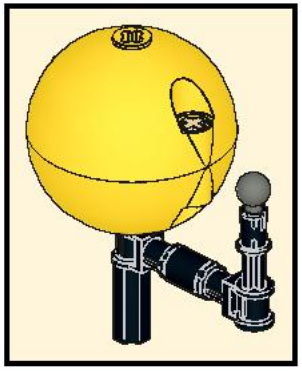

111

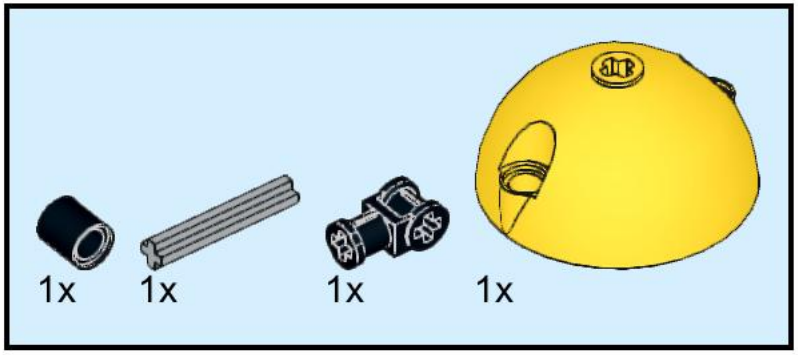

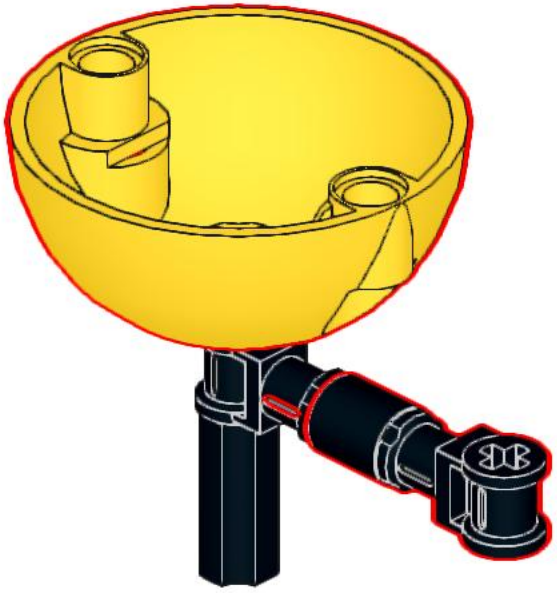

112

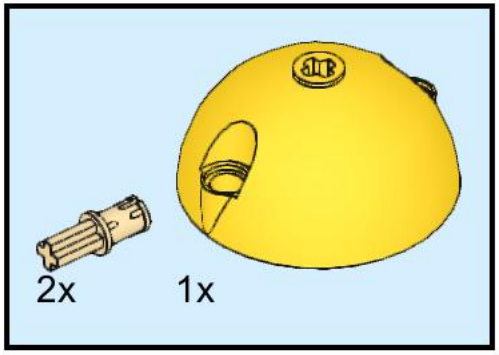

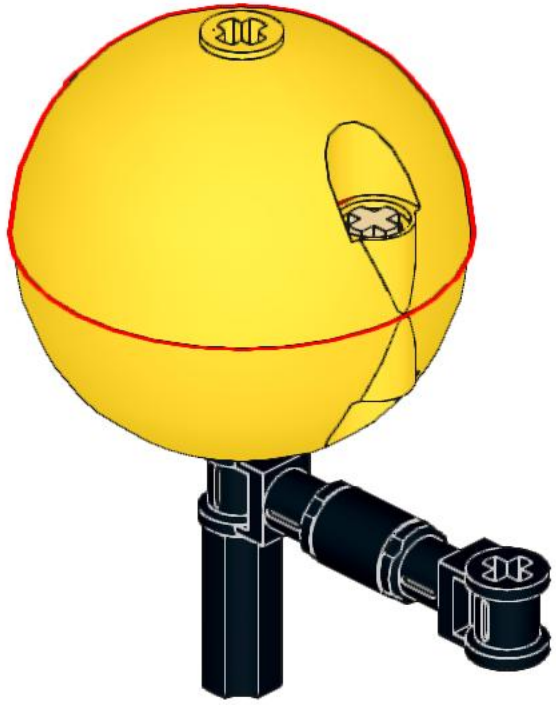
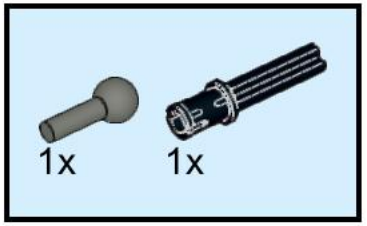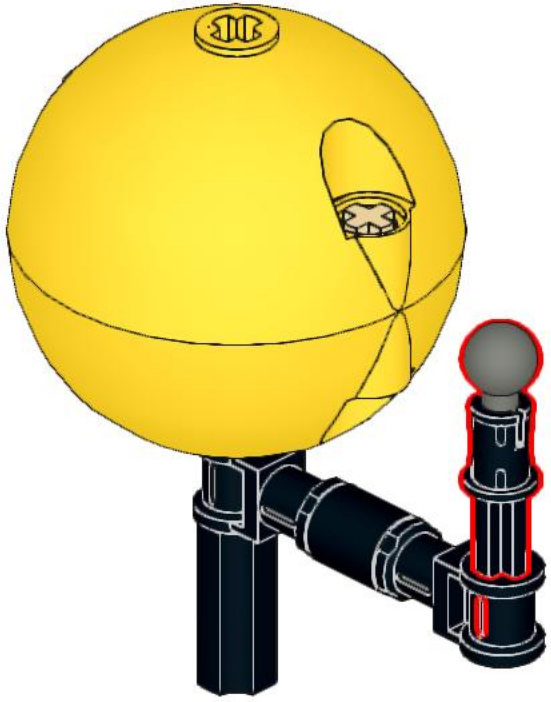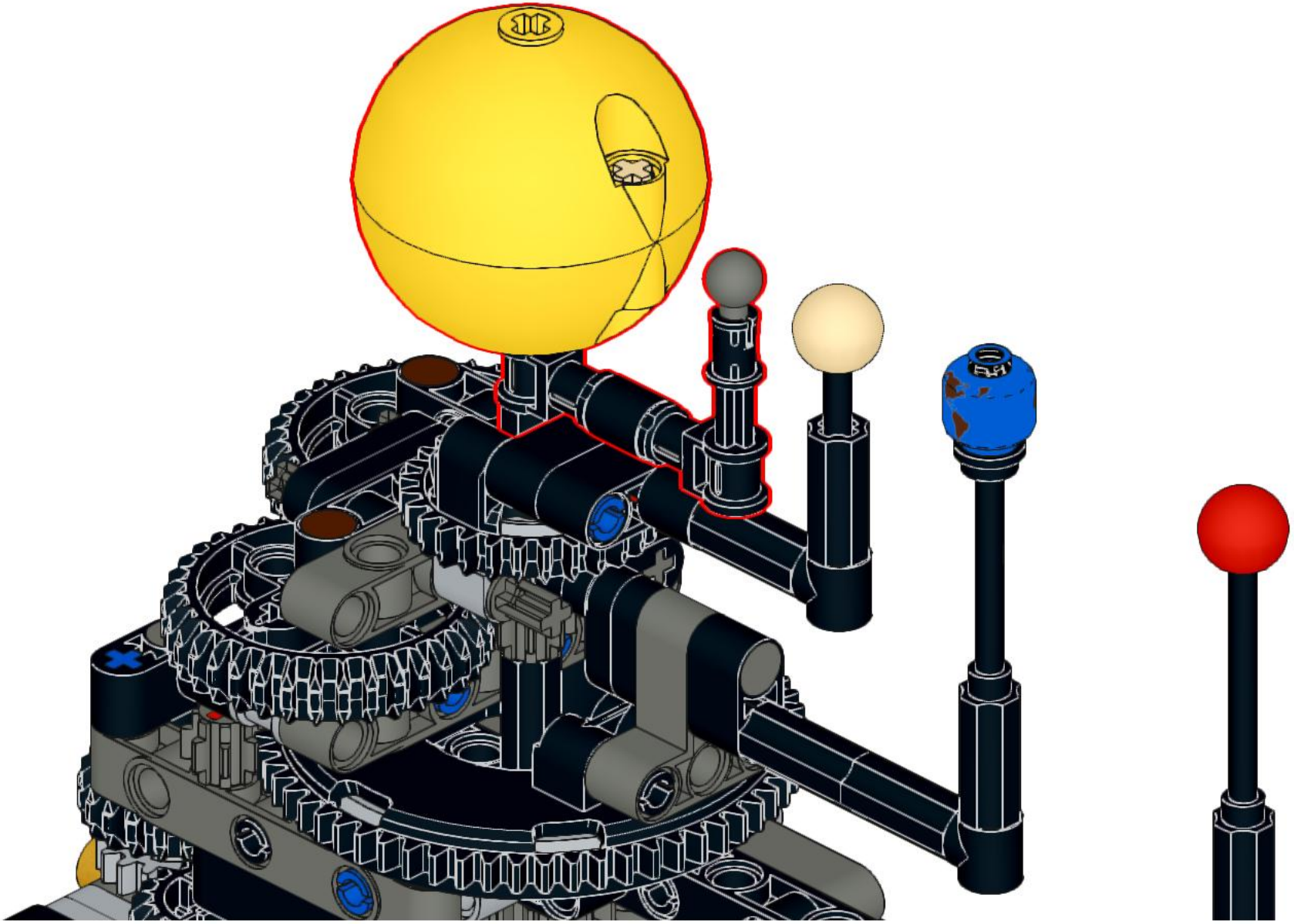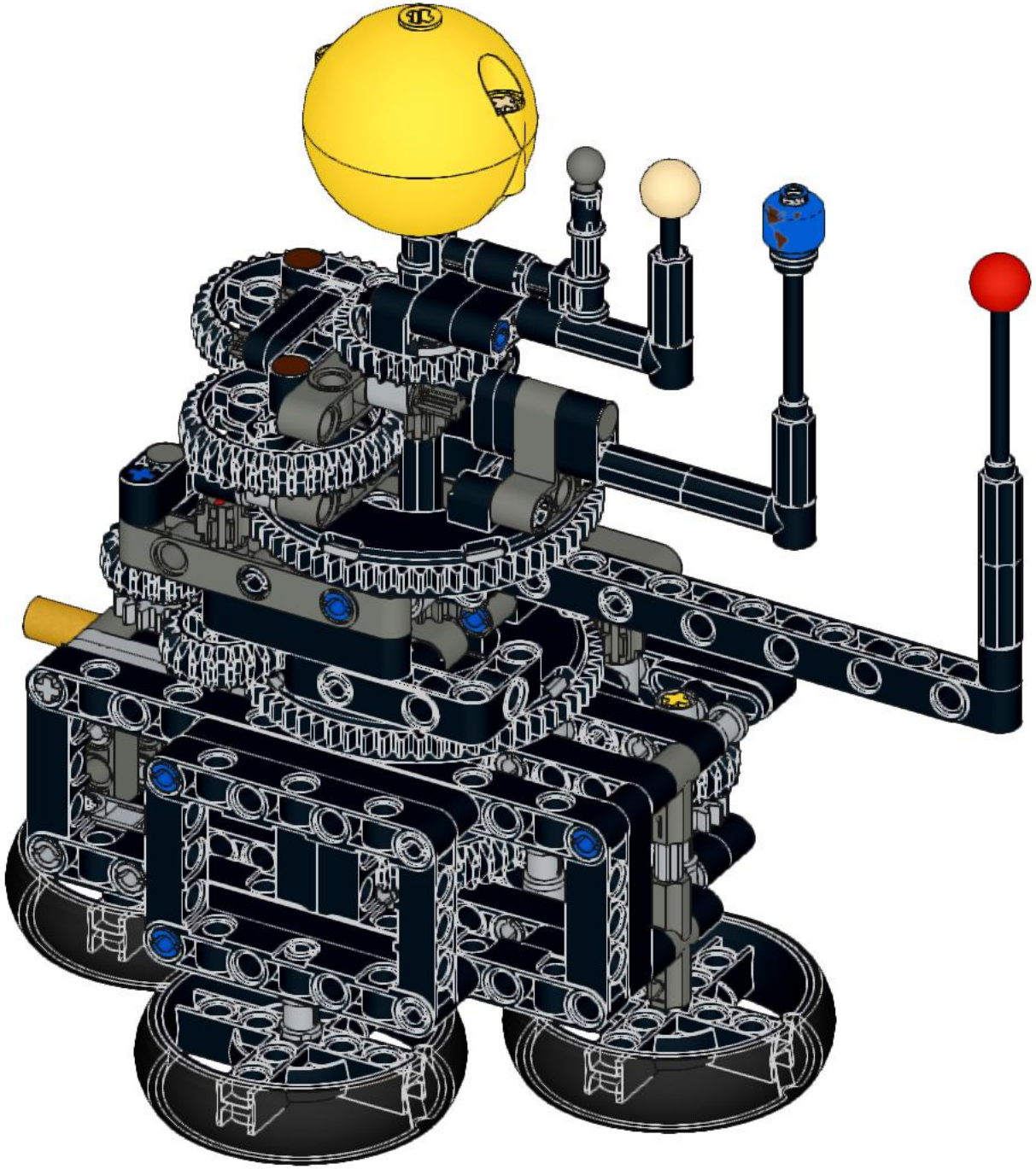
113