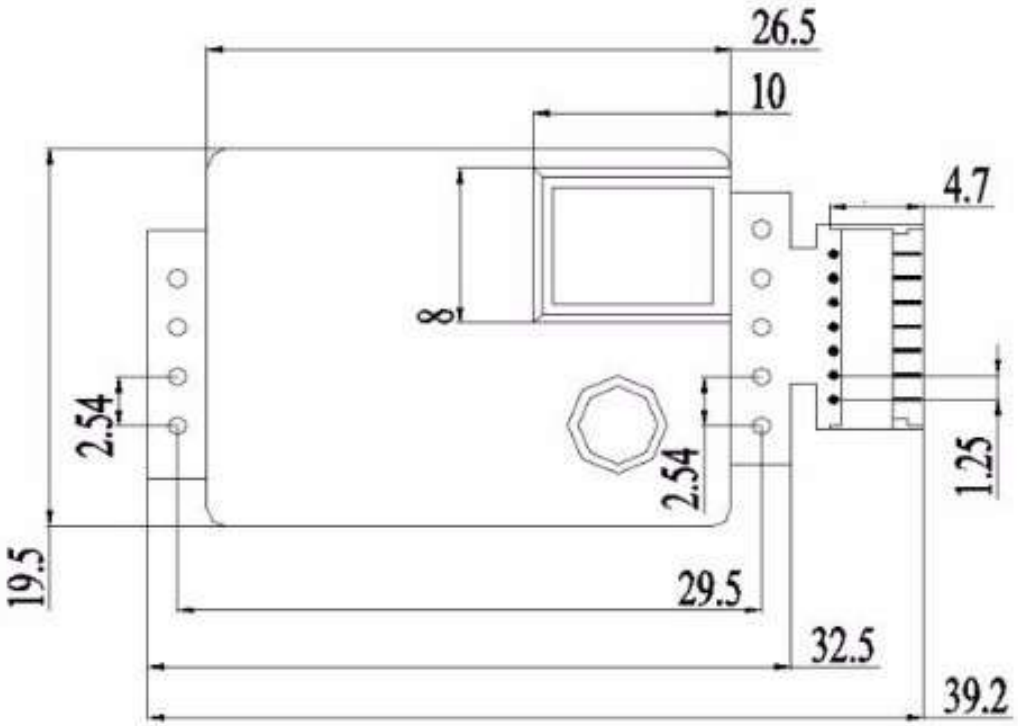
26.5
10
4.7
8
2.54
2.54
1.25
19.5
29.5
32.5
39.2

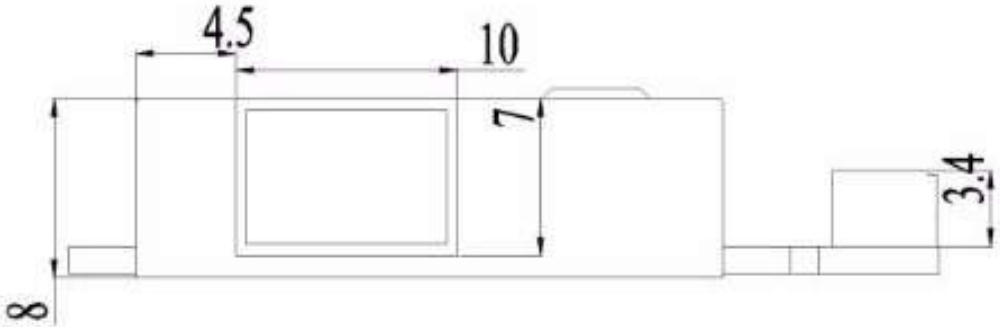
4.5
10
7
3.4
8