Жгут проводов задний в сборе - 8450006829/ 8420/ 8421/ 8501/ 7004/ 6475

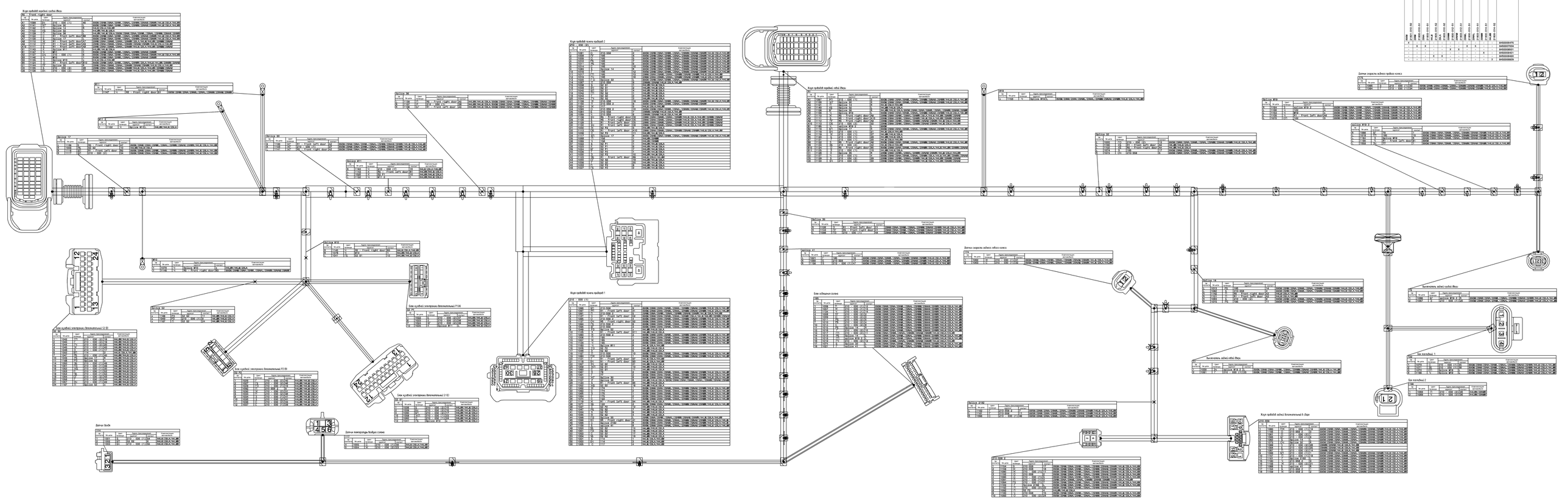
Жгут проводов задний в сборе - 8450006829/ 8420/ 8421/ 8501/ 7004/ 6475
Таблица исполнений
Комплектация двигателя
Обозначение жгута
Жгут проводов задний в сборе
Жгут проводов задний в сборе - 8450006829/ 8420/ 8421/ 8501/ 7004/ 6475

Жгут проводов соединительный аккумуляторной батареи и стартера в сборе 8450006986/6883

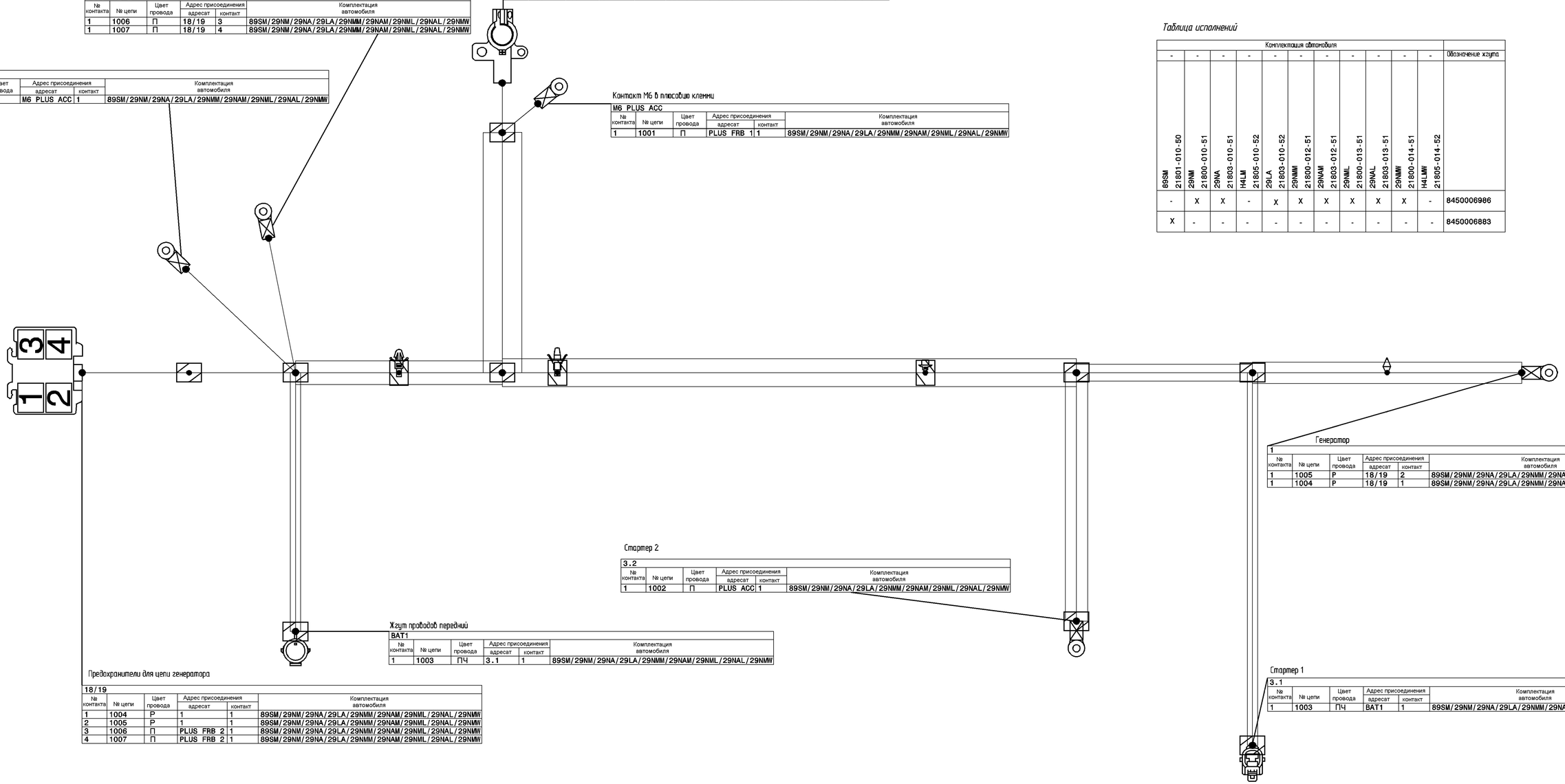

+ М6 2

PLUS_FRB_2					
№ контакта	№ цепи	Цвет провода	Адрес присоединения		Комплектация автомобиля
			адресат	контакт	
1	1006	П	18/19	3	89SM/29NM/29NA/29LA/29NMM/29NAM/29NML/29NAL/29NMW
1	1007	П	18/19	4	89SM/29NM/29NA/29LA/29NMM/29NAM/29NML/29NAL/29NMW

Плюсовая клемма АКБ

PLUS_ACC					
№ контакта	№ цепи	Цвет провода	Адрес присоединения		Комплектация автомобиля
			адресат	контакт	
1	1002	П	3.2	1	89SM/29NM/29NA/29LA/29NMM/29NAM/29NML/29NAL/29NMW

PLUS_FRB_1					
№ контакта	№ цепи	Цвет провода	Адрес присоединения		Комплектация автомобиля
			адресат	контакт	
1	1001	П	М6 PLUS_ACC	1	89SM/29NM/29NA/29LA/29NMM/29NAM/29NML/29NAL/29NMW

Контакт М6 в плюсовую клемму

М6 PLUS_ACC					
№ контакта	№ цепи	Цвет провода	Адрес присоединения		Комплектация автомобиля
			адресат	контакт	
1	1001	П	PLUS_FRB_1	1	89SM/29NM/29NA/29LA/29NMM/29NAM/29NML/29NAL/29NMW

Таблица исполнений

Комплектация автомобиля											Обозначение жгута
-	-	-	-	-	-	-	-	-	-	-	
89SM 21801-010-50	29NM 21800-010-51	29NA 21803-010-51	H4LM 21805-010-52	29LA 21803-010-52	29NMM 21800-012-51	29NAM 21803-012-51	29NML 21800-013-51	29NAL 21803-013-51	29NMW 21800-014-51	H4LMW 21805-014-52	
-	X	X	-	X	X	X	X	X	X	-	8450006986
X	-	-	-	-	-	-	-	-	-	-	8450006883

Генератор

1					
№ контакта	№ цепи	Цвет провода	Адрес присоединения		Комплектация автомобиля
			адресат	контакт	
1	1005	Р	18/19	2	89SM/29NM/29NA/29LA/29NMM/29NAM/29NML/29NAL/29NMW
1	1004	Р	18/19	1	89SM/29NM/29NA/29LA/29NMM/29NAM/29NML/29NAL/29NMW

Стартер 2

3.2					
№ контакта	№ цепи	Цвет провода	Адрес присоединения		Комплектация автомобиля
			адресат	контакт	
1	1002	П	PLUS_ACC	1	89SM/29NM/29NA/29LA/29NMM/29NAM/29NML/29NAL/29NMW

Жгут проводов передний

BAT1					
№ контакта	№ цепи	Цвет провода	Адрес присоединения		Комплектация автомобиля
			адресат	контакт	
1	1003	ПЧ	3.1	1	89SM/29NM/29NA/29LA/29NMM/29NAM/29NML/29NAL/29NMW

Предохранители для цепи генератора

18/19					
№ контакта	№ цепи	Цвет провода	Адрес присоединения		Комплектация автомобиля
			адресат	контакт	
1	1004	Р	1	1	89SM/29NM/29NA/29LA/29NMM/29NAM/29NML/29NAL/29NMW
2	1005	Р	1	1	89SM/29NM/29NA/29LA/29NMM/29NAM/29NML/29NAL/29NMW
3	1006	П	PLUS_FRB_2	1	89SM/29NM/29NA/29LA/29NMM/29NAM/29NML/29NAL/29NMW
4	1007	П	PLUS_FRB_2	1	89SM/29NM/29NA/29LA/29NMM/29NAM/29NML/29NAL/29NMW

Стартер 1

3.1					
№ контакта	№ цепи	Цвет провода	Адрес присоединения		Комплектация автомобиля
			адресат	контакт	
1	1003	ПЧ	BAT1	1	89SM/29NM/29NA/29LA/29NMM/29NAM/29NML/29NAL/29NMW

Привод соединительный аккумуляторной батареи с корпусом с сборе 8450006987

Минусовая клемма АКБ

MINUS ACC					
№ контакта	№ цепи	Цвет провода	Адрес присоединения		Комплектация автомобиля
			адресат	контакт	
1	1001	Ч	M0	1	89SM/29NM/29NA/29LA/29NMM/29NAM/29NML/29NAL/29NMW

M0					
№ контакта	№ цепи	Цвет провода	Адрес присоединения		Комплектация автомобиля
			адресат	контакт	
1	1001	Ч	MINUS ACC	1	89SM/29NM/29NA/29LA/29NMM/29NAM/29NML/29NAL/29NMW

Провод массы двигателя в сборе 8450006989

R1					
№ контакта	№ цепи	Цвет провода	Адрес присоединения		Комплектация автомобиля
			адресат	контакт	
1	1001	Ч	R2	1	89SM/29NM/29NA/29LA/29NMM/29NAM/29NML/29NAL/29NMW

R2					
№ контакта	№ цепи	Цвет провода	Адрес присоединения		Комплектация автомобиля
			адресат	контакт	
1	1001	Ч	R1	1	89SM/29NM/29NA/29LA/29NMM/29NAM/29NML/29NAL/29NMW

Жгут проводов передней правой двери в сборе 8450007009/ 7008 /6477/ 0104

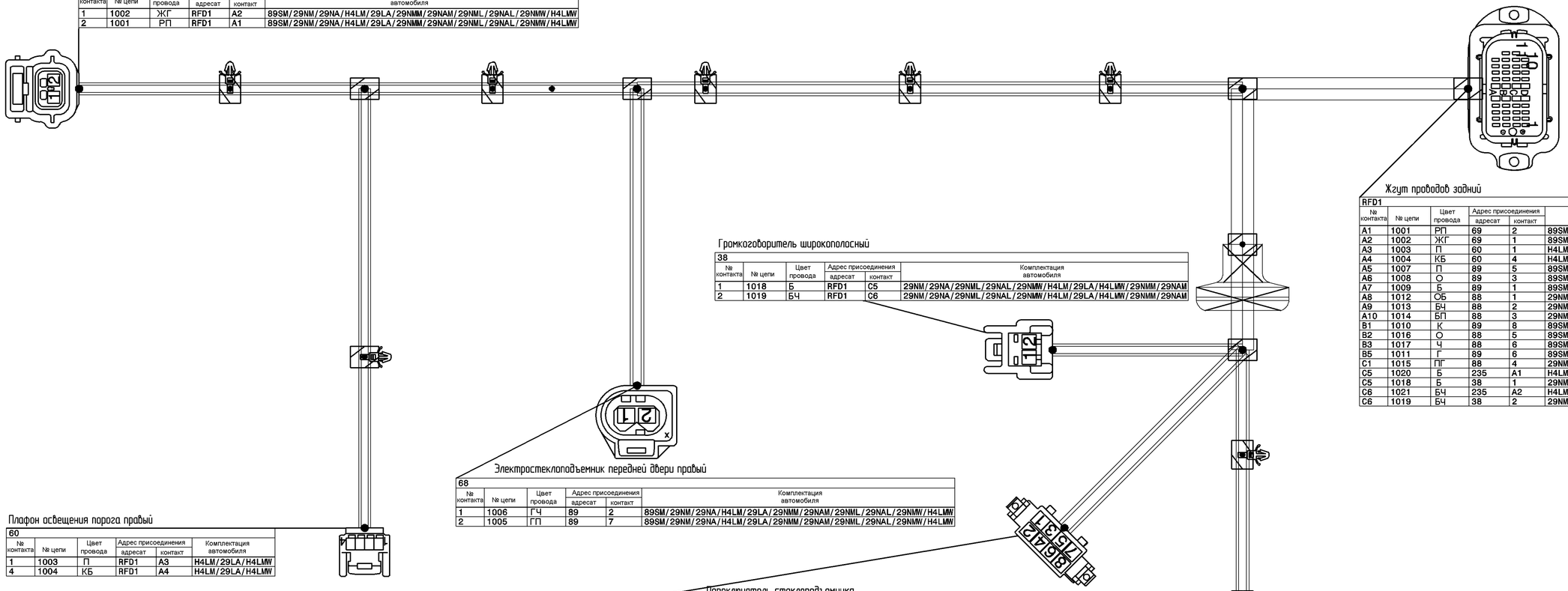

Замок передней двери правый

69					
№ контакта	№ цепи	Цвет провода	Адрес присоединения		Комплектация автомобиля
			адресат	контакт	
1	1002	ЖГ	RFD1	A2	89SM/29NM/29NA/H4LM/29LA/29NMM/29NAM/29NML/29NAL/29NMW/H4LMW
2	1001	РП	RFD1	A1	89SM/29NM/29NA/H4LM/29LA/29NMM/29NAM/29NML/29NAL/29NMW/H4LMW

Жгут проводов задний

RFD1					
№ контакта	№ цепи	Цвет провода	Адрес присоединения		Комплектация автомобиля
			адресат	контакт	
A1	1001	РП	69	2	89SM/29NM/29NA/H4LM/29LA/29NMM/29NAM/29NML/29NAL/29NMW/H4LMW
A2	1002	ЖГ	69	1	89SM/29NM/29NA/H4LM/29LA/29NMM/29NAM/29NML/29NAL/29NMW/H4LMW
A3	1003	П	60	1	H4LM/29LA/H4LMW
A4	1004	КБ	60	4	H4LM/29LA/H4LMW
A5	1007	П	89	5	89SM/29NM/29NA/29NML/29NAL/29NMW/H4LM/29LA/H4LMW/29NMM/29NAM
A6	1008	О	89	3	89SM/29NM/29NA/29NML/29NAL/29NMW/H4LM/29LA/H4LMW/29NMM/29NAM
A7	1009	Б	89	1	89SM/29NM/29NA/29NML/29NAL/29NMW/H4LM/29LA/H4LMW/29NMM/29NAM
A8	1012	ОБ	88	1	29NM/29NA/29NML/29NAL/29NMW/H4LM/29LA/H4LMW/29NMM/29NAM
A9	1013	БЧ	88	2	29NM/29NA/29NML/29NAL/29NMW/H4LM/29LA/H4LMW/29NMM/29NAM
A10	1014	БП	88	3	29NM/29NA/29NML/29NAL/29NMW/H4LM/29LA/H4LMW/29NMM/29NAM
B1	1010	К	89	8	89SM/29NM/29NA/29NML/29NAL/29NMW/H4LM/29LA/H4LMW/29NMM/29NAM
B2	1016	О	88	5	89SM/29NM/29NA/29NML/29NAL/29NMW/H4LM/29LA/H4LMW/29NMM/29NAM
B3	1017	Ч	88	6	89SM/29NM/29NA/29NML/29NAL/29NMW/H4LM/29LA/H4LMW/29NMM/29NAM
B5	1011	Г	89	6	89SM/29NM/29NA/29NML/29NAL/29NMW/H4LM/29LA/H4LMW/29NMM/29NAM
C1	1015	ПГ	88	4	29NM/29NA/29NML/29NAL/29NMW/H4LM/29LA/H4LMW/29NMM/29NAM
C5	1020	Б	235	A1	H4LM/29LA/H4LMW/29NMM/29NAM
C5	1018	Б	38	1	29NM/29NA/29NML/29NAL/29NMW/H4LM/29LA/H4LMW/29NMM/29NAM
C6	1021	БЧ	235	A2	H4LM/29LA/H4LMW/29NMM/29NAM
C6	1019	БЧ	38	2	29NM/29NA/29NML/29NAL/29NMW/H4LM/29LA/H4LMW/29NMM/29NAM

Громкоговоритель широкополосный

38					
№ контакта	№ цепи	Цвет провода	Адрес присоединения		Комплектация автомобиля
			адресат	контакт	
1	1018	Б	RFD1	C5	29NM/29NA/29NML/29NAL/29NMW/H4LM/29LA/H4LMW/29NMM/29NAM
2	1019	БЧ	RFD1	C6	29NM/29NA/29NML/29NAL/29NMW/H4LM/29LA/H4LMW/29NMM/29NAM

Электростеклоподъемник передней двери правый

68					
№ контакта	№ цепи	Цвет провода	Адрес присоединения		Комплектация автомобиля
			адресат	контакт	
1	1006	ГЧ	89	2	89SM/29NM/29NA/H4LM/29LA/29NMM/29NAM/29NML/29NAL/29NMW/H4LMW
2	1005	ГП	89	7	89SM/29NM/29NA/H4LM/29LA/29NMM/29NAM/29NML/29NAL/29NMW/H4LMW

Плафон освещения порога правый

60					
№ контакта	№ цепи	Цвет провода	Адрес присоединения		Комплектация автомобиля
			адресат	контакт	
1	1003	П	RFD1	A3	H4LM/29LA/H4LMW
4	1004	КБ	RFD1	A4	H4LM/29LA/H4LMW

Переключатель стеклоподъемника

89					
№ контакта	№ цепи	Цвет провода	Адрес присоединения		Комплектация автомобиля
			адресат	контакт	
1	1009	Б	RFD1	A7	89SM/29NM/29NA/29NML/29NAL/29NMW/H4LM/29LA/H4LMW/29NMM/29NAM
2	1006	ГЧ	68	1	89SM/29NM/29NA/H4LM/29LA/29NMM/29NAM/29NML/29NAL/29NMW/H4LMW
3	1008	О	RFD1	A6	89SM/29NM/29NA/29NML/29NAL/29NMW/H4LM/29LA/H4LMW/29NMM/29NAM
5	1007	П	RFD1	A5	89SM/29NM/29NA/29NML/29NAL/29NMW/H4LM/29LA/H4LMW/29NMM/29NAM
6	1011	Г	RFD1	B5	89SM/29NM/29NA/29NML/29NAL/29NMW/H4LM/29LA/H4LMW/29NMM/29NAM
7	1005	ГП	68	2	89SM/29NM/29NA/H4LM/29LA/29NMM/29NAM/29NML/29NAL/29NMW/H4LMW
8	1010	К	RFD1	B1	89SM/29NM/29NA/29NML/29NAL/29NMW/H4LM/29LA/H4LMW/29NMM/29NAM

Громкоговоритель высокочастотный

235					
№ контакта	№ цепи	Цвет провода	Адрес присоединения		Комплектация автомобиля
			адресат	контакт	
A1	1020	Б	RFD1	C5	H4LM/29LA/H4LMW/29NMM/29NAM
A2	1021	БЧ	RFD1	C6	H4LM/29LA/H4LMW/29NMM/29NAM

Таблица исполнений

Комплектация автомобиля												
-	-	-	-	-	-	-	-	-	-	-	-	Обозначение жгута
89SM 21801-010-50	29NM 21800-010-51	29NA 21803-010-51	H4LM 21805-010-52	29LA 21803-010-52	29NMM 21800-012-51	29NAM 21803-012-51	29NML 21800-013-51	29NAL 21803-013-51	29NMW 21800-014-51	H4LMW 21805-014-52		
-	X	X	-	-	-	-	X	X	X	-		8450007008
-	-	-	X	X	-	-	-	-	-	X		8450007009
X	-	-	-	-	-	-	-	-	-	-		8450006477
-	-	-	-	-	X	X	-	-	-	-		8450030104

Зеркало наружное правое
(с электрическим приводом и БУП)

88					
№ контакта	№ цепи	Цвет провода	Адрес присоединения		Комплектация автомобиля
			адресат	контакт	
1	1012	ОБ	RFD1	A8	29NM/29NA/29NML/29NAL/29NMW/H4LM/29LA/H4LMW/29NMM/29NAM
2	1013	БЧ	RFD1	A9	29NM/29NA/29NML/29NAL/29NMW/H4LM/29LA/H4LMW/29NMM/29NAM
3	1014	БП	RFD1	A10	29NM/29NA/29NML/29NAL/29NMW/H4LM/29LA/H4LMW/29NMM/29NAM
4	1015	ПГ	RFD1	C1	29NM/29NA/29NML/29NAL/29NMW/H4LM/29LA/H4LMW/29NMM/29NAM
5	1016	О	RFD1	B2	89SM/29NM/29NA/29NML/29NAL/29NMW/H4LM/29LA/H4LMW/29NMM/29NAM
6	1017	Ч	RFD1	B3	89SM/29NM/29NA/29NML/29NAL/29NMW/H4LM/29LA/H4LMW/29NMM/29NAM

Жгут проводов передней левой двери в сборе 8450007011/ 7010/ 6478/ 0105

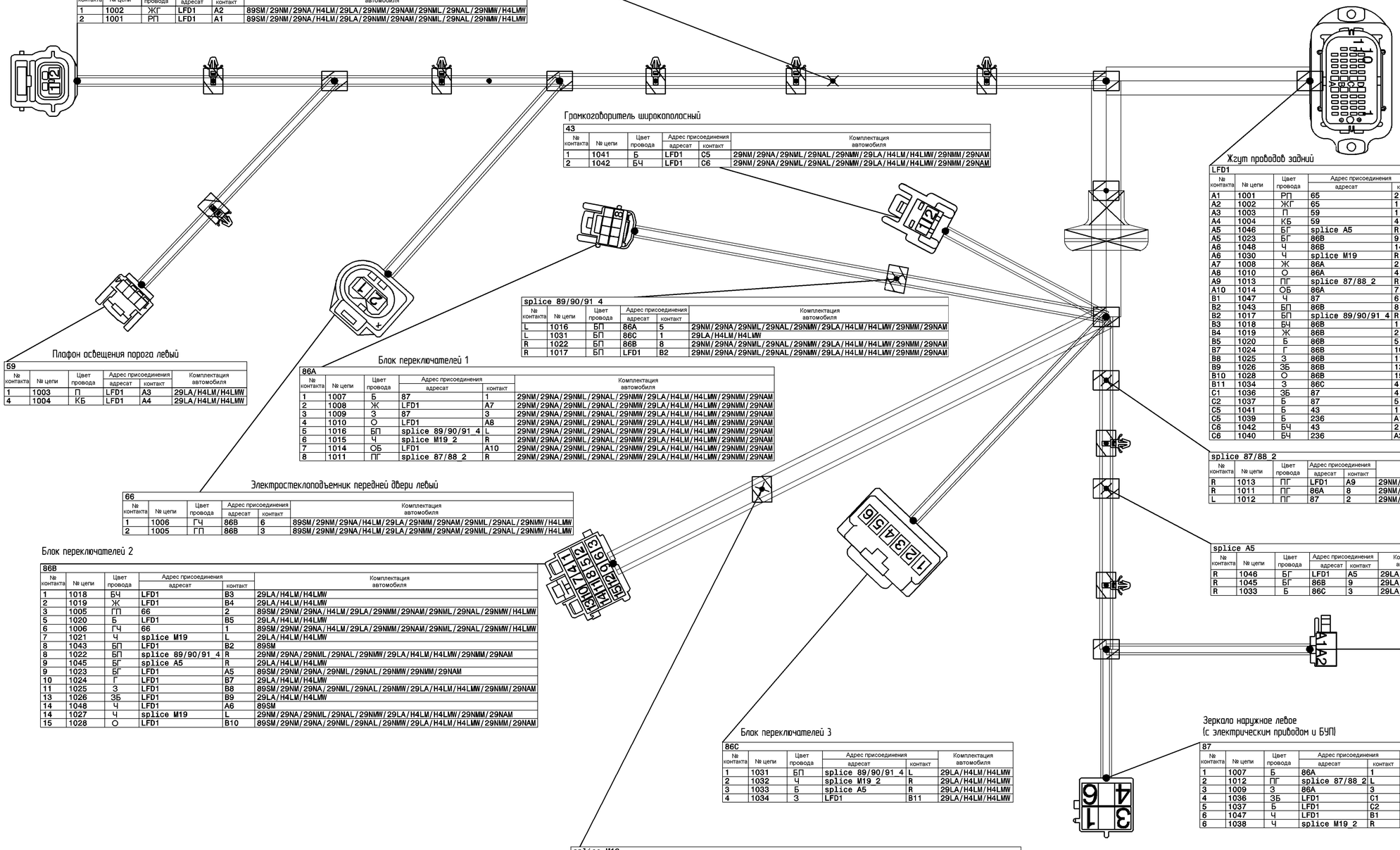

Жгут проводов задней двери в сборе 8450007012/ 8722

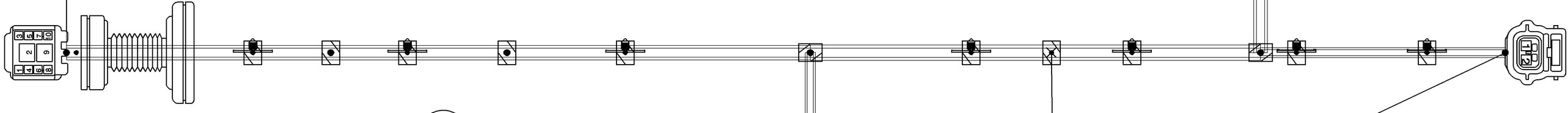

Переключатель стеклоподъемника (8)

90/91					
№ контакта	№ цепи	Цвет провода	Адрес присоединения		Комплектация автомобиля
			адресат	контакт	
1	1009	Б	RD1	7	H4LM/29LA/H4LMW
2	1002	ГЧ	67/72	1	H4LM/29LA/H4LMW
3	1006	О	Splice 1	x	H4LM/29LA/H4LMW
5	1008	П	RD1	9	H4LM/29LA/H4LMW
6	1005	Г	RD1	2	H4LM/29LA/H4LMW
7	1001	ГП	67/72	2	H4LM/29LA/H4LMW
8	1007	К	RD1	5	H4LM/29LA/H4LMW

Жгут проводов задний

RD1					
№ контакта	№ цепи	Цвет провода	Адрес присоединения		Комплектация автомобиля
			адресат	контакт	
1	1003	РП	70/71	2	H4LM/29LA/H4LMW/89SM/29NM/29NA/29NMM/29NAM/29NML/29NAL/29NMW
2	1005	Г	90/91	6	H4LM/29LA/H4LMW
3	1004	РЧ	70/71	1	H4LM/29LA/H4LMW/89SM/29NM/29NA/29NMM/29NAM/29NML/29NAL/29NMW
4	1012	О	Splice 1	x	H4LM/29LA/H4LMW
5	1007	К	90/91	8	H4LM/29LA/H4LMW
6	1011	Ж	37/57	2	H4LM/29LA/H4LMW/89SM/29NM/29NA/29NMM/29NAM/29NML/29NAL/29NMW
7	1009	Б	90/91	1	H4LM/29LA/H4LMW
8	1010	ЖГ	37/57	1	H4LM/29LA/H4LMW/89SM/29NM/29NA/29NMM/29NAM/29NML/29NAL/29NMW
9	1008	П	90/91	5	H4LM/29LA/H4LMW
10	1013	О	Splice 1	x	H4LM/29LA/H4LMW

Splice 1					
№ контакта	№ цепи	Цвет провода	Адрес присоединения		Комплектация автомобиля
			адресат	контакт	
x	1013	О	RD1	10	H4LM/29LA/H4LMW
x	1012	О	RD1	4	H4LM/29LA/H4LMW
x	1006	О	90/91	3	H4LM/29LA/H4LMW

Замок задней двери (2)

70/71					
№ контакта	№ цепи	Цвет провода	Адрес присоединения		Комплектация автомобиля
			адресат	контакт	
1	1004	РЧ	RD1	3	H4LM/29LA/H4LMW/89SM/29NM/29NA/29NMM/29NAM/29NML/29NAL/29NMW
2	1003	РП	RD1	1	H4LM/29LA/H4LMW/89SM/29NM/29NA/29NMM/29NAM/29NML/29NAL/29NMW

67/72					
№ контакта	№ цепи	Цвет провода	Адрес присоединения		Комплектация автомобиля
			адресат	контакт	
1	1002	ГЧ	90/91	2	H4LM/29LA/H4LMW
2	1001	ГП	90/91	7	H4LM/29LA/H4LMW

Громкоговоритель широкополосный задний левый\ правый

37/57					
№ контакта	№ цепи	Цвет провода	Адрес присоединения		Комплектация автомобиля
			адресат	контакт	
1	1010	ЖГ	RD1	8	H4LM/29LA/H4LMW/89SM/29NM/29NA/29NMM/29NAM/29NML/29NAL/29NMW
2	1011	Ж	RD1	6	H4LM/29LA/H4LMW/89SM/29NM/29NA/29NMM/29NAM/29NML/29NAL/29NMW

Таблица исполнений

Комплектация автомобиля												Обозначение жгута
-	-	-	-	-	-	-	-	-	-	-	-	
89SM 21801-010-50	29NM 21800-010-51	29NA 21803-010-51	H4LM 21805-010-52	29LA 21803-010-52	29NMM 21800-012-51	29NAM 21803-012-51	29NML 21800-013-51	29NAL 21803-013-51	29NMW 21800-014-51	H4LMW 21805-014-52		
x	x	x	-	-	x	x	x	x	x	-		8450008722
-	-	-	x	x	-	-	-	-	-	x		8450007012

Жгут проводов системы зажигания в сборе - 8450007467

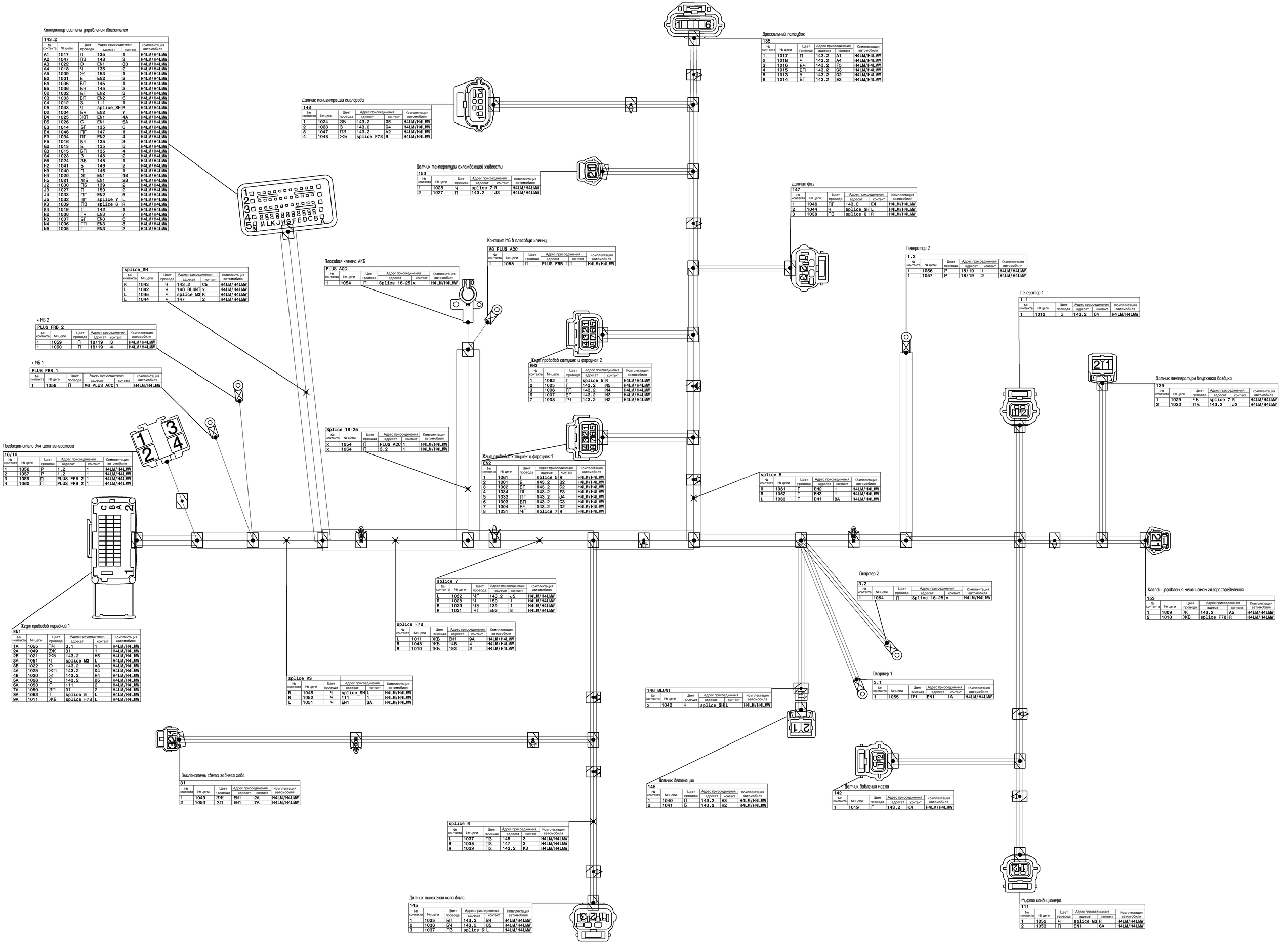

Контроллер системы управления двигателем

143.2					
№ контакта	№ цепи	Цвет провода	Адрес присоединения адресат	контакт	Комплектация автомобиля
A1	1017	П	135	1	H4LM/H4LMW
A2	1047	ПЗ	148	3	H4LM/H4LMW
A3	1022	О	EN1	3B	H4LM/H4LMW
A4	1018	Ч	135	2	H4LM/H4LMW
A5	1009	Ж	153	1	H4LM/H4LMW
B2	1001	Б	EN2	2	H4LM/H4LMW
B4	1035	БП	145	1	H4LM/H4LMW
B5	1036	БЧ	145	2	H4LM/H4LMW
C2	1002	БГ	EN2	3	H4LM/H4LMW
C3	1003	БП	EN2	6	H4LM/H4LMW
C4	1012	З	1.1	1	H4LM/H4LMW
C5	1043	Ч	splice SH	R	H4LM/H4LMW
D2	1004	БЧ	EN2	7	H4LM/H4LMW
D4	1025	ЖП	EN1	4A	H4LM/H4LMW
D5	1026	С	EN1	5A	H4LM/H4LMW
E3	1014	БГ	135	6	H4LM/H4LMW
E4	1046	ПГ	147	1	H4LM/H4LMW
F3	1034	ПГ	EN2	4	H4LM/H4LMW
F5	1016	БЧ	135	3	H4LM/H4LMW
G2	1013	Б	135	5	H4LM/H4LMW
G3	1015	БП	135	4	H4LM/H4LMW
G4	1023	З	148	2	H4LM/H4LMW
G5	1024	ЗБ	148	1	H4LM/H4LMW
H2	1041	Б	146	2	H4LM/H4LMW
H3	1040	П	146	1	H4LM/H4LMW
H4	1020	Ж	EN1	4B	H4LM/H4LMW
H5	1021	ЖБ	EN1	2B	H4LM/H4LMW
J2	1030	ПБ	139	2	H4LM/H4LMW
J3	1027	П	150	2	H4LM/H4LMW
J4	1033	ПГ	EN2	5	H4LM/H4LMW
J5	1032	ЧГ	splice 7	L	H4LM/H4LMW
K3	1039	ПЗ	splice 6	R	H4LM/H4LMW
K4	1019	Г	142	1	H4LM/H4LMW
N2	1008	ГЧ	EN3	7	H4LM/H4LMW
N3	1007	БГ	EN3	6	H4LM/H4LMW
N4	1006	ГП	EN3	3	H4LM/H4LMW
N5	1005	Г	EN3	2	H4LM/H4LMW

Дроссельный патрубок

135					
№ контакта	№ цепи	Цвет провода	Адрес присоединения адресат	контакт	Комплектация автомобиля
1	1017	П	143.2	A1	H4LM/H4LMW
2	1018	Ч	143.2	A4	H4LM/H4LMW
3	1016	БЧ	143.2	F5	H4LM/H4LMW
4	1015	БП	143.2	G3	H4LM/H4LMW
5	1013	Б	143.2	G2	H4LM/H4LMW
6	1014	БГ	143.2	E3	H4LM/H4LMW

Датчик концентрации кислорода

148					
№ контакта	№ цепи	Цвет провода	Адрес присоединения адресат	контакт	Комплектация автомобиля
1	1024	ЗБ	143.2	G5	H4LM/H4LMW
2	1023	З	143.2	G4	H4LM/H4LMW
3	1047	ПЗ	143.2	A2	H4LM/H4LMW
4	1048	ЖБ	splice F78	R	H4LM/H4LMW

Датчик температуры охлаждающей жидкости

150					
№ контакта	№ цепи	Цвет провода	Адрес присоединения адресат	контакт	Комплектация автомобиля
1	1028	Ч	splice 7	R	H4LM/H4LMW
2	1027	П	143.2	J3	H4LM/H4LMW

Датчик фаз

147					
№ контакта	№ цепи	Цвет провода	Адрес присоединения адресат	контакт	Комплектация автомобиля
1	1046	ПГ	143.2	E4	H4LM/H4LMW
2	1044	Ч	splice SH	L	H4LM/H4LMW
3	1038	ПЗ	splice 6	R	H4LM/H4LMW

Контакт М6 в плюсовую клемму

M6 PLUS ACC					
№ контакта	№ цепи	Цвет провода	Адрес присоединения адресат	контакт	Комплектация автомобиля
1	1058	П	PLUS FRB 1	1	H4LM/H4LMW

Плюсовая клемма АКБ

PLUS ACC					
№ контакта	№ цепи	Цвет провода	Адрес присоединения адресат	контакт	Комплектация автомобиля
1	1054	П	Splice 16-25	x	H4LM/H4LMW

splice SH					
№ контакта	№ цепи	Цвет провода	Адрес присоединения адресат	контакт	Комплектация автомобиля
R	1043	Ч	143.2	C5	H4LM/H4LMW
L	1042	Ч	146 BLUNT	x	H4LM/H4LMW
L	1045	Ч	splice M3	R	H4LM/H4LMW
L	1044	Ч	147	2	H4LM/H4LMW

Генератор 2

1.2					
№ контакта	№ цепи	Цвет провода	Адрес присоединения адресат	контакт	Комплектация автомобиля
1	1056	Р	18/19	1	H4LM/H4LMW
1	1057	Р	18/19	2	H4LM/H4LMW

Генератор 1

1.1					
№ контакта	№ цепи	Цвет провода	Адрес присоединения адресат	контакт	Комплектация автомобиля
1	1012	З	143.2	C4	H4LM/H4LMW

+ М6 2

PLUS FRB 2					
№ контакта	№ цепи	Цвет провода	Адрес присоединения адресат	контакт	Комплектация автомобиля
1	1059	П	18/19	3	H4LM/H4LMW
1	1060	П	18/19	4	H4LM/H4LMW

+ М6 1

PLUS FRB 1					
№ контакта	№ цепи	Цвет провода	Адрес присоединения адресат	контакт	Комплектация автомобиля
1	1058	П	M6 PLUS ACC	1	H4LM/H4LMW

Жгут проводов катушек и форсунок 2

EN3					
№ контакта	№ цепи	Цвет провода	Адрес присоединения адресат	контакт	Комплектация автомобиля
1	1062	Г	splice 5	R	H4LM/H4LMW
2	1005	Г	143.2	N5	H4LM/H4LMW
3	1006	ГП	143.2	N4	H4LM/H4LMW
6	1007	БГ	143.2	N3	H4LM/H4LMW
7	1008	ГЧ	143.2	N2	H4LM/H4LMW

Датчик температуры впускного воздуха

139					
№ контакта	№ цепи	Цвет провода	Адрес присоединения адресат	контакт	Комплектация автомобиля
1	1029	ЧБ	splice 7	R	H4LM/H4LMW
2	1030	ПБ	143.2	J2	H4LM/H4LMW

Предохранители для цепи генератора

18/19					
№ контакта	№ цепи	Цвет провода	Адрес присоединения адресат	контакт	Комплектация автомобиля
1	1056	Р	1.2	1	H4LM/H4LMW
2	1057	Р	1.2	1	H4LM/H4LMW
3	1059	П	PLUS FRB 2	1	H4LM/H4LMW
4	1060	П	PLUS FRB 2	1	H4LM/H4LMW

Splice 16-25

Splice 16-25					
№ контакта	№ цепи	Цвет провода	Адрес присоединения адресат	контакт	Комплектация автомобиля
X	1054	П	PLUS ACC	1	H4LM/H4LMW
X	1064	П	3.2	1	H4LM/H4LMW

Жгут проводов катушек и форсунок 1

EN2					
№ контакта	№ цепи	Цвет провода	Адрес присоединения адресат	контакт	Комплектация автомобиля
1	1061	Г	splice 5	R	H4LM/H4LMW
2	1001	Б	143.2	B2	H4LM/H4LMW
3	1002	БГ	143.2	C2	H4LM/H4LMW
4	1034	ПГ	143.2	F3	H4LM/H4LMW
5	1033	ПГ	143.2	J4	H4LM/H4LMW
6	1003	БП	143.2	C3	H4LM/H4LMW
7	1004	БЧ	143.2	D2	H4LM/H4LMW
8	1031	ЧГ	splice 7	R	H4LM/H4LMW

splice 5					
№ контакта	№ цепи	Цвет провода	Адрес присоединения адресат	контакт	Комплектация автомобиля
R	1061	Г	EN2	1	H4LM/H4LMW
R	1062	Г	EN3	1	H4LM/H4LMW
L	1063	Г	EN1	8A	H4LM/H4LMW

Клапан управления механизмом газораспределения

153					
№ контакта	№ цепи	Цвет провода	Адрес присоединения адресат	контакт	Комплектация автомобиля
1	1009	Ж	143.2	A5	H4LM/H4LMW
2	1010	ЖБ	splice F78	R	H4LM/H4LMW

Стартер 2

3.2					
№ контакта	№ цепи	Цвет провода	Адрес присоединения адресат	контакт	Комплектация автомобиля
1	1064	П	Splice 16-25	x	H4LM/H4LMW

Стартер 1

3.1					
№ контакта	№ цепи	Цвет провода	Адрес присоединения адресат	контакт	Комплектация автомобиля
1	1055	ПЧ	EN1	1A	H4LM/H4LMW

Жгут проводов передний 1

EN1					
№ контакта	№ цепи	Цвет провода	Адрес присоединения адресат	контакт	Комплектация автомобиля
1A	1055	ПЧ	3.1	1	H4LM/H4LMW
2A	1049	ЗЖ	31	1	H4LM/H4LMW
2B	1021	ЖБ	143.2	H5	H4LM/H4LMW
3A	1051	Ч	splice M3	L	H4LM/H4LMW
3B	1022	О	143.2	A3	H4LM/H4LMW
4A	1025	ЖП	143.2	D4	H4LM/H4LMW
4B	1020	Ж	143.2	H4	H4LM/H4LMW
5A	1026	С	143.2	D5	H4LM/H4LMW
6A	1053	П	111	2	H4LM/H4LMW
7A	1050	ЗП	31	2	H4LM/H4LMW
8A	1063	Г	splice 5	L	H4LM/H4LMW
9A	1011	ЖБ	splice F78	L	H4LM/H4LMW

splice 7

splice 7					
№ контакта	№ цепи	Цвет провода	Адрес присоединения адресат	контакт	Комплектация автомобиля
L	1032	ЧГ	143.2	J5	H4LM/H4LMW
R	1028	Ч	150	1	H4LM/H4LMW
R	1029	ЧБ	139	1	H4LM/H4LMW
R	1031	ЧГ	EN2	8	H4LM/H4LMW

splice F78

splice F78					
№ контакта	№ цепи	Цвет провода	Адрес присоединения адресат	контакт	Комплектация автомобиля
L	1011	ЖБ	EN1	9A	H4LM/H4LMW
R	1048	ЖБ	148	4	H4LM/H4LMW
R	1010	ЖБ	153	2	H4LM/H4LMW

splice M3

splice M3					
№ контакта	№ цепи	Цвет провода	Адрес присоединения адресат	контакт	Комплектация автомобиля
R	1045	Ч	splice SH	L	H4LM/H4LMW
R	1052	Ч	111	1	H4LM/H4LMW
L	1051	Ч	EN1	3A	H4LM/H4LMW

146 BLUNT

146 BLUNT					
№ контакта	№ цепи	Цвет провода	Адрес присоединения адресат	контакт	Комплектация автомобиля
x	1042	Ч	splice SH	L	H4LM/H4LMW

Выключатель света заднего хода

31					
№ контакта	№ цепи	Цвет провода	Адрес присоединения адресат	контакт	Комплектация автомобиля
1	1049	ЗЖ	EN1	2A	H4LM/H4LMW
2	1050	ЗП	EN1	7A	H4LM/H4LMW

Датчик детонации

146					
№ контакта	№ цепи	Цвет провода	Адрес присоединения адресат	контакт	Комплектация автомобиля
1	1040	П	143.2	H3	H4LM/H4LMW
2	1041	Б	143.2	H2	H4LM/H4LMW

Датчик давления масла

142					
№ контакта	№ цепи	Цвет провода	Адрес присоединения адресат	контакт	Комплектация автомобиля
1	1019	Г	143.2	K4	H4LM/H4LMW

splice 6					
№ контакта	№ цепи	Цвет провода	Адрес присоединения адресат	контакт	Комплектация автомобиля
L	1037	ПЗ	145	3	H4LM/H4LMW
R	1038	ПЗ	147	3	H4LM/H4LMW
R	1039	ПЗ	143.2	K3	H4LM/H4LMW

Датчик положения коленвала

145					
№ контакта	№ цепи	Цвет провода	Адрес присоединения адресат	контакт	Комплектация автомобиля
1	1035	БП	143.2	B4	H4LM/H4LMW
2	1036	БЧ	143.2	B5	H4LM/H4LMW
3	1037	ПЗ	splice 6	L	H4LM/H4LMW

Муфта кондиционера

111					
№ контакта	№ цепи	Цвет провода	Адрес присоединения адресат	контакт	Комплектация автомобиля
1	1052	Ч	splice M3	R	H4LM/H4LMW
2	1053	П	EN1	6A	H4LM/H4LMW

Жгут проводов панели приборов в сборе - 8450008310/ 8413 / 8414/ 8775/ 8715/ 8411/ 8410/ 6985/ 8311/ 8415/ 6469

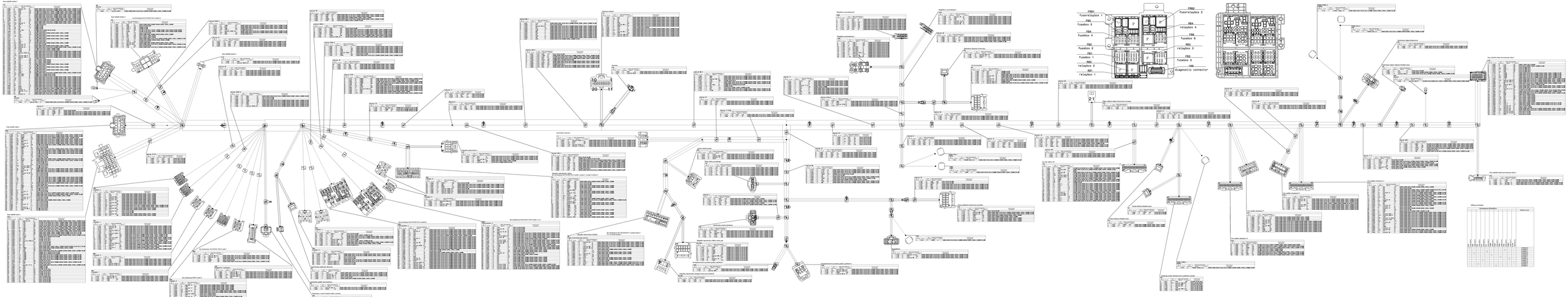

Жгут проводов передний в сборе 8450008712/ 6854 /8435/ 8434/ 8314/ 8432/ 6983/ 7900/ 6467

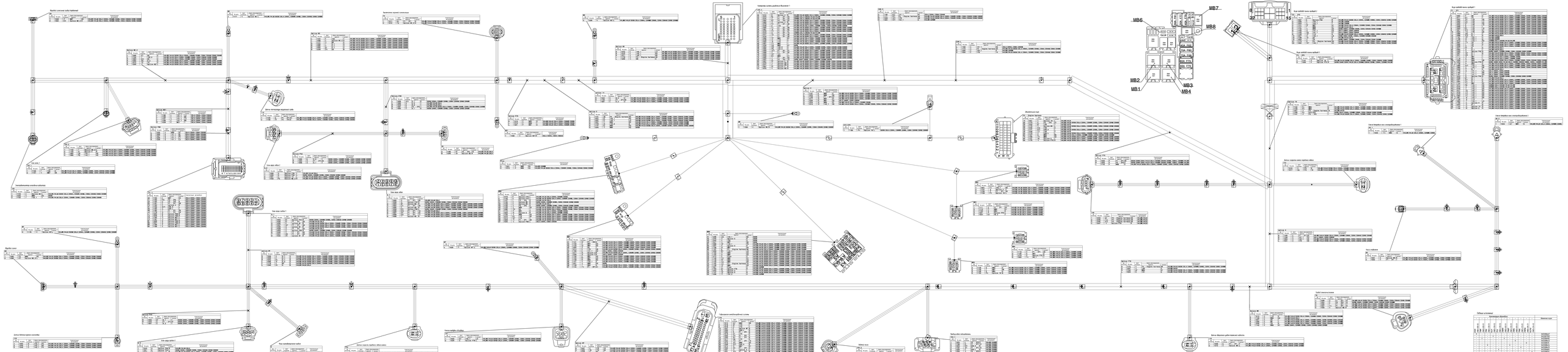
MB6
MB7
MB8
MB2
MB1
MB3
MB4
Датчик температуры наружного воздуха
Датчик температуры внутреннего воздуха
Датчик давления в системе кондиционирования
Датчик давления в системе кондиционирования
Датчик давления в системе кондиционирования

Жгут проводов задний дополнительный в сборе - 8450008719/ 8718/ 8717

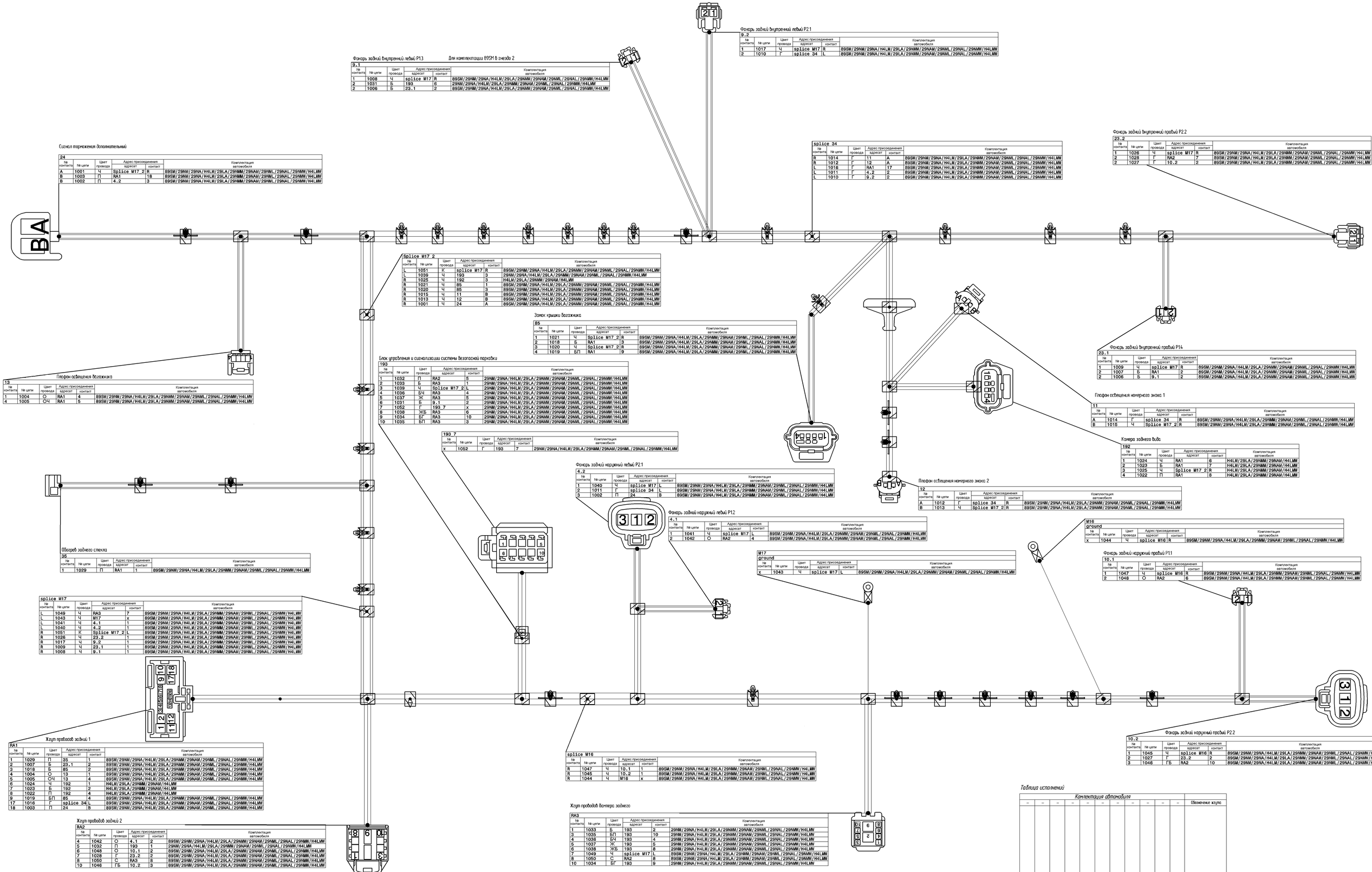

Фонарь задний внутренний левый P2.1

9.2										
№ контакта	№ цепи	Цвет провода	Адрес присоединения адресат	контакт	Комплектация автомобиля					
1	1017	Ч	splice M17	R	89SM/29NM/29NA/H4LM/29LA/29NMM/29NAM/29NML/29NAL/29NMW/H4LMW					
2	1010	Г	splice 34	L	89SM/29NM/29NA/H4LM/29LA/29NMM/29NAM/29NML/29NAL/29NMW/H4LMW					

Фонарь задний внутренний левый P13

9.1										
№ контакта	№ цепи	Цвет провода	Адрес присоединения адресат	контакт	Комплектация автомобиля					
1	1008	Ч	splice M17	R	89SM/29NM/29NA/H4LM/29LA/29NMM/29NAM/29NML/29NAL/29NMW/H4LMW					
2	1031	Б	193	6	29NM/29NA/H4LM/29LA/29NMM/29NAM/29NML/29NAL/29NMW/H4LMW					
2	1006	Б	23.1	2	89SM/29NM/29NA/H4LM/29LA/29NMM/29NAM/29NML/29NAL/29NMW/H4LMW					

Сигнал торможения дополнительный

24										
№ контакта	№ цепи	Цвет провода	Адрес присоединения адресат	контакт	Комплектация автомобиля					
A	1001	Ч	Splice M17 2	R	89SM/29NM/29NA/H4LM/29LA/29NMM/29NAM/29NML/29NAL/29NMW/H4LMW					
B	1003	П	RA1	18	89SM/29NM/29NA/H4LM/29LA/29NMM/29NAM/29NML/29NAL/29NMW/H4LMW					
B	1002	П	4.2	3	89SM/29NM/29NA/H4LM/29LA/29NMM/29NAM/29NML/29NAL/29NMW/H4LMW					

splice 34										
№ контакта	№ цепи	Цвет провода	Адрес присоединения адресат	контакт	Комплектация автомобиля					
R	1014	Г	11	A	89SM/29NM/29NA/H4LM/29LA/29NMM/29NAM/29NML/29NAL/29NMW/H4LMW					
R	1012	Г	12	A	89SM/29NM/29NA/H4LM/29LA/29NMM/29NAM/29NML/29NAL/29NMW/H4LMW					
L	1016	Г	RA1	17	89SM/29NM/29NA/H4LM/29LA/29NMM/29NAM/29NML/29NAL/29NMW/H4LMW					
L	1011	Г	4.2	2	89SM/29NM/29NA/H4LM/29LA/29NMM/29NAM/29NML/29NAL/29NMW/H4LMW					
L	1010	Г	9.2	2	89SM/29NM/29NA/H4LM/29LA/29NMM/29NAM/29NML/29NAL/29NMW/H4LMW					

Фонарь задний внутренний правый P2.2

23.2										
№ контакта	№ цепи	Цвет провода	Адрес присоединения адресат	контакт	Комплектация автомобиля					
1	1026	Ч	splice M17	R	89SM/29NM/29NA/H4LM/29LA/29NMM/29NAM/29NML/29NAL/29NMW/H4LMW					
2	1028	Г	RA2	7	89SM/29NM/29NA/H4LM/29LA/29NMM/29NAM/29NML/29NAL/29NMW/H4LMW					
2	1027	Г	10.2	2	89SM/29NM/29NA/H4LM/29LA/29NMM/29NAM/29NML/29NAL/29NMW/H4LMW					

Splice M17 2										
№ контакта	№ цепи	Цвет провода	Адрес присоединения адресат	контакт	Комплектация автомобиля					
L	1051	К	splice M17	R	89SM/29NM/29NA/H4LM/29LA/29NMM/29NAM/29NML/29NAL/29NMW/H4LMW					
L	1039	Ч	193	3	29NM/29NA/H4LM/29LA/29NMM/29NAM/29NML/29NAL/29NMW/H4LMW					
R	1025	Ч	192	3	H4LM/29LA/29NMM/29NAM/H4LMW					
R	1021	Ч	85	1	89SM/29NM/29NA/H4LM/29LA/29NMM/29NAM/29NML/29NAL/29NMW/H4LMW					
R	1020	Ч	85	3	89SM/29NM/29NA/H4LM/29LA/29NMM/29NAM/29NML/29NAL/29NMW/H4LMW					
R	1015	Ч	11	B	89SM/29NM/29NA/H4LM/29LA/29NMM/29NAM/29NML/29NAL/29NMW/H4LMW					
R	1013	Ч	12	B	89SM/29NM/29NA/H4LM/29LA/29NMM/29NAM/29NML/29NAL/29NMW/H4LMW					
R	1001	Ч	24	A	89SM/29NM/29NA/H4LM/29LA/29NMM/29NAM/29NML/29NAL/29NMW/H4LMW					

Замок крышки багажника

85										
№ контакта	№ цепи	Цвет провода	Адрес присоединения адресат	контакт	Комплектация автомобиля					
1	1021	Ч	Splice M17 2	R	89SM/29NM/29NA/H4LM/29LA/29NMM/29NAM/29NML/29NAL/29NMW/H4LMW					
2	1018	Б	RA1	3	89SM/29NM/29NA/H4LM/29LA/29NMM/29NAM/29NML/29NAL/29NMW/H4LMW					
3	1020	Ч	Splice M17 2	R	89SM/29NM/29NA/H4LM/29LA/29NMM/29NAM/29NML/29NAL/29NMW/H4LMW					
4	1019	БП	RA1	9	89SM/29NM/29NA/H4LM/29LA/29NMM/29NAM/29NML/29NAL/29NMW/H4LMW					

Блок управления и сигнализации системы безопасной парковки

193										
№ контакта	№ цепи	Цвет провода	Адрес присоединения адресат	контакт	Комплектация автомобиля					
1	1032	П	RA2	5	29NM/29NA/H4LM/29LA/29NMM/29NAM/29NML/29NAL/29NMW/H4LMW					
2	1033	Б	RA3	1	29NM/29NA/H4LM/29LA/29NMM/29NAM/29NML/29NAL/29NMW/H4LMW					
3	1039	Ч	Splice M17 2	L	29NM/29NA/H4LM/29LA/29NMM/29NAM/29NML/29NAL/29NMW/H4LMW					
4	1036	БЧ	RA3	4	29NM/29NA/H4LM/29LA/29NMM/29NAM/29NML/29NAL/29NMW/H4LMW					
5	1037	Ж	RA3	5	29NM/29NA/H4LM/29LA/29NMM/29NAM/29NML/29NAL/29NMW/H4LMW					
6	1031	Б	9.1	2	29NM/29NA/H4LM/29LA/29NMM/29NAM/29NML/29NAL/29NMW/H4LMW					
7	1052	Г	193 7	x	29NM/29NA/H4LM/29LA/29NMM/29NAM/29NML/29NAL/29NMW/H4LMW					
8	1038	ЖБ	RA3	6	29NM/29NA/H4LM/29LA/29NMM/29NAM/29NML/29NAL/29NMW/H4LMW					
9	1034	БГ	RA3	10	29NM/29NA/H4LM/29LA/29NMM/29NAM/29NML/29NAL/29NMW/H4LMW					
10	1035	БП	RA3	3	29NM/29NA/H4LM/29LA/29NMM/29NAM/29NML/29NAL/29NMW/H4LMW					

193 7										
№ контакта	№ цепи	Цвет провода	Адрес присоединения адресат	контакт	Комплектация автомобиля					
x	1052	Г	193	7	29NM/29NA/H4LM/29LA/29NMM/29NAM/29NML/29NAL/29NMW/H4LMW					

Плафон освещения багажника

13										
№ контакта	№ цепи	Цвет провода	Адрес присоединения адресат	контакт	Комплектация автомобиля					
1	1004	О	RA1	4	89SM/29NM/29NA/H4LM/29LA/29NMM/29NAM/29NML/29NAL/29NMW/H4LMW					
4	1005	О-Ч	RA1	5	89SM/29NM/29NA/H4LM/29LA/29NMM/29NAM/29NML/29NAL/29NMW/H4LMW					

Фонарь задний внутренний правый P14

23.1										
№ контакта	№ цепи	Цвет провода	Адрес присоединения адресат	контакт	Комплектация автомобиля					
1	1009	Ч	splice M17	R	89SM/29NM/29NA/H4LM/29LA/29NMM/29NAM/29NML/29NAL/29NMW/H4LMW					
2	1007	Б	RA1	2	89SM/29NM/29NA/H4LM/29LA/29NMM/29NAM/29NML/29NAL/29NMW/H4LMW					
2	1006	Б	9.1	2	89SM/29NM/29NA/H4LM/29LA/29NMM/29NAM/29NML/29NAL/29NMW/H4LMW					

Плафон освещения номерного знака 1

11										
№ контакта	№ цепи	Цвет провода	Адрес присоединения адресат	контакт	Комплектация автомобиля					
A	1014	Г	splice 34	R	89SM/29NM/29NA/H4LM/29LA/29NMM/29NAM/29NML/29NAL/29NMW/H4LMW					
B	1015	Ч	Splice M17 2	R	89SM/29NM/29NA/H4LM/29LA/29NMM/29NAM/29NML/29NAL/29NMW/H4LMW					

Камера заднего вида

192										
№ контакта	№ цепи	Цвет провода	Адрес присоединения адресат	контакт	Комплектация автомобиля					
1	1024	Ч	RA1	6	H4LM/29LA/29NMM/29NAM/H4LMW					
2	1023	Б	RA1	7	H4LM/29LA/29NMM/29NAM/H4LMW					
3	1025	Ч	Splice M17 2	R	H4LM/29LA/29NMM/29NAM/H4LMW					
4	1022	П	RA1	8	H4LM/29LA/29NMM/29NAM/H4LMW					

Плафон освещения номерного знака 2

12										
№ контакта	№ цепи	Цвет провода	Адрес присоединения адресат	контакт	Комплектация автомобиля					
A	1012	Г	splice 34	R	89SM/29NM/29NA/H4LM/29LA/29NMM/29NAM/29NML/29NAL/29NMW/H4LMW					
B	1013	Ч	Splice M17 2	R	89SM/29NM/29NA/H4LM/29LA/29NMM/29NAM/29NML/29NAL/29NMW/H4LMW					

Фонарь задний наружный левый P2.1

4.2										
№ контакта	№ цепи	Цвет провода	Адрес присоединения адресат	контакт	Комплектация автомобиля					
1	1040	Ч	splice M17	L	89SM/29NM/29NA/H4LM/29LA/29NMM/29NAM/29NML/29NAL/29NMW/H4LMW					
2	1011	Г	splice 34	L	89SM/29NM/29NA/H4LM/29LA/29NMM/29NAM/29NML/29NAL/29NMW/H4LMW					
3	1002	П	24	B	89SM/29NM/29NA/H4LM/29LA/29NMM/29NAM/29NML/29NAL/29NMW/H4LMW					

Фонарь задний наружный левый P1.2

4.1										
№ контакта	№ цепи	Цвет провода	Адрес присоединения адресат	контакт	Комплектация автомобиля					
1	1041	Ч	splice M17	L	89SM/29NM/29NA/H4LM/29LA/29NMM/29NAM/29NML/29NAL/29NMW/H4LMW					
2	1042	О	RA2	4	89SM/29NM/29NA/H4LM/29LA/29NMM/29NAM/29NML/29NAL/29NMW/H4LMW					

Обогрев заднего стекла

35										
№ контакта	№ цепи	Цвет провода	Адрес присоединения адресат	контакт	Комплектация автомобиля					
1	1029	П	RA1	1	89SM/29NM/29NA/H4LM/29LA/29NMM/29NAM/29NML/29NAL/29NMW/H4LMW					

M17 ground										
№ контакта	№ цепи	Цвет провода	Адрес присоединения адресат	контакт	Комплектация автомобиля					
x	1043	Ч	splice M17	L	89SM/29NM/29NA/H4LM/29LA/29NMM/29NAM/29NML/29NAL/29NMW/H4LMW					

M16 ground										
№ контакта	№ цепи	Цвет провода	Адрес присоединения адресат	контакт	Комплектация автомобиля					
x	1044	Ч	splice M16	R	89SM/29NM/29NA/H4LM/29LA/29NMM/29NAM/29NML/29NAL/29NMW/H4LMW					

Фонарь задний наружный правый P1.1

10.1										
№ контакта	№ цепи	Цвет провода	Адрес присоединения адресат	контакт	Комплектация автомобиля					
1	1047	Ч	splice M16	R	89SM/29NM/29NA/H4LM/29LA/29NMM/29NAM/29NML/29NAL/29NMW/H4LMW					
2	1048	О	RA2	6	89SM/29NM/29NA/H4LM/29LA/29NMM/29NAM/29NML/29NAL/29NMW/H4LMW					

splice M17										
№ контакта	№ цепи	Цвет провода	Адрес присоединения адресат	контакт	Комплектация автомобиля					
L	1049	Ч	RA3	7	89SM/29NM/29NA/H4LM/29LA/29NMM/29NAM/29NML/29NAL/29NMW/H4LMW					
L	1043	Ч	M17	x	89SM/29NM/29NA/H4LM/29LA/29NMM/29NAM/29NML/29NAL/29NMW/H4LMW					
L	1041	Ч	4.1	1	89SM/29NM/29NA/H4LM/29LA/29NMM/29NAM/29NML/29NAL/29NMW/H4LMW					
L	1040	Ч	4.2	1	89SM/29NM/29NA/H4LM/29LA/29NMM/29NAM/29NML/29NAL/29NMW/H4LMW					
R	1051	К	Splice M17 2	L	89SM/29NM/29NA/H4LM/29LA/29NMM/29NAM/29NML/29NAL/29NMW/H4LMW					
R	1026	Ч	23.2	1	89SM/29NM/29NA/H4LM/29LA/29NMM/29NAM/29NML/29NAL/29NMW/H4LMW					
R	1017	Ч	9.2	1	89SM/29NM/29NA/H4LM/29LA/29NMM/29NAM/29NML/29NAL/29NMW/H4LMW					
R	1009	Ч	23.1	1	89SM/29NM/29NA/H4LM/29LA/29NMM/29NAM/29NML/29NAL/29NMW/H4LMW					
R	1008	Ч	9.1	1	89SM/29NM/29NA/H4LM/29LA/29NMM/29NAM/29NML/29NAL/29NMW/H4LMW					

Жгут проводов задний 1

RA1										
№ контакта	№ цепи	Цвет провода	Адрес присоединения адресат	контакт	Комплектация автомобиля					
1	1029	П	35	1	89SM/29NM/29NA/H4LM/29LA/29NMM/29NAM/29NML/29NAL/29NMW/H4LMW					
2	1007	Б	23.1	2	89SM/29NM/29NA/H4LM/29LA/29NMM/29NAM/29NML/29NAL/29NMW/H4LMW					
3	1018	Б	85	2	89SM/29NM/29NA/H4LM/29LA/29NMM/29NAM/29NML/29NAL/29NMW/H4LMW					
4	1004	О	13	1	89SM/29NM/29NA/H4LM/29LA/29NMM/29NAM/29NML/29NAL/29NMW/H4LMW					
5	1005	О-Ч	13	4	89SM/29NM/29NA/H4LM/29LA/29NMM/29NAM/29NML/29NAL/29NMW/H4LMW					
6	1024	Ч	192	1	H4LM/29LA/29NMM/29NAM/H4LMW					
7	1023	Б	192	2	H4LM/29LA/29NMM/29NAM/H4LMW					
8	1022	П	192	4	H4LM/29LA/29NMM/29NAM/H4LMW					
9	1019	БП	85	4	89SM/29NM/29NA/H4LM/29LA/29NMM/29NAM/29NML/29NAL/29NMW/H4LMW					
17	1016	Г	splice 34	L	89SM/29NM/29NA/H4LM/29LA/29NMM/29NAM/29NML/29NAL/29NMW/H4LMW					
18	1003	П	24	B	89SM/29NM/29NA/H4LM/29LA/29NMM/29NAM/29NML/29NAL/29NMW/H4LMW					

Жгут проводов задний 2

RA2										
№ контакта	№ цепи	Цвет провода	Адрес присоединения адресат	контакт	Комплектация автомобиля					
4	1042	О	4.1	2	89SM/29NM/29NA/H4LM/29LA/29NMM/29NAM/29NML/29NAL/29NMW/H4LMW					
5	1032	П	193	1	29NM/29NA/H4LM/29LA/29NMM/29NAM/29NML/29NAL/29NMW/H4LMW					
6	1048	О	10.1	2	89SM/29NM/29NA/H4LM/29LA/29NMM/29NAM/29NML/29NAL/29NMW/H4LMW					
7	1028	Г	23.2	2	89SM/29NM/29NA/H4LM/29LA/29NMM/29NAM/29NML/29NAL/29NMW/H4LMW					
8	1050	С	RA3	8	89SM/29NM/29NA/H4LM/29LA/29NMM/29NAM/29NML/29NAL/29NMW/H4LMW					
10	1046	ГБ	10.2	3	89SM/29NM/29NA/H4LM/29LA/29NMM/29NAM/29NML/29NAL/29NMW/H4LMW					

splice M16										
№ контакта	№ цепи	Цвет провода	Адрес присоединения адресат	контакт	Комплектация автомобиля					
R	1047	Ч	10.1	1	89SM/29NM/29NA/H4LM/29LA/29NMM/29NAM/29NML/29NAL/29NMW/H4LMW					
R	1045	Ч	10.2	1	89SM/29NM/29NA/H4LM/29LA/29NMM/29NAM/29NML/29NAL/29NMW/H4LMW					
R	1044	Ч	M16	x	89SM/29NM/29NA/H4LM/29LA/29NMM/29NAM/29NML/29NAL/29NMW/H4LMW					

Фонарь задний наружный правый P2.2

10.2										
№ контакта	№ цепи	Цвет провода	Адрес присоединения адресат	контакт	Комплектация автомобиля					
1	1045	Ч	splice M16	R	89SM/29NM/29NA/H4LM/29LA/29NMM/29NAM/29NML/29NAL/29NMW/H4LMW					
2	1027	Г	23.2	2	89SM/29NM/29NA/H4LM/29LA/29NMM/29NAM/29NML/29NAL/29NMW/H4LMW					
3	1046	ГБ	RA2	10	89SM/29NM/29NA/H4LM/29LA/29NMM/29NAM/29NML/29NAL/29NMW/H4LMW					

Жгут проводов бампера заднего

RA3										
№ контакта	№ цепи	Цвет провода	Адрес присоединения адресат	контакт	Комплектация автомобиля					
1	1033	Б	193	2	29NM/29NA/H4LM/29LA/29NMM/29NAM/29NML/29NAL/29NMW/H4LMW					
3	1035	БП	193	10	29NM/29NA/H4LM/29LA/29NMM/29NAM/29NML/29NAL/29NMW/H4LMW					
4	1036	БЧ	193	4	29NM/29NA/H4LM/29LA/29NMM/29NAM/29NML/29NAL/29NMW/H4LMW					
5	1037	Ж	193	5	29NM/29NA/H4LM/29LA/29NMM/29NAM/29NML/29NAL/29NMW/H4LMW					
6	1038	ЖБ	193	8	29NM/29NA/H4LM/29LA/29NMM/29NAM/29NML/29NAL/29NMW/H4LMW					
7	1049	Ч	splice M17	L	89SM/29NM/29NA/H4LM/29LA/29NMM/29NAM/29NML/29NAL/29NMW/H4LMW					
8	1050	С	RA2	8	89SM/29NM/29NA/H4LM/29LA/29NMM/29NAM/29NML/29NAL/29NMW/H4LMW					
10	1034	БГ	193	9	29NM/29NA/H4LM/29LA/29NMM/29NAM/29NML/29NAL/29NMW/H4LMW					

Таблица исполнений

Комплектация автомобиля												Обозначение жгута
–	–	–	–	–	–	–	–	–	–	–	–	
89SM	21901-010-50	29NM	21800-010-51	29NA	21803-010-51	H4LM	21805-010-52	29LA	21803-010-52	29NMM	21800-012-51	29NAM	21803-012-51	29NML	21800-013-51	29NAL	21803-013-51	29NMW	21800-014-51	H4LMW	21805-014-52		
X	-	-	-	-	-	-	-	-	-	-	-	-	-	-	-	-	-	-	-	-	-		8450008717
-	X	X	-	-	-	-	-	-	-	X	X	X	X	-									8450008718
-	-	-	-	X	X	X	X	-	-	-	-	-	-	X	X	X	X	X	X	X	X		8450008719

Жгут проводов бампера заднего в сборе - 8450008721/ 8720

Таблица исполнений

Комплектация автомобиля											Обозначение жгута
-	-	-	-	-	-	-	-	-	-	-	
89SM 21801-010-50	29NM 21800-010-51	29NA 21803-010-51	H4LM 21805-010-52	29LA 21803-010-52	29NMW 21800-012-51	29NAM 21803-012-51	29NML 21800-013-51	29NAL 21803-013-51	29NMW 21800-014-51	H4LMW 21805-014-52	
X	-	-	-	-	-	-	-	-	-	-	8450008720
-	X	X	X	X	X	X	X	X	X	X	8450008721

Левый внешний датчик системы парковки

194A

№ контакта	№ цепи	Цвет провода	Адрес присоединения: адресат	Адрес присоединения: контакт	Комплектация автомобиля
1	1004	Б	splice 193 2	R	29NM/29NA/H4LM/29LA/29NMM/29NAM/29NML/29NAL/29NMW/H4LMW
2	1005	БП	RBUM1	3	29NM/29NA/H4LM/29LA/29NMM/29NAM/29NML/29NAL/29NMW/H4LMW
3	1006	К	splice 193 8	R	29NM/29NA/H4LM/29LA/29NMM/29NAM/29NML/29NAL/29NMW/H4LMW

Левый внутренний датчик системы парковки

194B

№ контакта	№ цепи	Цвет провода	Адрес присоединения: адресат	Адрес присоединения: контакт	Комплектация автомобиля
1	1001	Б	splice 193 2	R	29NM/29NA/H4LM/29LA/29NMM/29NAM/29NML/29NAL/29NMW/H4LMW
2	1002	БГ	RBUM1	10	29NM/29NA/H4LM/29LA/29NMM/29NAM/29NML/29NAL/29NMW/H4LMW
3	1003	К	splice 193 8	R	29NM/29NA/H4LM/29LA/29NMM/29NAM/29NML/29NAL/29NMW/H4LMW

Фонарь задний противотуманный

42

№ контакта	№ цепи	Цвет провода	Адрес присоединения: адресат	Адрес присоединения: контакт	Комплектация автомобиля
A	1015	Ч	RBUM1	7	89SM/29NM/29NA/H4LM/29LA/29NMM/29NAM/29NML/29NAL/29NMW/H4LMW
B	1016	С	RBUM1	8	89SM/29NM/29NA/H4LM/29LA/29NMM/29NAM/29NML/29NAL/29NMW/H4LMW

Правый внутренний датчик системы парковки

195B

№ контакта	№ цепи	Цвет провода	Адрес присоединения: адресат	Адрес присоединения: контакт	Комплектация автомобиля
1	1007	Б	splice 193 2	R	29NM/29NA/H4LM/29LA/29NMM/29NAM/29NML/29NAL/29NMW/H4LMW
2	1008	БЧ	RBUM1	4	29NM/29NA/H4LM/29LA/29NMM/29NAM/29NML/29NAL/29NMW/H4LMW
3	1009	К	splice 193 8	R	29NM/29NA/H4LM/29LA/29NMM/29NAM/29NML/29NAL/29NMW/H4LMW

Жгут задний дополнительный

RBUM1

№ контакта	№ цепи	Цвет провода	Адрес присоединения: адресат	Адрес присоединения: контакт	Комплектация автомобиля
1	1013	Б	splice 193 2	L	29NM/29NA/H4LM/29LA/29NMM/29NAM/29NML/29NAL/29NMW/H4LMW
3	1005	БП	194A	2	29NM/29NA/H4LM/29LA/29NMM/29NAM/29NML/29NAL/29NMW/H4LMW
4	1008	БЧ	195B	2	29NM/29NA/H4LM/29LA/29NMM/29NAM/29NML/29NAL/29NMW/H4LMW
5	1011	Ж	195A	2	29NM/29NA/H4LM/29LA/29NMM/29NAM/29NML/29NAL/29NMW/H4LMW
6	1014	ЖБ	splice 193 8	L	29NM/29NA/H4LM/29LA/29NMM/29NAM/29NML/29NAL/29NMW/H4LMW
7	1015	Ч	42	A	89SM/29NM/29NA/H4LM/29LA/29NMM/29NAM/29NML/29NAL/29NMW/H4LMW
8	1016	С	42	B	89SM/29NM/29NA/H4LM/29LA/29NMM/29NAM/29NML/29NAL/29NMW/H4LMW
10	1002	БГ	194B	2	29NM/29NA/H4LM/29LA/29NMM/29NAM/29NML/29NAL/29NMW/H4LMW

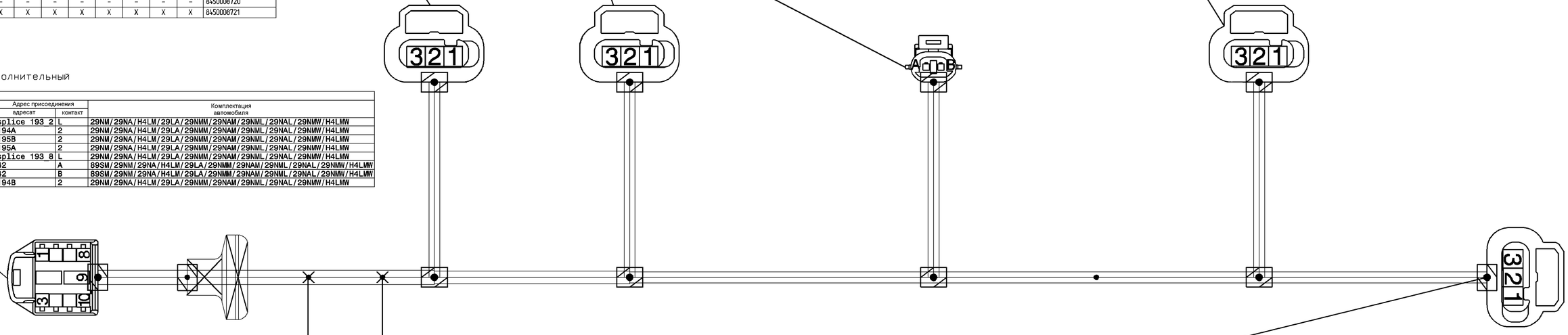

splice 193 8

№ контакта	№ цепи	Цвет провода	Адрес присоединения: адресат	Адрес присоединения: контакт	Комплектация автомобиля
L	1014	ЖБ	RBUM1	6	29NM/29NA/H4LM/29LA/29NMM/29NAM/29NML/29NAL/29NMW/H4LMW
R	1012	К	195A	3	29NM/29NA/H4LM/29LA/29NMM/29NAM/29NML/29NAL/29NMW/H4LMW
R	1009	К	195B	3	29NM/29NA/H4LM/29LA/29NMM/29NAM/29NML/29NAL/29NMW/H4LMW
R	1006	К	194A	3	29NM/29NA/H4LM/29LA/29NMM/29NAM/29NML/29NAL/29NMW/H4LMW
R	1003	К	194B	3	29NM/29NA/H4LM/29LA/29NMM/29NAM/29NML/29NAL/29NMW/H4LMW

splice 193 2

№ контакта	№ цепи	Цвет провода	Адрес присоединения: адресат	Адрес присоединения: контакт	Комплектация автомобиля
L	1013	Б	RBUM1	1	29NM/29NA/H4LM/29LA/29NMM/29NAM/29NML/29NAL/29NMW/H4LMW
L	1010	Б	195A	1	29NM/29NA/H4LM/29LA/29NMM/29NAM/29NML/29NAL/29NMW/H4LMW
R	1007	Б	195B	1	29NM/29NA/H4LM/29LA/29NMM/29NAM/29NML/29NAL/29NMW/H4LMW
R	1004	Б	194A	1	29NM/29NA/H4LM/29LA/29NMM/29NAM/29NML/29NAL/29NMW/H4LMW
R	1001	Б	194B	1	29NM/29NA/H4LM/29LA/29NMM/29NAM/29NML/29NAL/29NMW/H4LMW

Правый внешний датчик системы парковки

195A

№ контакта	№ цепи	Цвет провода	Адрес присоединения: адресат	Адрес присоединения: контакт	Комплектация автомобиля
1	1010	Б	splice 193 2	L	29NM/29NA/H4LM/29LA/29NMM/29NAM/29NML/29NAL/29NMW/H4LMW
2	1011	Ж	RBUM1	5	29NM/29NA/H4LM/29LA/29NMM/29NAM/29NML/29NAL/29NMW/H4LMW
3	1012	С	splice 193 8	R	29NM/29NA/H4LM/29LA/29NMM/29NAM/29NML/29NAL/29NMW/H4LMW

Провод соединительный аккумуляторной батареи с массой в сборе - 8450008729

Обогрев заднего стекла

35					
№ контакта	№ цепи	Цвет провода	Адрес присоединения		Комплектация автомобиля
			адресат	контакт	
1	1001	Ч	M15	x	89SM/29NM/29NA/H4LM/29LA/29NMM/29NAM/29NML/29NAL/29NMW/H4LMW

M15					
ground					
№ контакта	№ цепи	Цвет провода	Адрес присоединения		Комплектация автомобиля
			адресат	контакт	
x	1001	Ч	35	1	89SM/29NM/29NA/H4LM/29LA/29NMM/29NAM/29NML/29NAL/29NMW/H4LMW

Жгут проводов задний дополнительный правый в сборе - 8450008736/ 8734/ 8732/ 8731/ 8730/ 8735/ 8733

Таблица установки

29SM 21B31-010-50	29MM 21B31-010-51	29AA 21B31-010-51	29AL 21B31-010-52	29LA 21B31-010-52	29MM 21B31-012-51	29AA 21B31-012-51	29AL 21B31-012-51	29MM 21B31-015-51	29AA 21B31-015-51	29AL 21B31-015-51	29MM 21B31-014-51	29AA 21B31-014-51	29AL 21B31-014-51	Обозначение жгута
-	-	-	-	-	-	-	-	-	-	-	-	-	X	8450008733
-	-	-	X	-	-	-	-	-	-	X	-	-	-	8450008735
X	-	-	-	-	-	-	-	-	X	-	-	-	-	8450008730
-	X	-	-	-	X	-	-	-	-	-	-	X	-	8450008731
-	-	-	-	-	-	X	-	X	-	-	X	-	-	8450008732
-	-	X	-	-	-	X	-	-	-	-	-	-	-	8450008734
-	-	-	-	X	-	-	X	-	-	-	-	-	-	8450008736

Жгут проводов панели приборов 1 — Для комплектации: 29AA/ 29AL/ 29LA/ 29MAM/ 11 пикеров

RAR3					
№ контакта	№ цепи	Цвет провода	Адрес присоединения адресат	Адрес присоединения контакт	Комплектация автомобиля
1	1077	Г			29AA/, /29AA /29AL /29LA/ 29AM
2	1034	Г			29AA/, /29AA /29AL /29LA/ 29AM/ /H4LMI
3	1055	ЖС			H4LJ/ H4LMI/ 29LA
4	1076	ЗС	RAR2	10	H4LJ/ 29LA/ H4LMI
5	1056	СЗ	RAR2	4	H4LJ/ 29LA/ H4LMI
6	103	Г	RAR2	2	H4LJ/ 29LA/ H4LMI
8	1075	БЧ	RAR1	10	H4LJ/ H4LMI/ 29LA
9	1058	СЧ	RAR1	4	H4LJ/ H4LMI/ 29LA
7	1059	Ч	RAR2	6	29AM/ /29AA /H4LJ/ 29LA /29AM/ /29AA/ /29AL/ /29AM/ /H4LMI
10	1060	Ч	RAR2	8	29AM/ /29AA /H4LJ/ 29LA /29AM/ /29AA/ /29AL/ /29AM/ /H4LMI
11	1061	Г	RAR1	6	29AM/ /29AA /H4LJ/ 29LA /29AM/ /29AA/ /29AL/ /29AM/ /H4LMI
12	1062	ТЗ	RAR1	8	29AM/ /29AA /H4LJ/ 29LA /29AM/ /29AA/ /29AL/ /29AM/ /H4LMI
13	1073	ЗС	11БА	4	29AA/, /29AA /29LA /29AM
14	1016	Г	11БМ	1	H4LJ/ H4LMI/ 89SM/ 29AM/ /29AA/ /29AMM/
15	1079	ЖЛ	107A.4	1A	29AM/ /29AA/ /29AMM/ /29AL/ /29AA/ /29AM
12	1080	ЖЛ	107A.4	1A	89SM
13	1081	ЖЛ	107A.4	1A	H4LJ/ H4LMI/ 29LA
13	1090	С	107A.4	11A	29AM/ /29AA/ /29AMM/ /29AM/ /29AL/ /29AMM/
13	1091	С	107A.4	11A	89SM
13	1092	С	107A.4	11A	H4LJ/ H4LMI/ 29LA
13	1094	С	107A.4	11A	29AM/ /29AA/ /29AMM/ /29AM/ /29AA/ /29AMM/ /H4LMI
15	1103	Ч	163	1	29AM/ /29AA/ /29AL/ /29AL/ /29AMM/ /H4LMI
16	1029	СВ	76	1	89SM/ /29AM/ /29AA/ /H4LMI/ /29LA/ /29AMM/ /29AA/ /29AL/ /29AMM/ /H4LMI
17	1030	Ч	76	2	89SM/ /29AM/ /29AA/ /H4LMI/ /29LA/ /29AMM/ /29AA/ /29AL/ /29AMM/ /H4LMI
7	18	1074	Г	RAR1	7	H4LJ/ H4LMI/ 29LA
8	18	1075	Г	RAR1	7	H4LJ/ H4LMI/ 29LA
9	19	1096	С	107A.4	9A	29AM/ /29AA/ /29AMM/ /29AM/ /29AL/ /29AMM/
10	19	1097	С	107A.4	9A	89SM
11	19	1098	С	107A.4	9A	H4LJ/ H4LMI/ 29LA
12	19	1099	С	107A.4	9A	29AM/ /29AA/ /29AMM/ /29AM/ /29AL/ /29AMM/
13	20	1100	С	107A.4	10A	89SM
14	20	1101	С	107A.4	10A	H4LJ/ H4LMI/ 29LA
15	20	1102	С	107A.4	10A	29AM/ /29AA/ /29AMM/ /29AM/ /29AL/ /29AMM/
16	21	1088	П	107A.4	10A	29AM/ /29AA/ /29AMM/ /29AM/ /29AL/ /29AMM/
17	21	1089	П	107A.4	10A	89SM
18	21	1037	П	107A.6	10A	H4LJ/ H4LMI/ 29LA
22	1053	Б	163	3	29AA/, /29AL/ /29AM
23	1048	С	163	1	29LA/ /29AA/ /29AL/ /29AM
24	1049	С	163	2	29LA/ /29AA/ /29AL/ /29AM
25	1050	СВ	163	5	29LA/ /29AA/ /29AL/ /29AM
26	1051	СЧ	163	6	29LA/ /29AA/ /29AL/ /29AM
27	1052	ТЗ	163	4	29LA/ /29AA/ /29AL/ /29AM
28	1090	ГП	107A.4	9A	29AM/ /29AA/ /29AMM/ /29AM/ /29AL/ /29AMM/
29	1096	ГЧ	107A.6	9A	H4LJ/ H4LMI/ 29LA
29	1097	ГЧ	107A.4	18A	29AM/ /29AA/ /29AMM/ /29AM/ /29AL/ /29AMM/
29	1098	ГЧ	107A.6	18A	H4LJ/ H4LMI/ 29LA
30	1035	Г	43	3	H4LJ/ 29LA/ 29AM/ /29AA/ /29AMM/ /H4LMI
31	1064	БЧ	RAR3	1	29AM/ /29AA/ /H4LJ/ 29LA /29AMM/ /29AA/ /29AL/ /29AMM/ /H4LMI
32	1063	ЖЧ	RAR3	2	29AM/ /29AA/ /H4LJ/ 29LA /29AMM/ /29AA/ /29AL/ /29AMM/ /H4LMI
33	1065	ЖГ	RAR3	3	29AM/ /29AA/ /H4LJ/ 29LA /29AMM/ /29AA/ /29AL/ /29AMM/ /H4LMI
34	1066	ЖГ	RAR3	32	H4LJ/ 29LA/ H4LMI/ 89SM/ /29AM/ /29AA/ /29AMM/ /29AA/ /29AL/ /29AMM/
35	1067	Г	RAR3	5	H4LJ/ 29LA/ H4LMI
36	1068	Г	RAR3	6	H4LJ/ 29LA/ H4LMI
37	1071	П	RAR1	9	H4LJ/ 29LA/ H4LMI
38	1072	П	RAR2	9	H4LJ/ 29LA/ H4LMI
39	1068	СЗ	splice M11	R	H4LJ/ 29LA/ H4LMI

Жгут проводов панели приборов 2

RAR4					
№ контакта	№ цепи	Цвет провода	Адрес присоединения адресат	Адрес присоединения контакт	Комплектация автомобиля
1	1093	Б	107A.4	6A	29AM/ /29AA/ /29AMM/ /29AAL /29AL/ /29AMM/
2	1041	Б	107A.4	6A	89SM
3	1042	Б	107A.4	6A	H4LJ/ H4LMI/ 29LA
2	1084	БГ	107A.4	16A	29AM/ /29AA/ /29AMM/ /29AAL /29AL/ /29AMM/
2	1085	БГ	107A.1	16A	89SM
2	1043	БГ	107A.1	16A	H4LJ/ H4LMI/ 29LA
3	1091	Г	107A.4	4A	29AM/ /29AA/ /29AMM/ /29AAL /29AL/ /29AMM/
3	1040	Г	107A.6	4A	H4LJ/ H4LMI/ 29LA
4	1092	К	107A.4	11A	29AM/ /29AA/ /29AMM/ /29AAL /29AL/ /29AMM/
4	1041	К	107A.6	11A	H4LJ/ H4LMI/ 29LA

Блок управления подушками безопасности 1 (6 кан)

107A.1					
№ контакта	№ цепи	Цвет провода	Адрес присоединения адресат	Адрес присоединения контакт	Комплектация автомобиля
1A	1080	ЖЛ	RAR3	12	89SM
6A	1081	Б	RAR4	1	89SM
8A	1082	С	RAR3	19	89SM
10A	1083	П	RAR3	21	89SM
11A	1084	С	RAR3	13	89SM
16A	1085	БГ	RAR4	2	89SM
18A	1086	Б	RR	1	89SM
20A	1087	Ч	splice M12 L		89SM

Блок управления подушками безопасности 1 (6 кан)

107A.6					
№ контакта	№ цепи	Цвет провода	Адрес присоединения адресат	Адрес присоединения контакт	Комплектация автомобиля
1A	1038	ЖЛ	RAR3	12	H4LJ/ H4LMI/ 29LA
2A	1001	Б	103	1	H4LJ/ H4LMI/ 29LA
3A	1027	ГБ	104	1	H4LJ/ H4LMI/ 29LA
4A	1040	Г	RAR4	3	H4LJ/ H4LMI/ 29LA
5A	1007	Г	101	1	H4LJ/ H4LMI/ 29LA
6A	1042	Г	RAR4	4	H4LJ/ H4LMI/ 29LA
7A	1006	Г	100	1	H4LJ/ H4LMI/ 29LA
8A	1045	С	RAR3	19	H4LJ/ H4LMI/ 29LA
9A	1047	ГП	RAR3	28	H4LJ/ H4LMI/ 29LA
10A	1046	П	RAR3	21	H4LJ/ H4LMI/ 29LA
11A	1039	С	RAR3	13	H4LJ/ H4LMI/ 29LA
12A	1002	ГП	103	2	H4LJ/ H4LMI/ 29LA
13A	1028	Г	104	2	H4LJ/ H4LMI/ 29LA
14A	1041	К	RAR4	4	H4LJ/ H4LMI/ 29LA
15A	1008	Г	100	2	H4LJ/ H4LMI/ 29LA
16A	1043	БГ	RAR4	2	H4LJ/ H4LMI/ 29LA
17A	1004	Г	100	3	H4LJ/ H4LMI/ 29LA
18A	1048	ГЧ	RAR3	29	H4LJ/ H4LMI/ 29LA
19A	1031	ЗВ	RR	1	29AA/ /29AL
20A	1044	Ч	splice M12 L	L	H4LJ/ H4LMI/ 29LA

Блок управления подушками безопасности 2 (4 кан)

107B.4					
№ контакта	№ цепи	Цвет провода	Адрес присоединения адресат	Адрес присоединения контакт	Комплектация автомобиля
9B	1104	С	99	2	29AM/ /29AA/ /29AMM/ /29AM/ /29AL/ /29AMM/
14B	1105	З	RAR3	20	29AM/ /29AA/ /29AMM/ /29AM/ /29AL/ /29AMM/

Блок управления подушками безопасности 2 (6 кан)

107B.6					
№ контакта	№ цепи	Цвет провода	Адрес присоединения адресат	Адрес присоединения контакт	Комплектация автомобиля
1B	1014	ЖС	108	1	H4LJ/ H4LMI/ 29LA
2B	1024	О	109	1	H4LJ/ H4LMI/ 29LA
3B	1026	Ч	109	3	H4LJ/ H4LMI/ 29LA
4B	1025	ОС	109	2	H4LJ/ H4LMI/ 29LA
10B	1025	ОС	109	3	H4LJ/ H4LMI/ 29LA
14B	1030	З	RAR3	20	H4LJ/ H4LMI/ 29LA

splice 41 1/7

№ контакта	№ цепи	Цвет провода	Адрес присоединения адресат	Адрес присоединения контакт	Комплектация автомобиля
R	1034	Г	RAR3	2	H4LJ/ 29LA/ 29AM/, /29AAL/ /29AMM/ /H4LMI
R	1033	Б	41	7	H4LJ/ 29LA/ 29AM/, /29AAL/ /29AMM/ /H4LMI
L	1032	Г	41	1	H4LJ/ 29LA/ 29AM/, /29AAL/ /29AMM/ /H4LMI

splice M11

№ контакта	№ цепи	Цвет провода	Адрес присоединения адресат	Адрес присоединения контакт	Комплектация автомобиля
L	1029	СВ	RAR3	5	H4LJ/ 29LA/ H4LMI
L	1069	К	RAR4	5	H4LJ/ H4LMI/ 29LA
R	1068	Ч	RAR3	35	H4LJ/ 29LA/ H4LMI

Жгут проводов задний дополнительный правый в сборе

Жгут проводов передней двери водителя

101					
№ контакта	№ цепи	Цвет провода	Адрес присоединения адресат	Адрес присоединения контакт	Комплектация автомобиля
1	1101	Г	107A.4	5A	29AM/ /29AA/ /29AMM/ /29AMM/ /29AL/ /29AM/
1	1002	Г	107A.4	5A	H4LJ/ H4LMI/ 29LA
3	1102	С	107A.4	15A	29AM/ /29AA/ /29AMM/ /29AMM/ /29AL/ /29AM/
3	1008	С	107A.4	15A	H4LJ/ H4LMI/ 29LA

Жгут проводов передней двери пассажира

RAR2					
№ контакта	№ цепи	Цвет провода	Адрес присоединения адресат	Адрес присоединения контакт	Комплектация автомобиля
1	1064	БЧ	RAR3	31	H4LJ/ 29LA/ H4LMI/ 89SM/ /29AM/ /29AA/ /29AMM/ /29AAL /29AL/ /29AM
2	1067	Г	RAR3	5	H4LJ/ 29LA/ H4LMI
3	1066	ЖГ	RAR3	32	H4LJ/ 29LA/ H4LMI/ 89SM/ /29AM/ /29AA/ /29AMM/ /29AAL /29AL/ /29AM
4	1056	СЗ	RAR3	4	H4LJ/ 29LA/ H4LMI
5	1070	К	splice M11	L	H4LJ/ 29LA/ H4LMI
6	1054	Ч	RAR3	17	29AM/ /29AA/ /H4LJ/ 29LA /29AMM/ /29AA/ /29AL/ /29AMM/ /H4LMI
7	1074	Г	RAR3	18	H4LJ/ H4LMI/ 29LA
8	1072	П	RAR3	8	29AM/ /29AA/ /H4LJ/ 29LA /29AMM/ /29AA/ /29AL/ /29AMM/ /H4LMI
9	1072	П	RAR3	34	H4LJ/ 29LA/ H4LMI
10	1076	ЗС	RAR3	4	H4LJ/ 29LA/ H4LMI

splice M12

№ контакта	№ цепи	Цвет провода	Адрес присоединения адресат	Адрес присоединения контакт	Комплектация автомобиля
R	1106	Ч	RAR3	14	29AM/ /29AA/ /H4LJ/ 29LA /29AMM/ /29AA/ /29AL/ /29AMM/ /H4LMI
R	1023	Ч	109	2	H4LJ/ H4LMI/ 29LA
R	1019	Ч	108	2	29AM/ /29AA/ /H4LJ/ 29LA /29AMM/ /29AA/ /29AL/ /29AMM/ /H4LMI
L	1095	Ч	107A.4 20A	20A	29AM/ /29AA/ /29AMM/ /29AM/ /29AL/ /29AMM/
L	1097	Ч	107A.1 20A	89SM	
L	1054	Ч	M12	X	89SM/ /29AM/ /H4LJ/ 29LA /29AMM/ /29AA/ /29AL/ /29AMM/ /H4LMI
L	1044	Ч	107A.6 20A	H4LJ/ H4LMI/ 29LA	
L	1013	Ч	108	2	H4LJ/ H4LMI/ 29LA
L	1012	Ч	98	2	89SM/ /29AM/ /H4LJ/ 29LA /29AMM/ /29AA/ /29AL/ /29AMM/ /H4LMI

splice M13

№ контакта	№ цепи	Цвет провода	Адрес присоединения адресат	Адрес присоединения контакт	Комплектация автомобиля
x	1110	Ч	M13a	x	
x	1109	Ч	76	2	H4LJ/ 29LA/ 29AM/, /29AA/ /29AMM/ /H4LMI
x	1022	Ч	40	2	H4LJ/ 29LA/ 29AM/, /29AA/ /29AMM/ /H4LMI

M12 ground

№ контакта	№ цепи	Цвет провода	Адрес присоединения адресат	Адрес присоединения контакт	Комплектация автомобиля
x	1054	Ч	splice M12 L		89SM/ /29AM/ /29AA/ /H4LJ/ 29LA /29AMM/ /29AA/ /29AL/ /29AMM/ /H4LMI

Датчик бокового удара задний

103					
№ контакта	№ цепи	Цвет провода	Адрес присоединения адресат	Адрес присоединения контакт	Комплектация автомобиля
1	1001	Б	107A.6	2A	H4LJ/ H4LMI/ 29LA
2	1002	ГП	107A.6	12A	H4LJ/ H4LMI/ 29LA

Задний передний ремень безопасности

100					
№ контакта	№ цепи	Цвет провода	Адрес присоединения адресат	Адрес присоединения контакт	Комплектация автомобиля
1	1099	Г	107A.4 7A	7A	29AM/ /29AA/ /29AMM/ /29AMM/ /29AL/ /29AMM/
1	1005	Г	107A.6 7A	7A	H4LJ/ H4LMI/ 29LA
2	1100	Г	107A.4 17A	7A	29AM/ /29AA/ /29AMM/ /29AMM/ /29AL/ /29AMM/
2	1006	Г	107A.6 17A	H4LJ/ H4LMI/ 29LA	

Задний передний дверной выключатель

75					
№ контакта	№ цепи	Цвет провода	Адрес присоединения адресат	Адрес присоединения контакт	Комплектация автомобиля
1	1029	СВ	RAR3	17	89SM/ /29AM/ /29AA/ /H4LJ/ 29LA /29AMM/ /29AA/ /29AL/ /29AMM/ /H4LMI
1	1003	Б	M14a		89SM/ /29AM/ /29AMM/
2	1004	Ч	splice M14 x		29AA/ /H4LJ/ 29LA /29AMM/ /29AA/ /29AL/ /29AMM/ /H4LMI

Датчик боковой подушки безопасности водителя

108					
№ контакта	№ цепи	Цвет провода	Адрес присоединения адресат	Адрес присоединения контакт	Комплектация автомобиля
1	1014	ЖС	107B.6	1B	H4LJ/ H4LMI/ 29LA
2	1013	Ч	splice M12 L		H4LJ/ H4LMI/ 29LA
3	1015	З	107B.6	9B	H4LJ/ H4LMI/ 29LA

Датчик ремня безопасности водителя

97					
№ контакта	№ цепи	Цвет провода	Адрес присоединения адресат	Адрес присоединения контакт	Комплектация автомобиля
1	1103	Б	107A.4	19A	29AM/ /29AA/ /29AMM/ /29AMM/ /29AL/ /29AMM/
1	1011	Б	107A.6	19A	89SM
1	1011	Б	107A.6	19A	H4LJ/ H4LMI/ 29LA
2	1012	Ч	splice M12 L		89SM/ /29AM/ /29AA/ /H4LJ/ 29LA /29AMM/ /29AA/ /29AL/ /29AMM/ /H4LMI

Обогреватель заднего сиденья

39					
№ контакта	№ цепи	Цвет провода	Адрес присоединения адресат	Адрес присоединения контакт	Комплектация автомобиля
1	1017	ЖС	41	4	H4LJ/ 29LA/ 29AM/, /29AAL/ /29AMM/ /H4LMI
1	1009	ЖС	41	2	H4LJ/ 29LA/ 29AM/, /29AAL/ /29AMM/ /H4LMI
2	1010	Ч	splice M14		H4LJ/ 29LA/ 29AM/, /29AAL/ /29AMM/ /H4LMI

Выключатель контрольной лампы ручного тормоза (H17)

116Ф					
№ контакта	№ цепи	Цвет провода	Адрес присоединения адресат	Адрес присоединения контакт	Комплектация автомобиля
1	1016	Г	RAR3	11	H4LJ/ H4LMI/ 89SM/ /29AM/ /29AL/ /29AMM/ /29AMM/

Выключатель контрольной лампы ручного тормоза (H17)

116А					
№ контакта	№ цепи	Цвет провода	Адрес присоединения адресат	Адрес присоединения контакт	Комплектация автомобиля
2	1077	Б	RAR3	1	29AA/ /29AA/ /29LA/ /29AM
2	1079	Ч	splice M14	x	29AA/ /29AA/ /29LA/ /29AM
4	1078	ЖС	RAR3	11	29AA/ /29AA/ /29LA/ /29AM

Датчик ремня безопасности пассажира

99					
№ контакта	№ цепи	Цвет провода	Адрес присоединения адресат	Адрес присоединения контакт	Комплектация автомобиля
1	1104	С	107B.4	6B	29AM/ /29AA/ /29AMM/ /29AM/ /29AL/ /29AMM/
1	1039	С	107B.6	6B	H4LJ/ H4LMI/ 29LA
2	1018	ЖС	108	1	29AM/ /29AA/ /H4LJ/ 29LA /29AMM/ /29AA/ /29AL/ /29AMM/ /H4LMI

Боковая подушка безопасности пассажира

109					
№ контакта	№ цепи	Цвет провода	Адрес присоединения адресат	Адрес присоединения контакт	Комплектация автомобиля
1	1024	О	107B.6	2B	H4LJ/ H4LMI/ 29LA
2	1023	Ч	splice M12 R		H4LJ/ H4LMI/ 29LA
3	1025	ОС	107B.6	10B	H4LJ/ H4LMI/ 29LA

Датчик бокового удара передний

104					
№ контакта	№ цепи	Цвет провода	Адрес присоединения адресат	Адрес присоединения контакт	Комплектация автомобиля
1	1027	ГБ	107A.6 3A	3A	H4LJ/ H4LMI/ 29LA
2	1028	Г	107A.6 13A	13A	H4LJ/ H4LMI/ 29LA

Обогреватель правого сиденья

40					
№ контакта	№ цепи	Цвет провода	Адрес присоединения адресат	Адрес присоединения контакт	Комплектация автомобиля
1	1021	О	41	8	H4LJ/ 29LA/ 29AM/, /29AAL/ /29AMM/ /H4LMI
1	1020	ЖП	41	6	H4LJ/ 29LA/ 29AM/, /29AAL/ /29AMM/ /H4LMI
2	1022	Ч	splice M13 x		H4LJ/ 29LA/ 29AM/, /29AAL/ /29AMM/ /H4LMI

Датчик присутствия пассажира

105					
№ контакта	№ цепи	Цвет провода	Адрес присоединения адресат	Адрес присоединения контакт	Комплектация автомобиля
1	1021	О	99	1	29AM/ /29AA/ /H4LJ/ 29LA /29AMM/ /29AA/ /29AL/ /29AMM/ /H4LMI
2	1019	Ч	splice M12 R		29AM/ /29AA/ /H4LJ/ 29LA /29AMM/ /29AA/ /29AL/ /29AMM/ /H4LMI

Датчик ремня безопасности водителя

98					
№ контакта	№ цепи	Цвет провода	Адрес присоединения адресат	Адрес присоединения контакт	Комплектация автомобиля
1	1103	Б	107A.4	19A	29AM/ /29AA/ /29AMM/ /29AMM/ /29AL/ /29AMM/
1	1011	Б	107A.6	19A	89SM
1	1011	Б	107A.6	19A	H4LJ/ H4LMI/ 29LA
2	1012	Ч	splice M12 L		89SM/ /29AM/ /29AA/ /H4LJ/ 29LA /29AMM/ /29AA/ /29AL/ /29AMM/ /H4LMI

Жгут проводов дополнительный в сборе - 8450008737

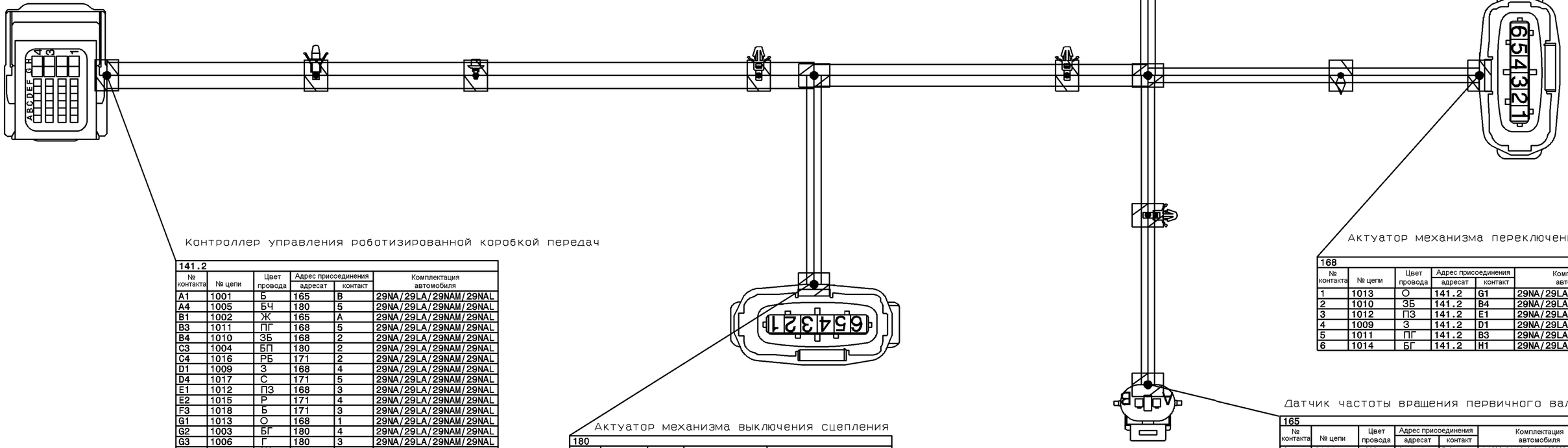

Специальные провода

Группа	Провода
TW1	1008 + 1007
TW2	1013 + 1014
TW3	1019 + 1020
TW4	1002 + 1001

Актуатор механизма выбора передач

171

№ контакта	№ цепи	Цвет провода	Адрес присоединения		Комплектация автомобиля
			адресат	контакт	
1	1019	БЧ	141.2	H4	29NA/29LA/29NAM/29NAL
2	1016	РБ	141.2	C4	29NA/29LA/29NAM/29NAL
3	1018	Б	141.2	F3	29NA/29LA/29NAM/29NAL
4	1015	Р	141.2	E2	29NA/29LA/29NAM/29NAL
5	1017	С	141.2	D4	29NA/29LA/29NAM/29NAL
6	1020	Ж	141.2	G4	29NA/29LA/29NAM/29NAL

Контроллер управления роботизированной коробкой передач

141.2

№ контакта	№ цепи	Цвет провода	Адрес присоединения		Комплектация автомобиля
			адресат	контакт	
A1	1001	Б	165	B	29NA/29LA/29NAM/29NAL
A4	1005	БЧ	180	5	29NA/29LA/29NAM/29NAL
B1	1002	Ж	165	A	29NA/29LA/29NAM/29NAL
B3	1011	ПГ	168	5	29NA/29LA/29NAM/29NAL
B4	1010	ЗБ	168	2	29NA/29LA/29NAM/29NAL
C3	1004	БП	180	2	29NA/29LA/29NAM/29NAL
C4	1016	РБ	171	2	29NA/29LA/29NAM/29NAL
D1	1009	З	168	4	29NA/29LA/29NAM/29NAL
D4	1017	С	171	5	29NA/29LA/29NAM/29NAL
E1	1012	ПЗ	168	3	29NA/29LA/29NAM/29NAL
E2	1015	Р	171	4	29NA/29LA/29NAM/29NAL
F3	1018	Б	171	3	29NA/29LA/29NAM/29NAL
G1	1013	О	168	1	29NA/29LA/29NAM/29NAL
G2	1003	БГ	180	4	29NA/29LA/29NAM/29NAL
G3	1006	Г	180	3	29NA/29LA/29NAM/29NAL
G4	1020	Ж	171	6	29NA/29LA/29NAM/29NAL
H1	1014	БГ	168	6	29NA/29LA/29NAM/29NAL
H2	1007	БЖ	180	1	29NA/29LA/29NAM/29NAL
H3	1008	ЖЗ	180	6	29NA/29LA/29NAM/29NAL
H4	1019	БЧ	171	1	29NA/29LA/29NAM/29NAL

Актуатор механизма выключения сцепления

180

№ контакта	№ цепи	Цвет провода	Адрес присоединения		Комплектация автомобиля
			адресат	контакт	
1	1007	БЖ	141.2	H2	29NA/29LA/29NAM/29NAL
2	1004	БП	141.2	C3	29NA/29LA/29NAM/29NAL
3	1006	Г	141.2	G3	29NA/29LA/29NAM/29NAL
4	1003	БГ	141.2	G2	29NA/29LA/29NAM/29NAL
5	1005	БЧ	141.2	A4	29NA/29LA/29NAM/29NAL
6	1008	ЖЗ	141.2	H3	29NA/29LA/29NAM/29NAL

Актуатор механизма переключения передач

168

№ контакта	№ цепи	Цвет провода	Адрес присоединения		Комплектация автомобиля
			адресат	контакт	
1	1013	О	141.2	G1	29NA/29LA/29NAM/29NAL
2	1010	ЗБ	141.2	B4	29NA/29LA/29NAM/29NAL
3	1012	ПЗ	141.2	E1	29NA/29LA/29NAM/29NAL
4	1009	З	141.2	D1	29NA/29LA/29NAM/29NAL
5	1011	ПГ	141.2	B3	29NA/29LA/29NAM/29NAL
6	1014	БГ	141.2	H1	29NA/29LA/29NAM/29NAL

Датчик частоты вращения первичного вала

165

№ контакта	№ цепи	Цвет провода	Адрес присоединения		Комплектация автомобиля
			адресат	контакт	
A	1002	Ж	141.2	B1	29NA/29LA/29NAM/29NAL
B	1001	Б	141.2	A1	29NA/29LA/29NAM/29NAL

Провода на представленных схемах имеют буквенное обозначение цвета и обозначение номера элемента схемы, к которому присоединяется данный провод.

ОБОЗНАЧЕНИЕ ЦВЕТА ПРОВОДА	
З - зеленый	ПЗ - красный с зеленой полосой
Ж - желтый	БП - белый с красной полосой
Б - белый	БЧ - белый с черной полосой
Г - голубой	БГ - белый с голубой полосой
О - оранжевый	ЖП - желтый с красной полосой
Ч - черный	ПГ - красный с голубой полосой
П - пурпурный (красный)	ЗЖ - зеленый с желтой полосой
С - серый	ЗБ - зеленый с белой полосой
К - коричневый	ЖБ - желтый с белой полосой
Р - розовый	ПБ - красный с белой полосой
ЧГ - черный с голубой полосой	ЖГ - желтый с голубой полосой
ГП - голубой с красной полосой	ГО - голубой с оранжевой полосой
ЗП - зеленый с красной полосой	ЧБ - черный с белой полосой
ОЧ - оранжевый с черной полосой	ГЧ - голубой с черной полосой
РБ - розовый с белой полосой	ПЧ - красный с черной полосой
ЖЧ - желтый с черной полосой	ОБ - оранжевый с белой полосой
БЖ - белый с желтой полосой	ЗЧ - зеленый с черной полосой
ПЖ - красный с желтой полосой	ЖГ - желтый с голубой полосой
ГБ - голубой с белой полосой	ЖЗ - желтый с зеленой полосой
КБ - коричневый с белой полосой	СГ - серый с голубой полосой
РП - розовый с красной полосой	СП - серый с красной полосой
СР - серый с розовой полосой	РЧ - розовый с черной полосой