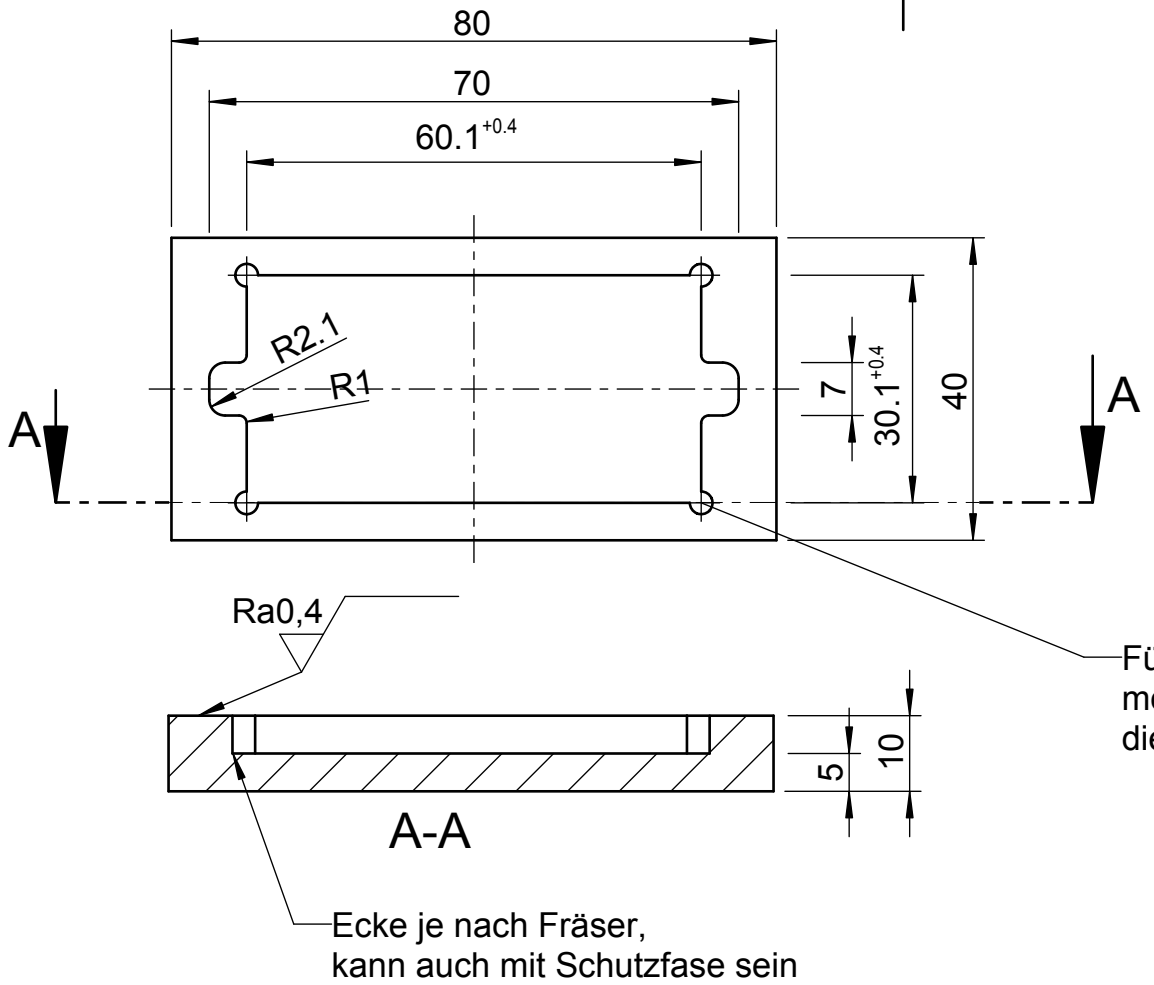

Für die 4 Bohrungen bitte den Radius
möglichst klein wählen
dient zur Freilegung der Ecken

Bitte noch galvanisch Verzinken
Schichtdicke 0.020mm

Werkstueckkanten
ISO13715 0 -0.2

Bei Fragen
Johannes Kern
0176/36457813

Zul. Abweichung für Maße ohne Toleranzangabe: DIN ISO 2768-m		Oberfläche: DIN ISO 1302	Werkstoff/Halbzeug: St 37
	Datum	Name	Anzahl: 5
Bearbeiter			Benennung und Name der StepDatei: Einfrierschiene v2
ITEP Institut für Technische Physik			Seite 5 von 5
			Masse: g Maßstab: 1:1

Für diese Zeichnung behalten wir uns alle Rechte vor / Copyright