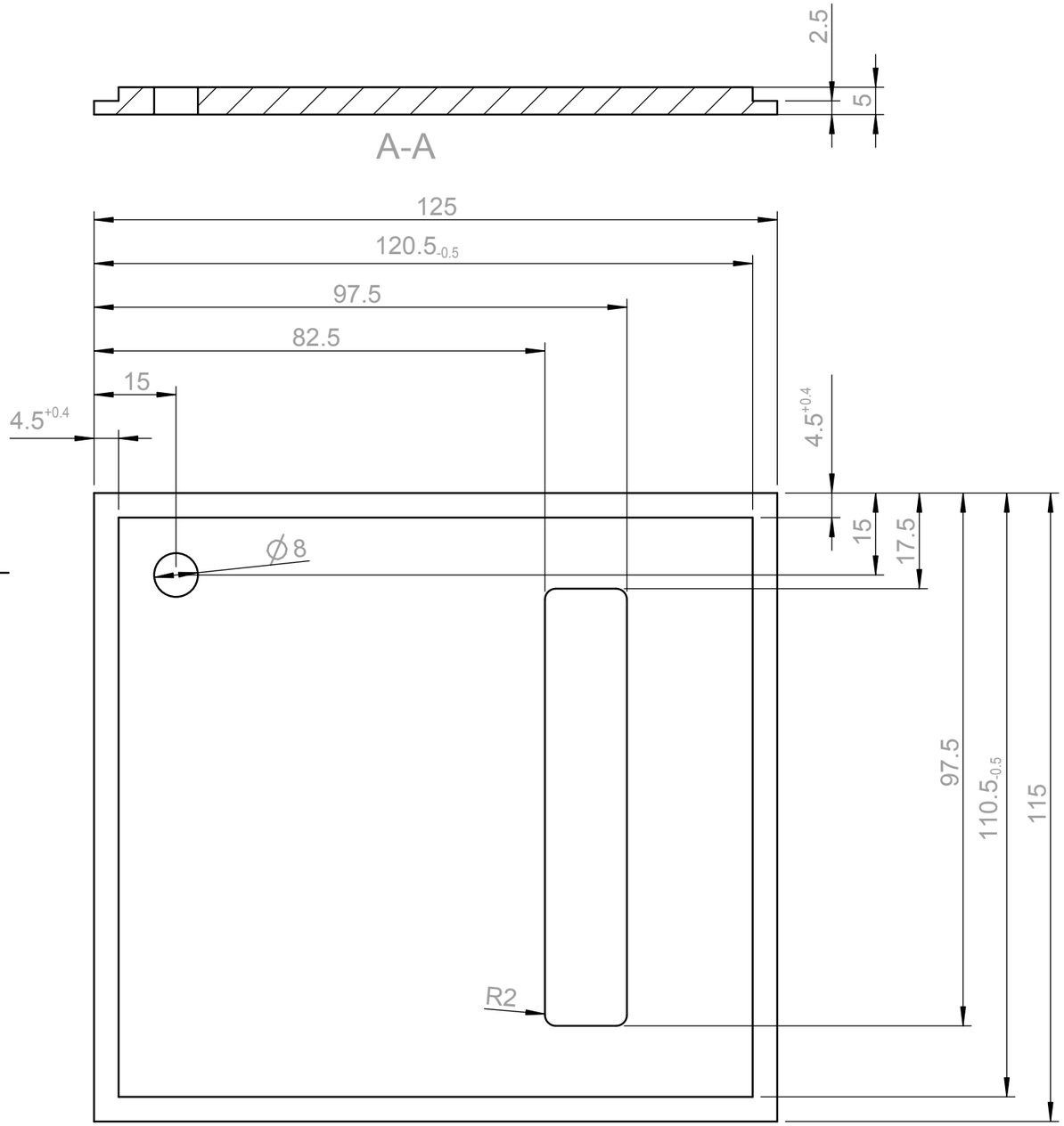

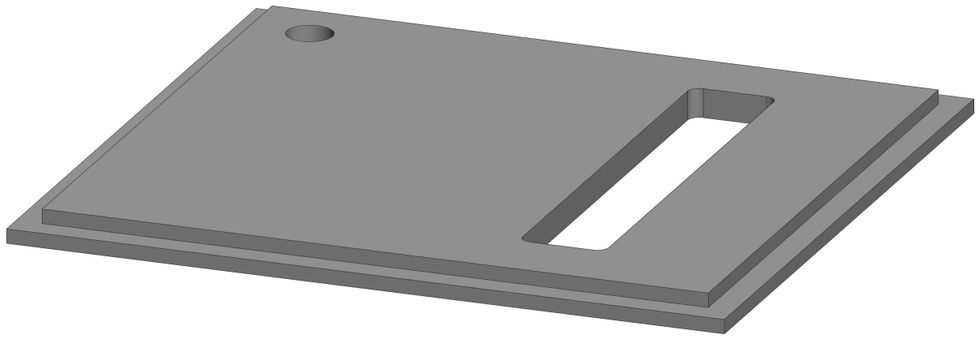

Dateiname des Modells Behälterdeckel		Dateityp PART	Dateiname der Zeichnung ABL_KUEHLBEHAELTER_DECKEL
Johannes Kern Telefonnummer 0176/36457813	Allgemeintoleranz DIN ISO 2768-m-S	Kanten DIN ISO 13715	Maßstab 1:1 / Masse 0.000 kg Material Stahl Halbzeug
	Datum / Name Bear. Gepr. Norm		Benennung Behälterdeckel Zurück in die Zukunft Ausstellung
	IPEK		Zeichnungsnummer / Blatt 1 / 1 Bl.
Zust. / Änderung / Datum / Name	(Urspr.)		(Ers. f.:) / (Ers. d.:)