Universidade de Brasília
Departamento de Engenharia Elétrica

Aluna: Mariana Soares Oliveira
Matrícula: 231013663
Turma 01
20/10/2024

Experimento 1

Questão 1:

a)

Circuito e Tabela:

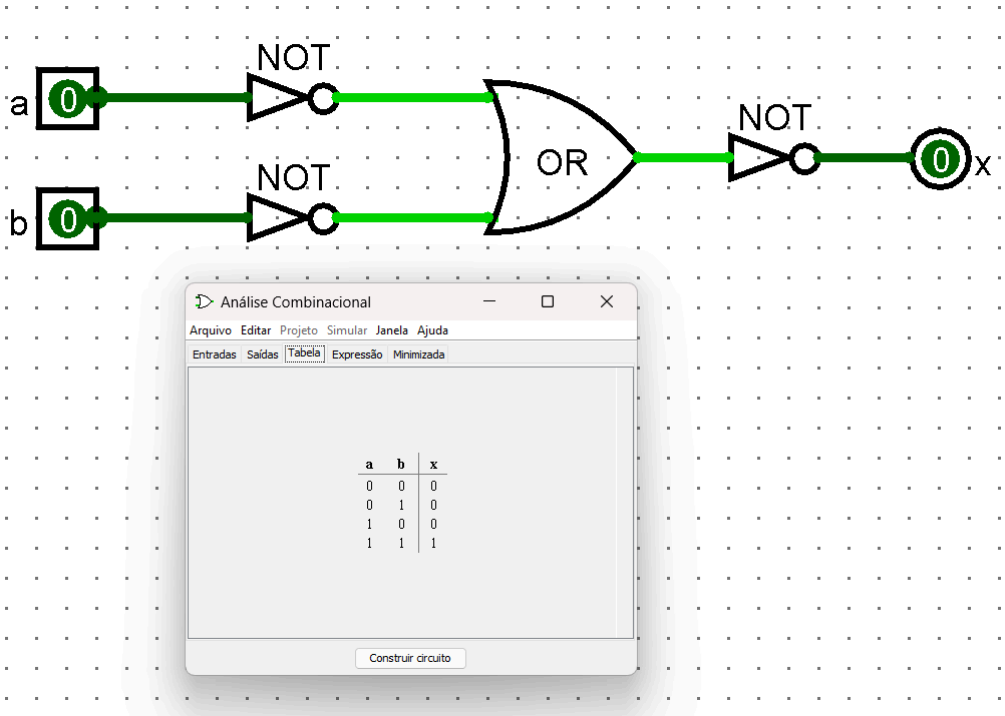

a	b	x
0	0	0
0	1	0
1	0	0
1	1	1

Circuito e Expressão:

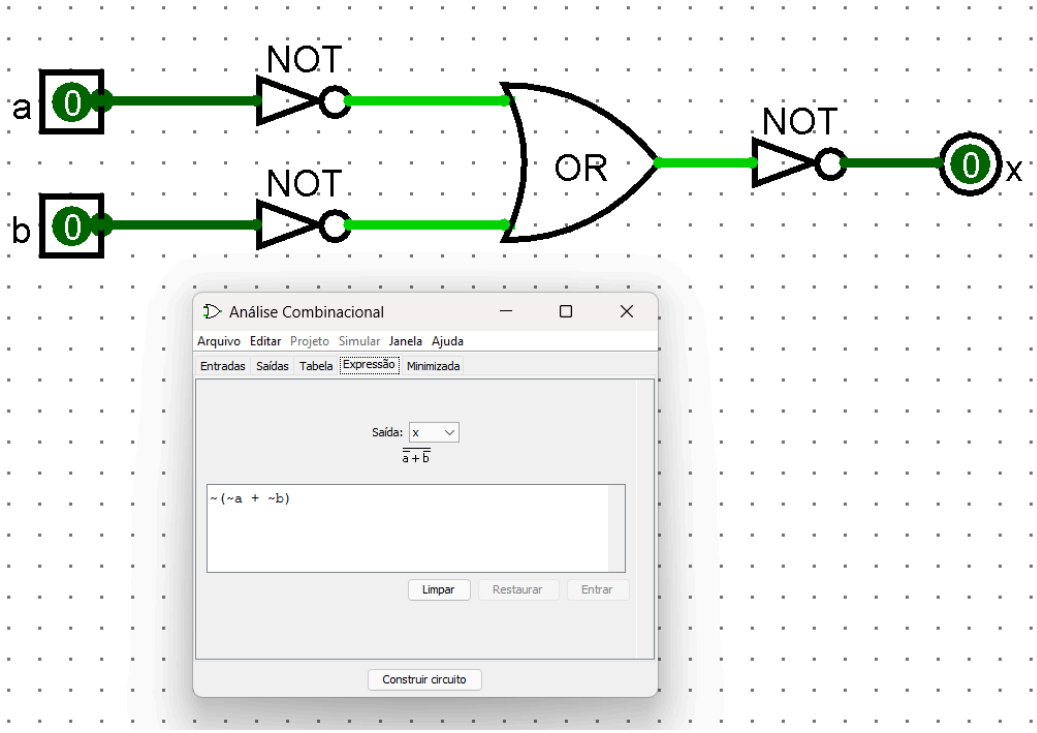

b)

Circuito e Tabela:

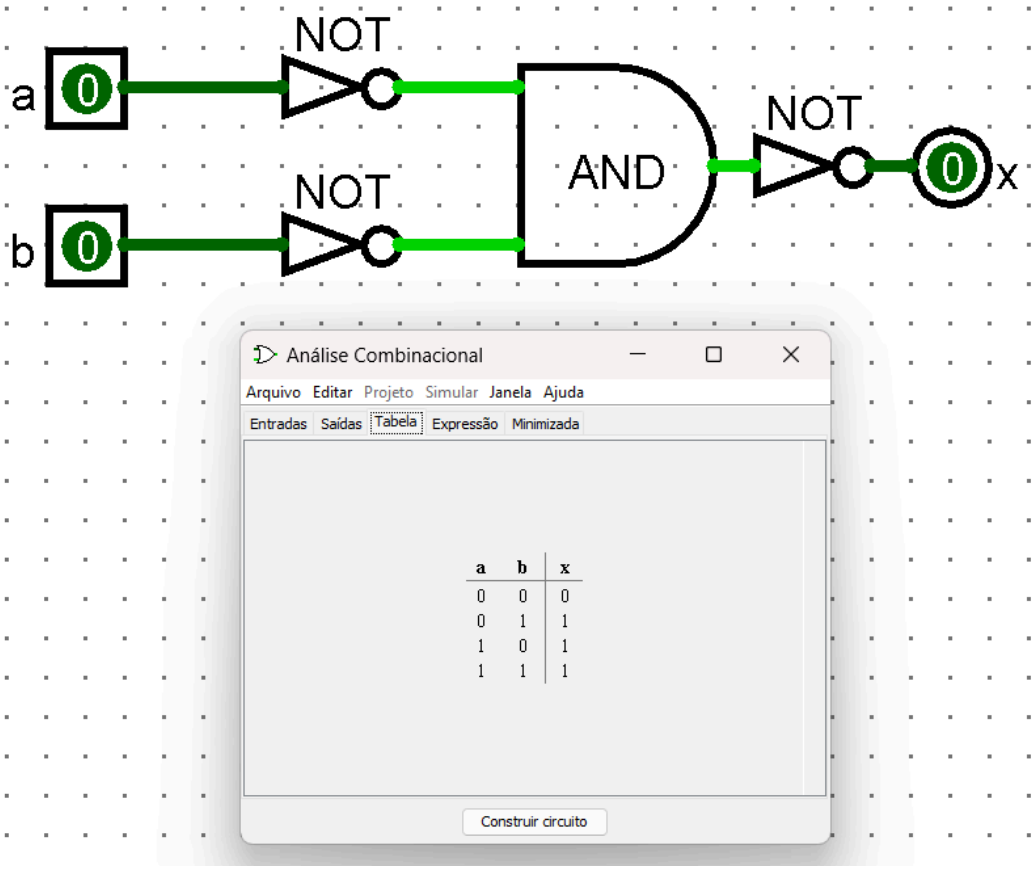

a	b	x
0	0	0
0	1	1
1	0	1
1	1	1

Circuito e Expressão:

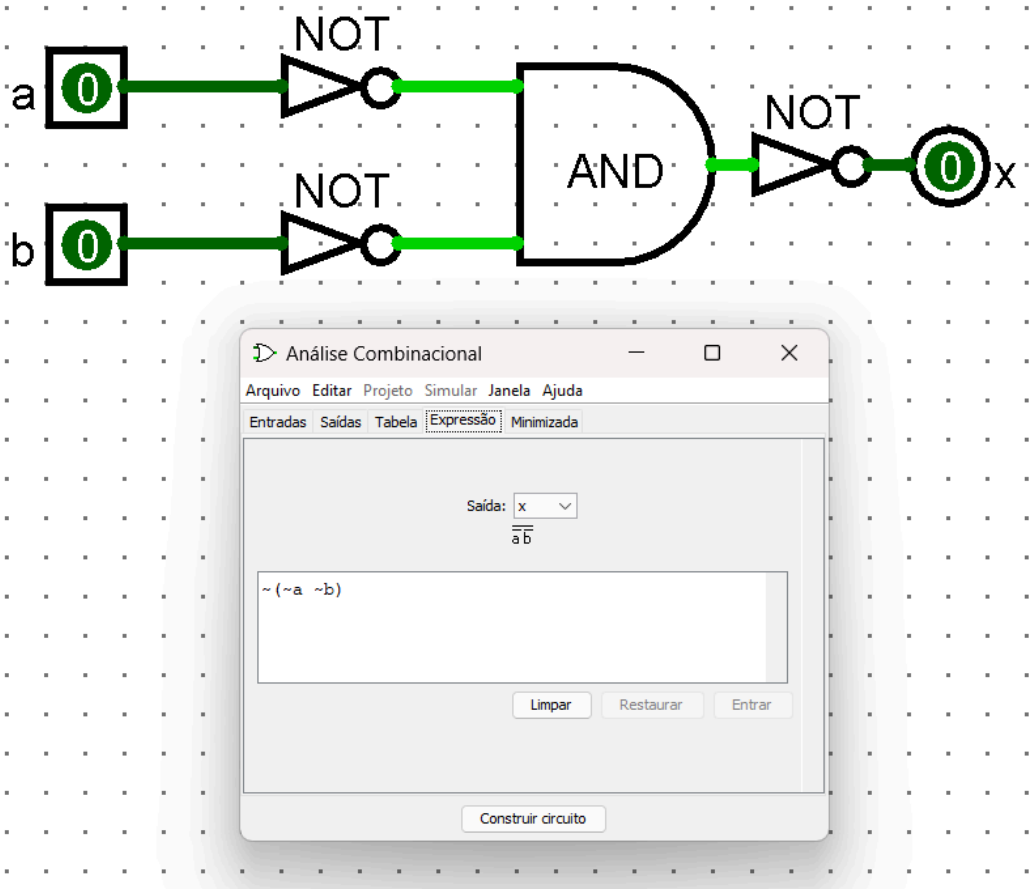

Questão 2:

a)

Circuito e Tabela:

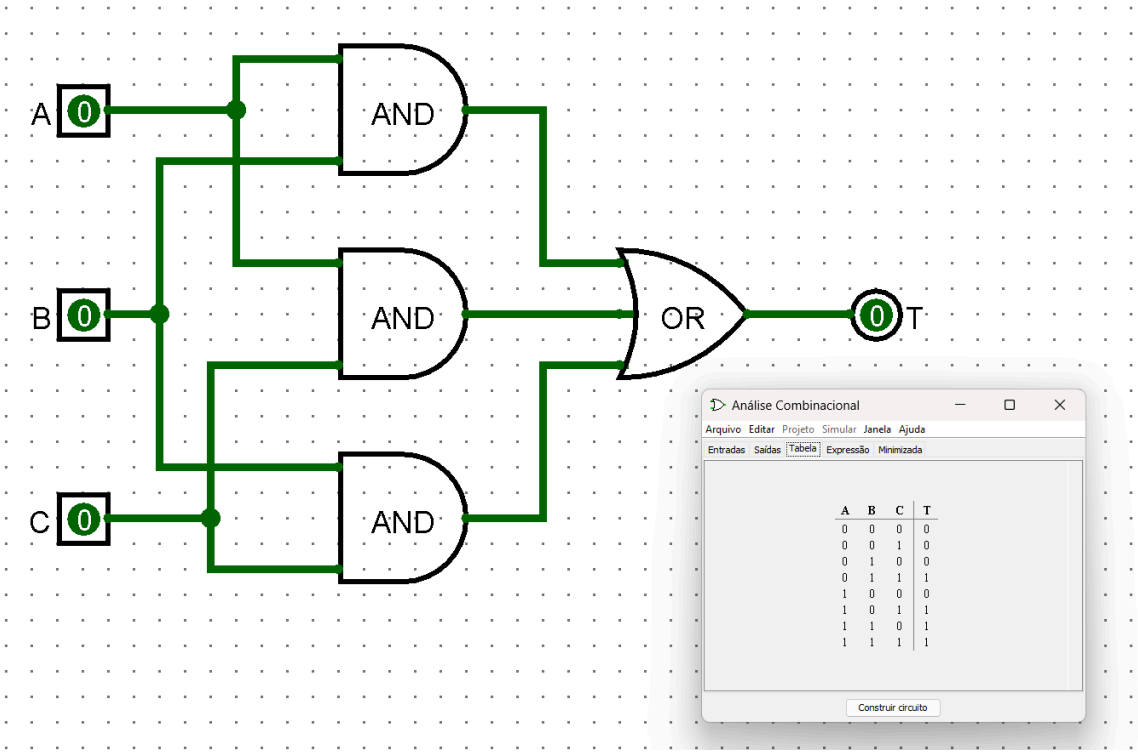

Circuito e Expressão:

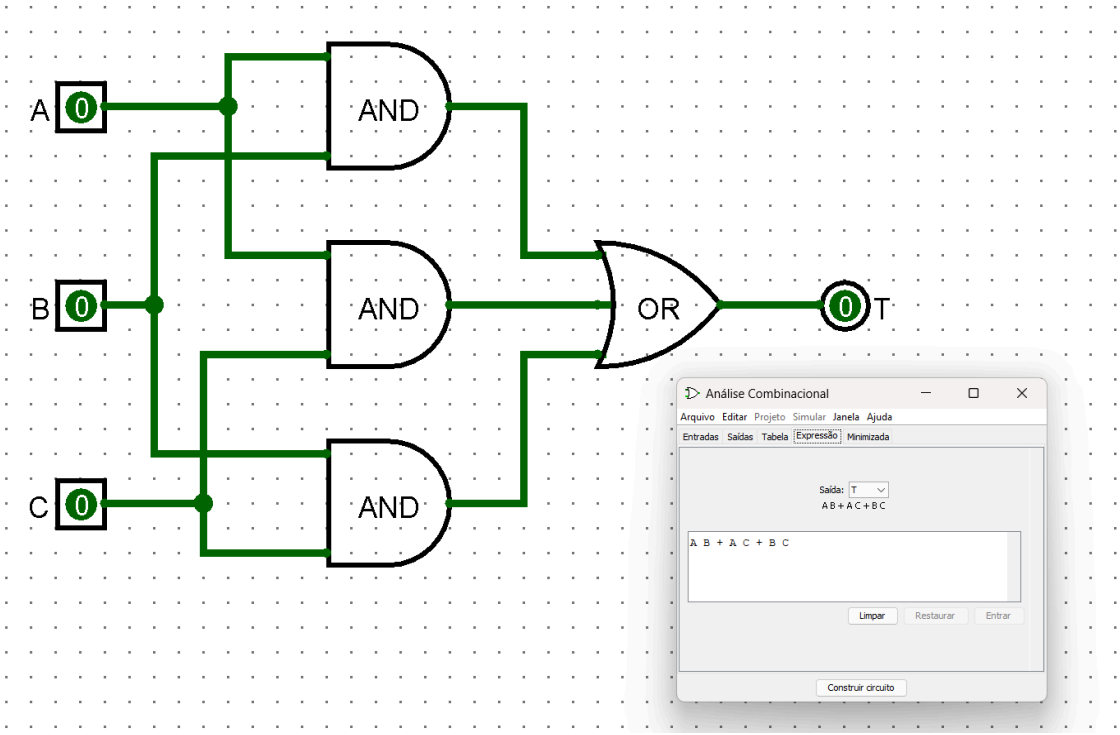

b)

Circuito e Tabela:

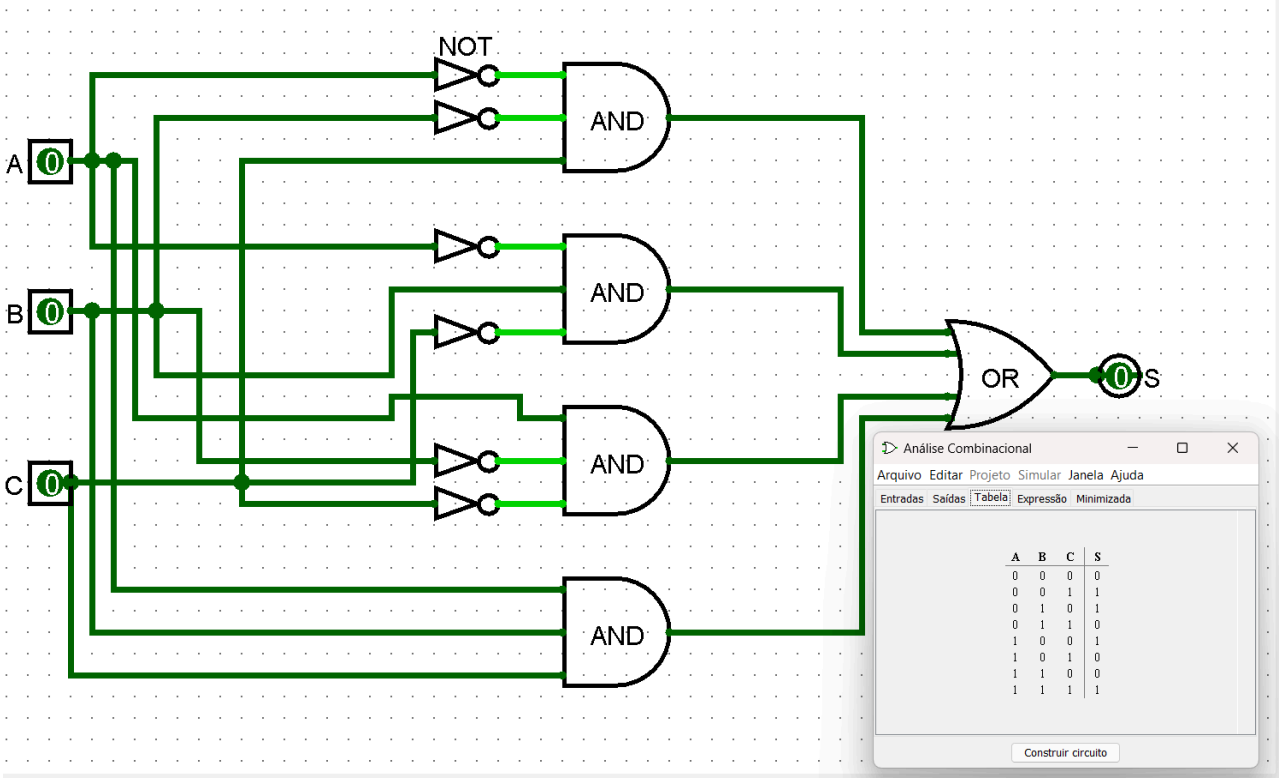

Circuito e Expressão:

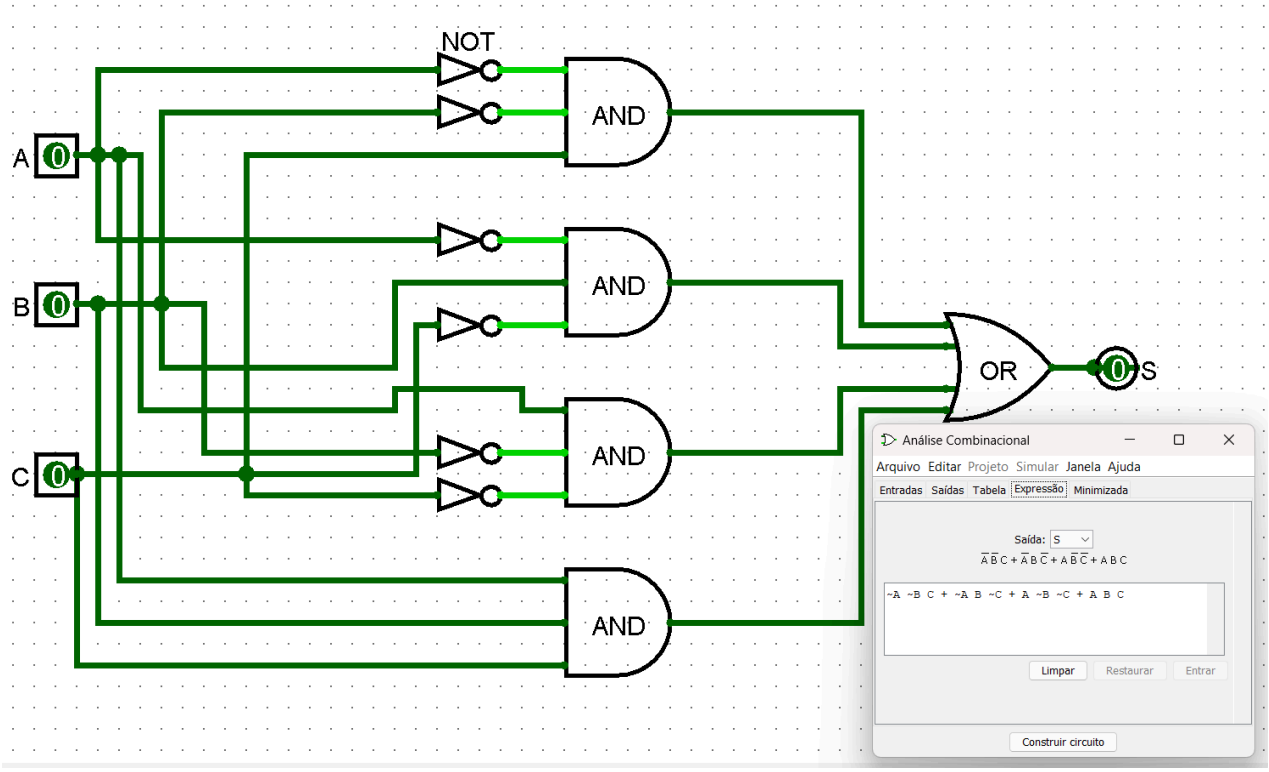

Questão 3:

a)

Circuito e Tabela:

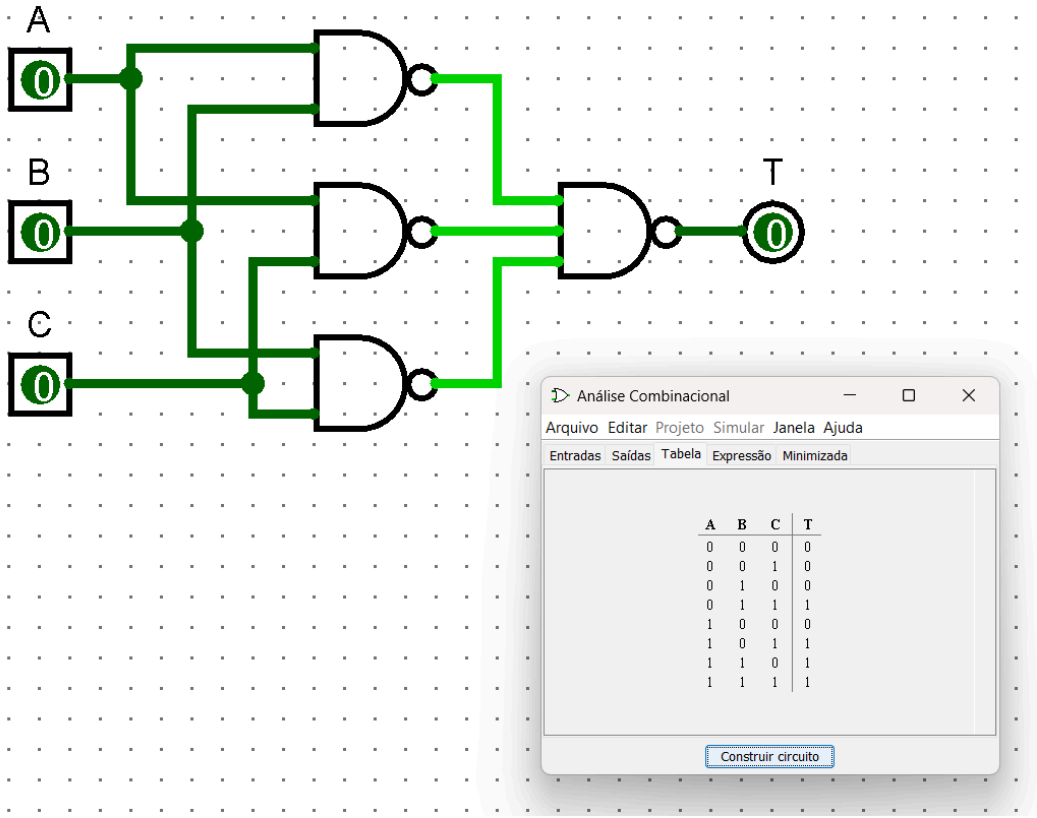

A	B	C	T
0	0	0	0
0	0	1	0
0	1	0	0
0	1	1	1
1	0	0	0
1	0	1	1
1	1	0	1
1	1	1	1

Circuito e Expressão:

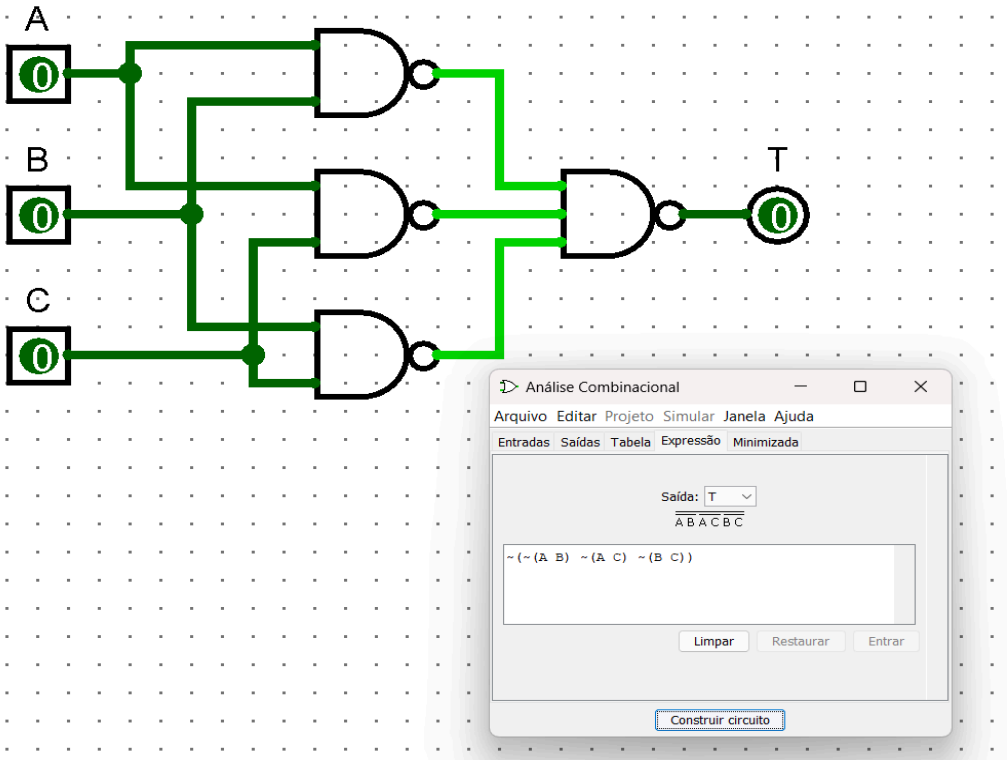

b)

Circuito e Tabela:

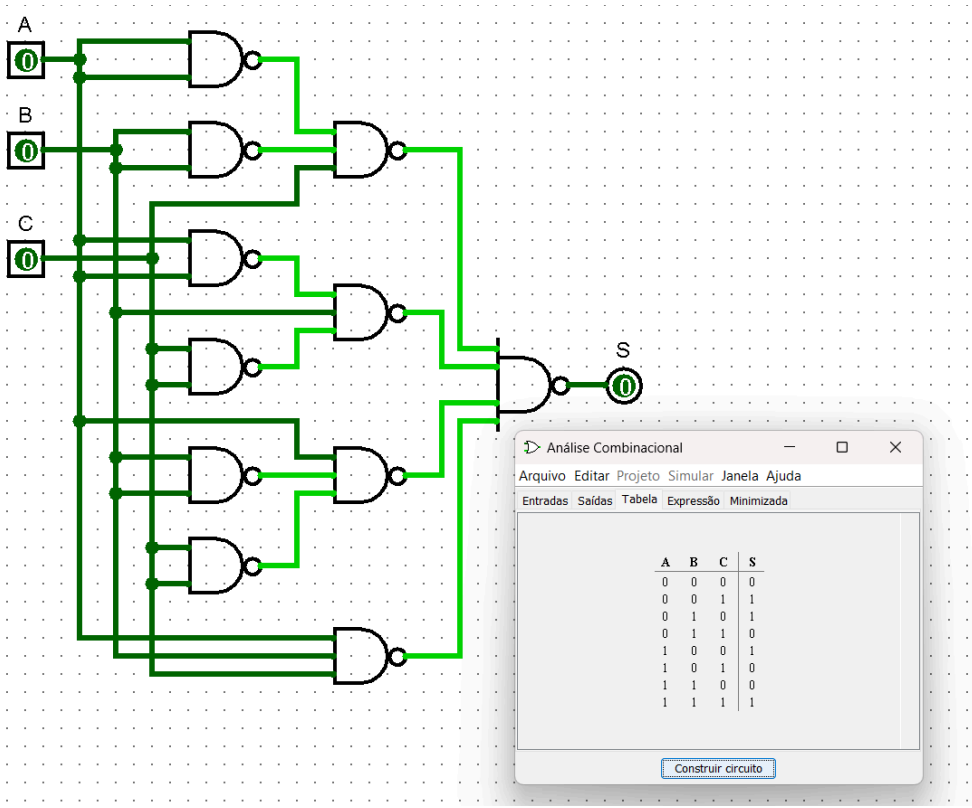

A	B	C	S
0	0	0	0
0	0	1	1
0	1	0	1
0	1	1	0
1	0	0	1
1	0	1	0
1	1	0	0
1	1	1	1

Circuito e Expressão:

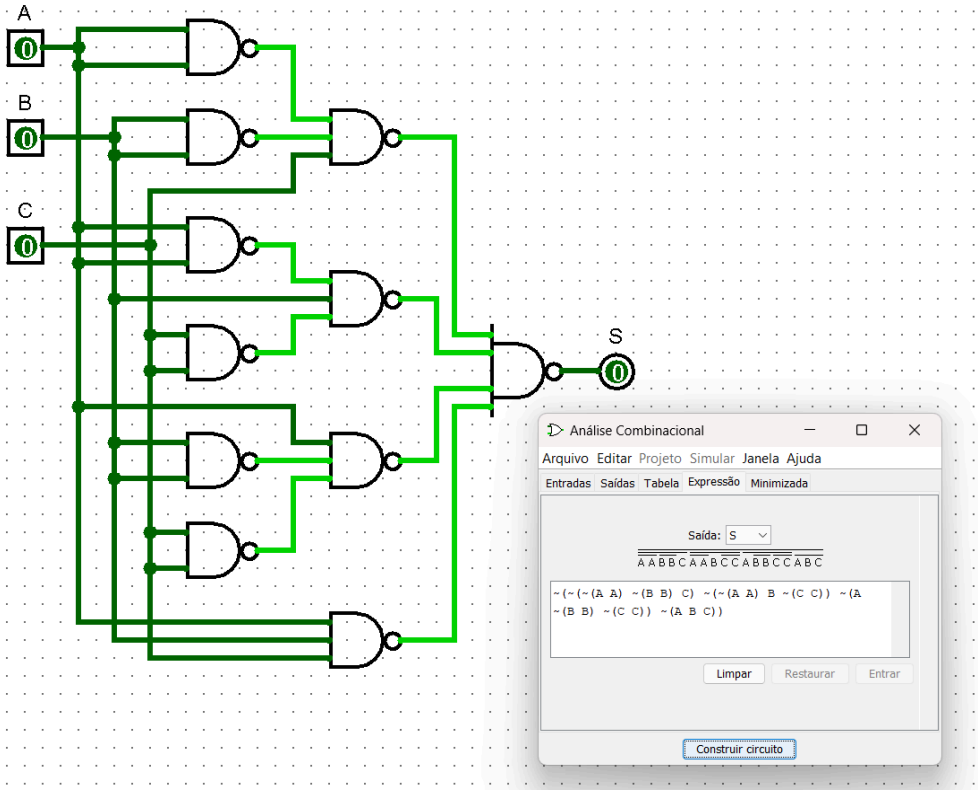

Questão 4:

Circuito e Tabela:

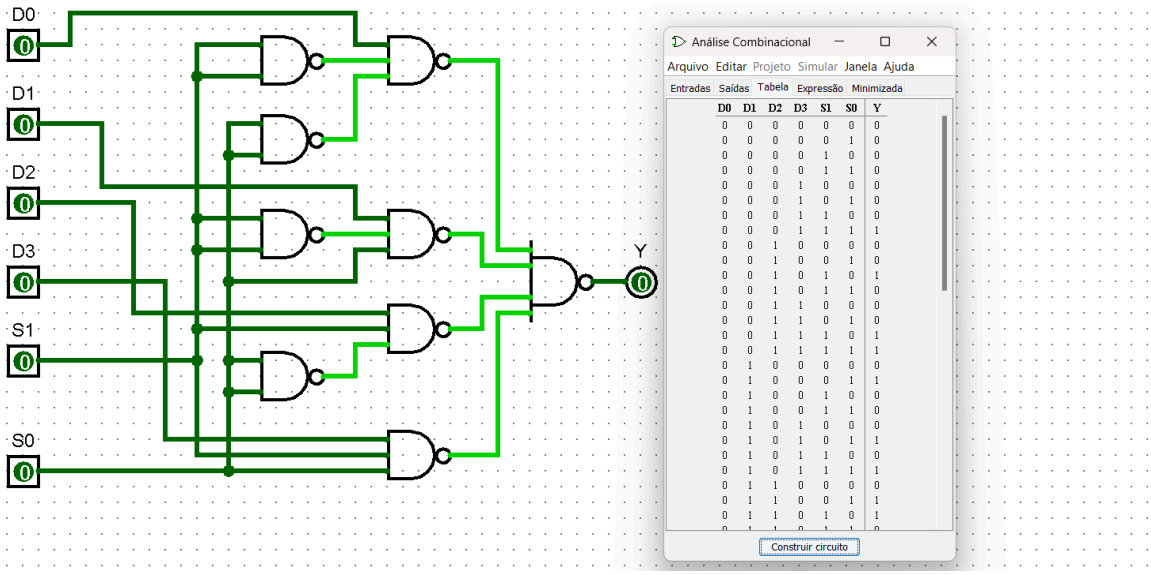

D0	D1	D2	D3	S1	S0	Y
0	0	0	0	0	0	0
0	0	0	0	0	1	0
0	0	0	0	1	0	0
0	0	0	0	1	1	0
0	0	0	1	0	0	0
0	0	0	1	0	1	0
0	0	0	1	1	0	0
0	0	0	1	1	1	1
0	0	1	0	0	0	0
0	0	1	0	0	1	0
0	0	1	0	1	0	1
0	0	1	0	1	1	0
0	0	1	1	0	0	0
0	0	1	1	0	1	0
0	0	1	1	1	0	1
0	0	1	1	1	1	1
0	1	0	0	0	0	0
0	1	0	0	0	1	1
0	1	0	0	1	0	0
0	1	0	0	1	1	0
0	1	0	1	0	0	0
0	1	0	1	0	1	1
0	1	0	1	1	0	0
0	1	0	1	1	1	1
0	1	1	0	0	0	0
0	1	1	0	0	1	1
0	1	1	0	1	0	1
0	1	1	0	1	1	0

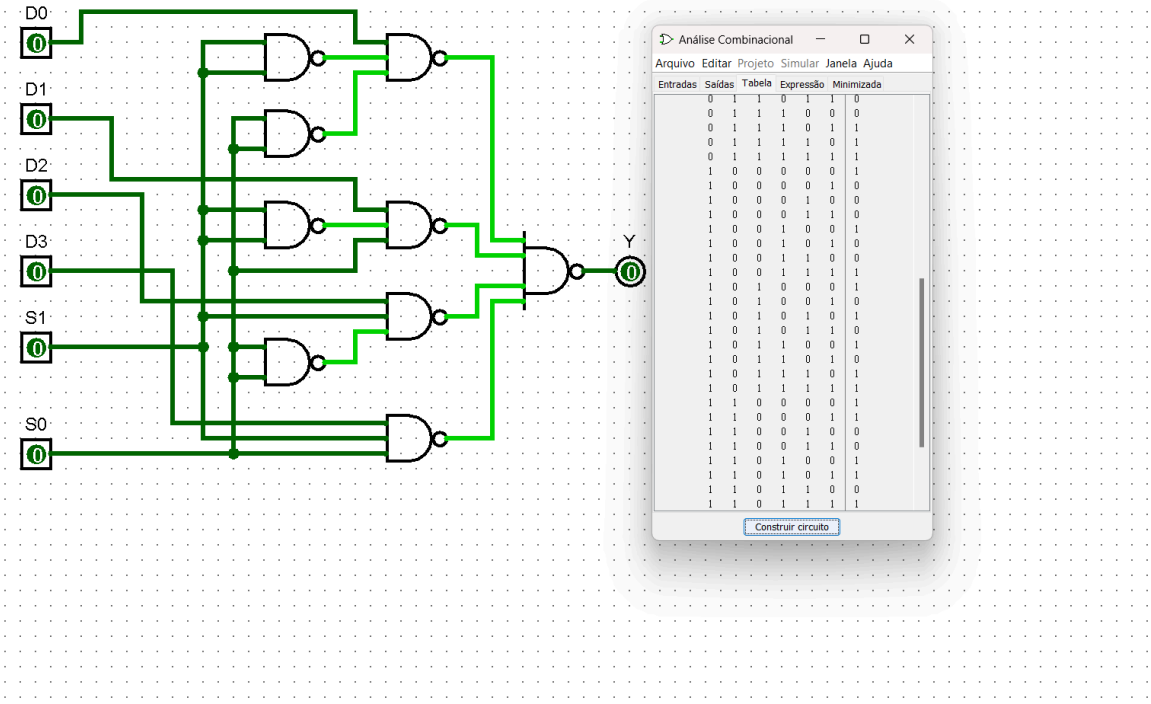

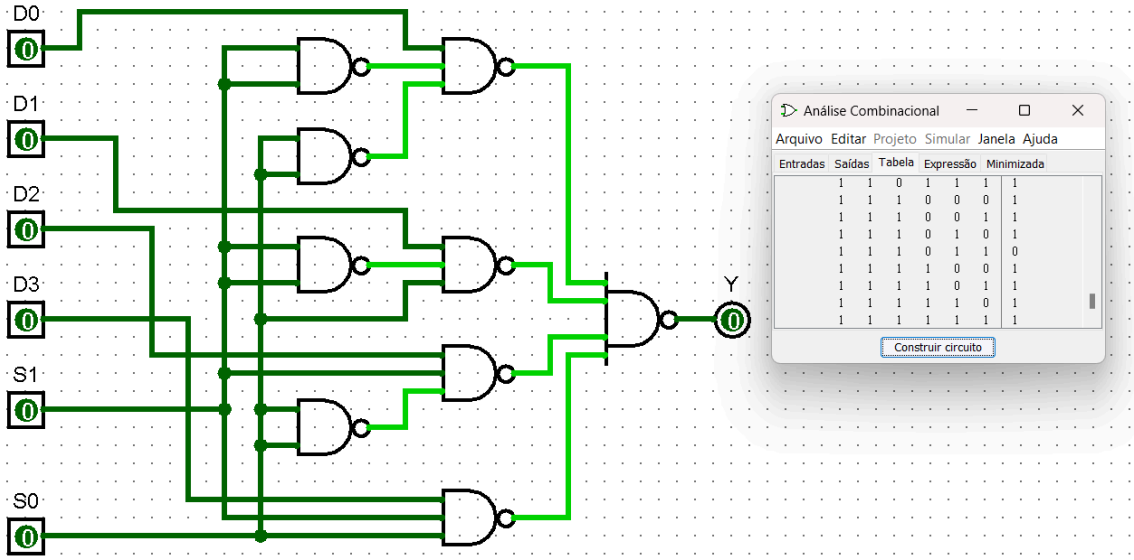

Circuito e Expressão:

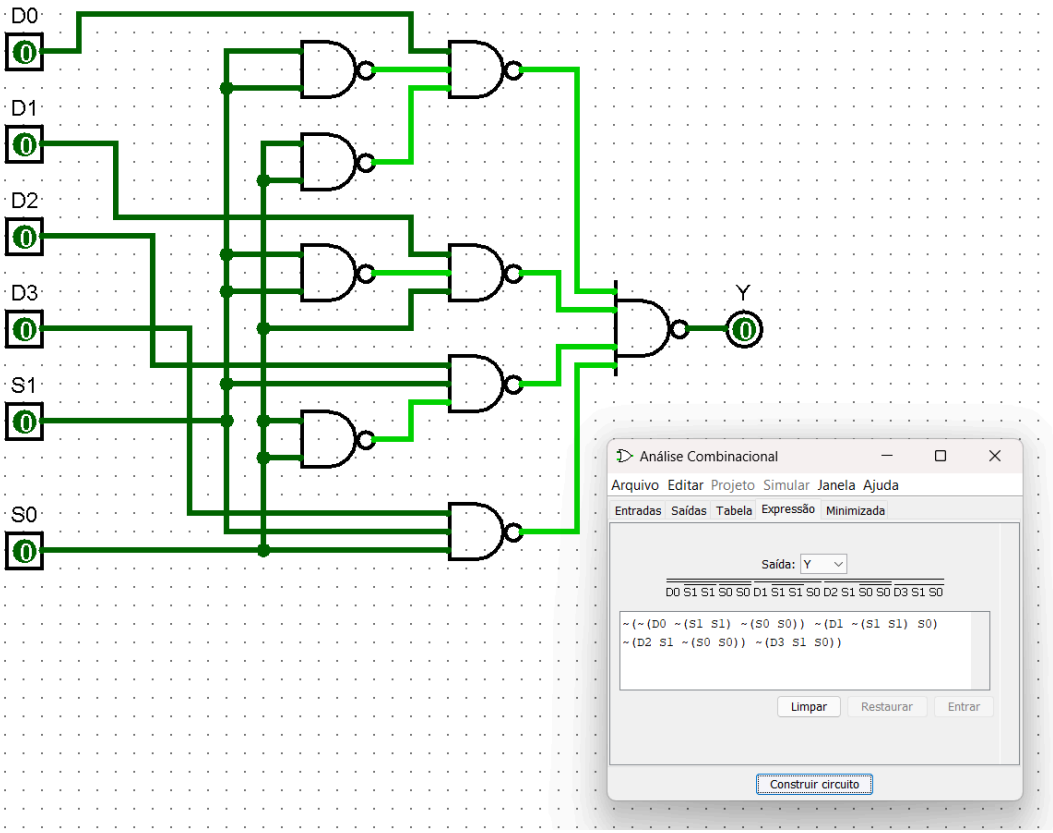
D0
D1
D2
D3
S1
S0
Y
Análise Combinacional
Arquivo Editar Projeto Simular Janela Ajuda
Entradas Saídas Tabela Expressão Minimizada
Saída: Y
D0 S1 S1 S0 S0 D1 S1 S1 S0 D2 S1 S0 S0 D3 S1 S0
~(~(D0 ~(S1 S1) ~(S0 S0)) ~(D1 ~(S1 S1) S0)
~(D2 S1 ~(S0 S0)) ~(D3 S1 S0))
Limpar
Restaurar
Entrar
Construir circuito