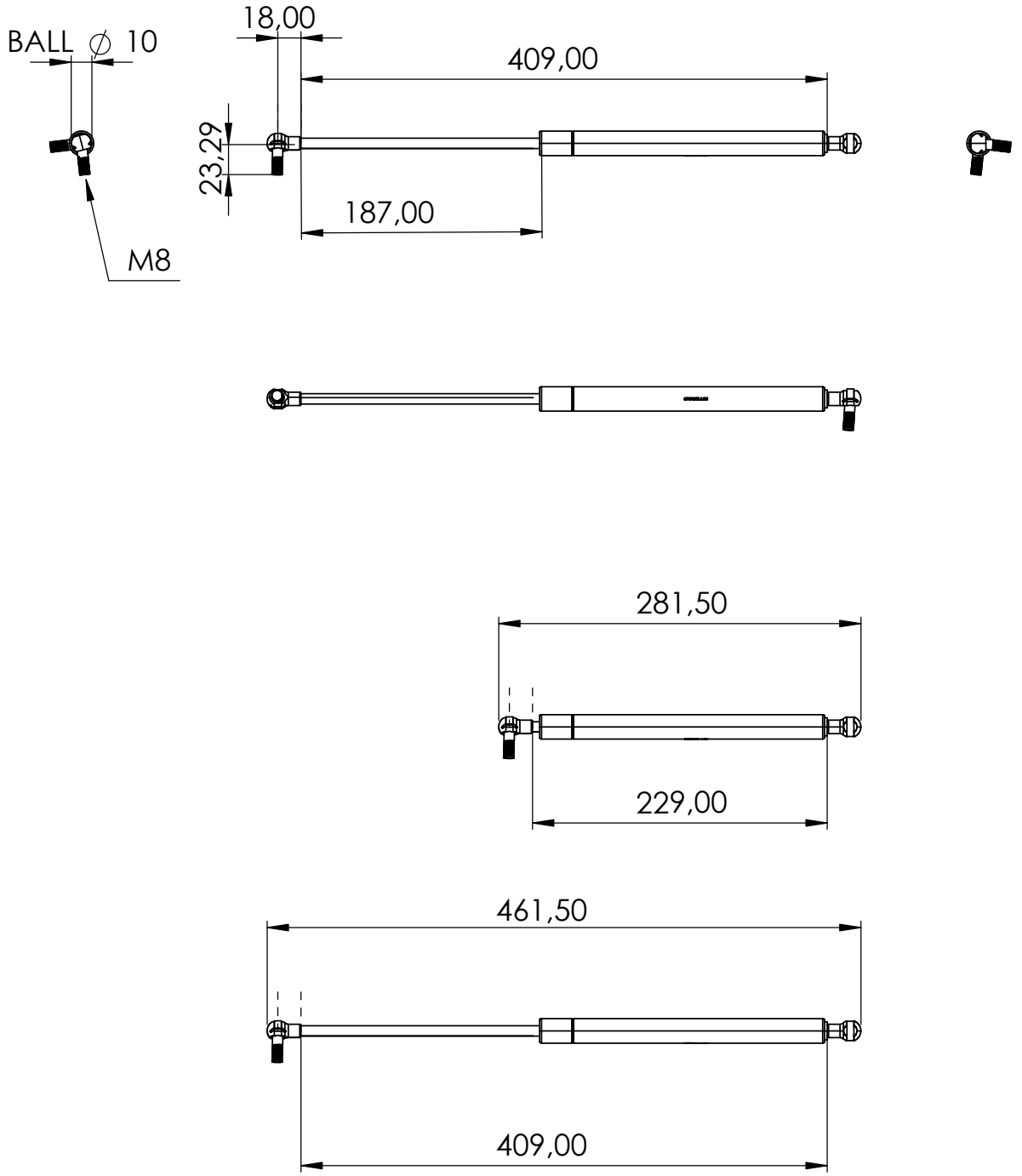

SE NON SPECIFICATO: QUOTE IN MILLIMETRI FINITURA SUPERFICIE: TOLLERANZE: LINEARE: ANGOLARE:	FINITURA:	INTERRUZIONE BORDI NETTI	NON SCALARE DISEGNO / REVISIONE

	NOME	FIRMA	DATA
DISEG.			
VERIF.			
APPR.			
FABB.			
Qual.			

TITOLO:

MATERIALE:

PESO:

N. DISEGNO: pistone centrale

A4

SCALA:1:5

FOGLIO 1 DI 1