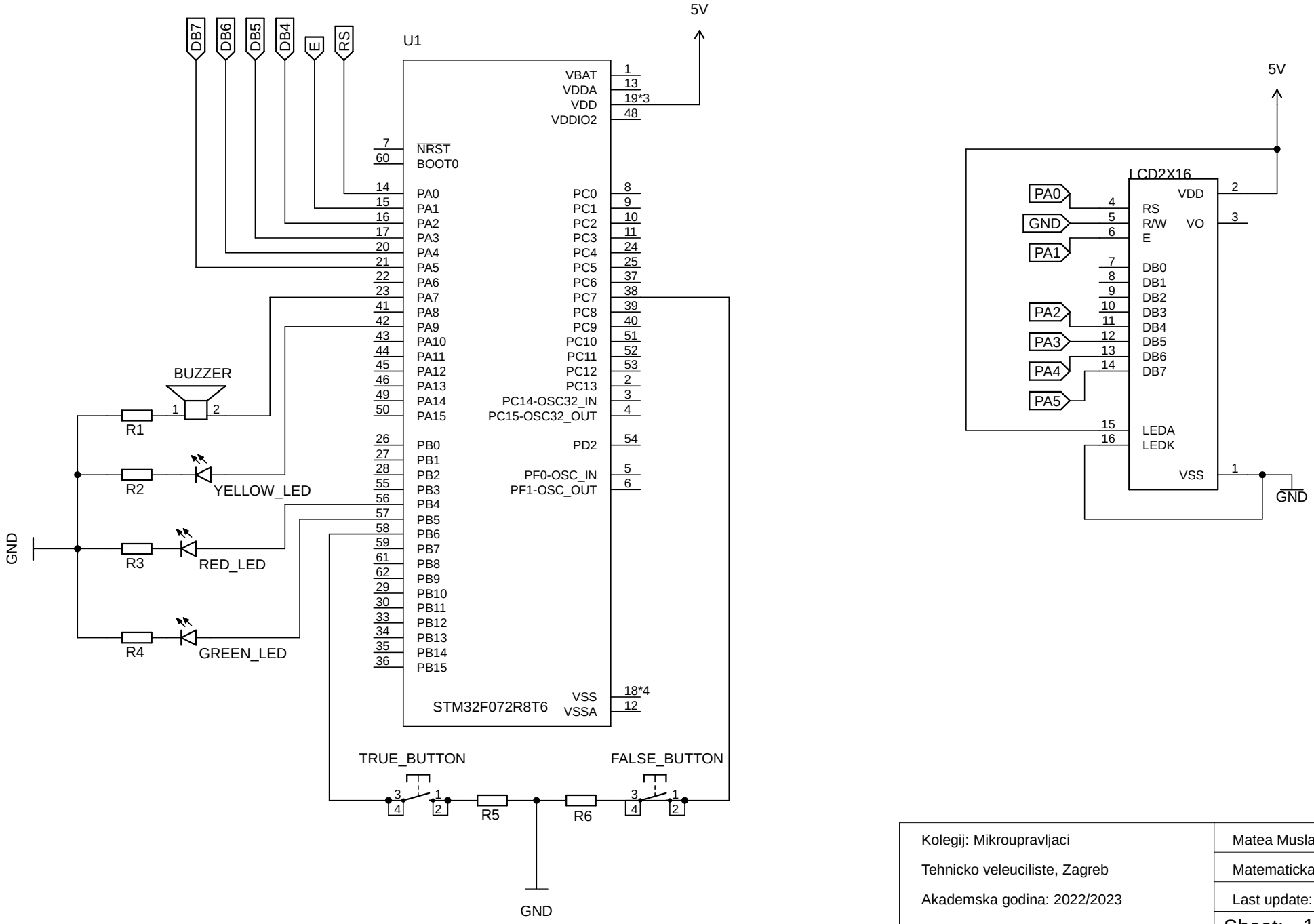

Kolegij: Mikroupravljaci	Matea Musladin
Tehnicko veleuciliste, Zagreb	Matematicka igra
Akademska godina: 2022/2023	Last update: 27.08.2023.
	Sheet: 1/1