Fabrication du RobotPI support du concours.

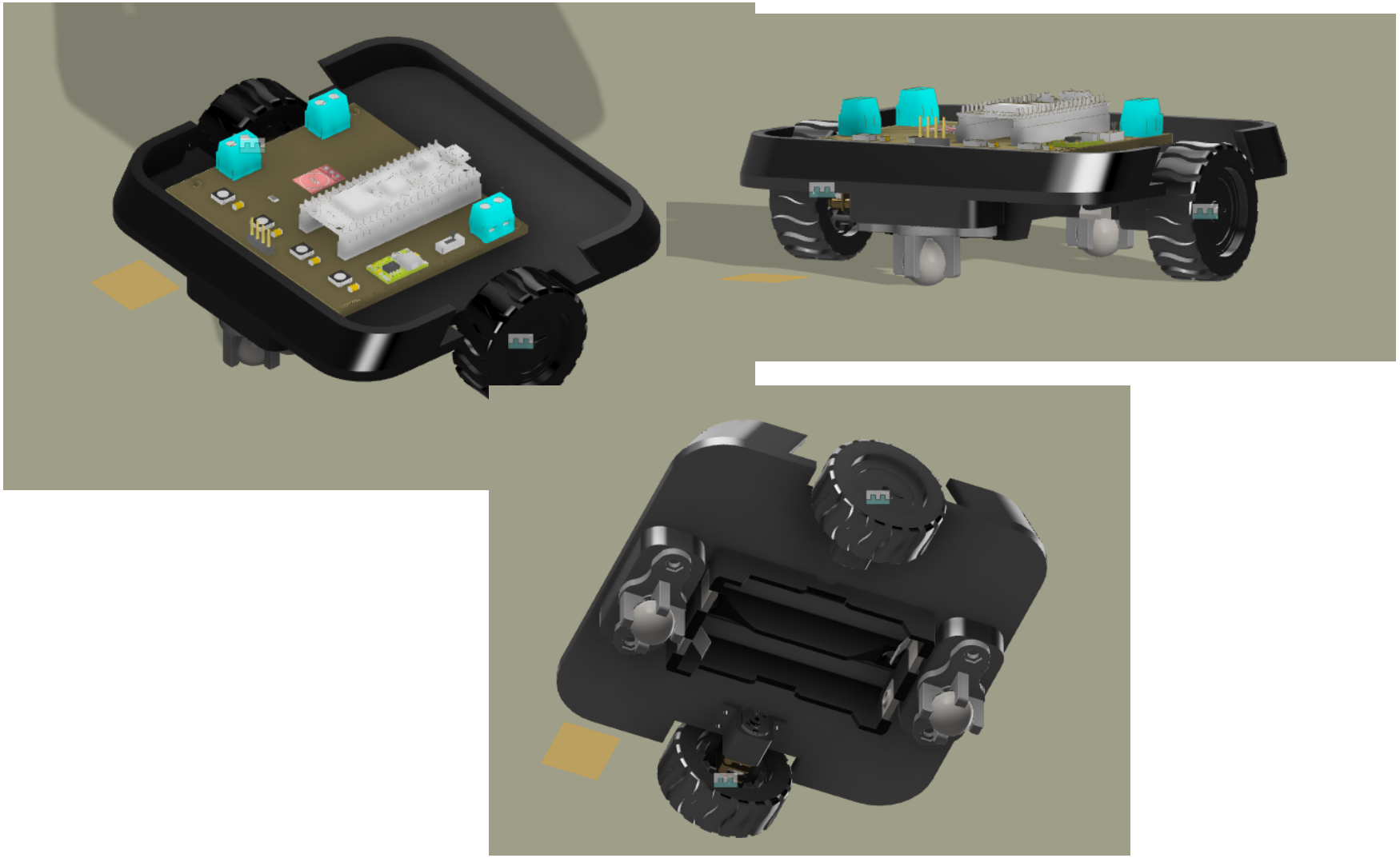

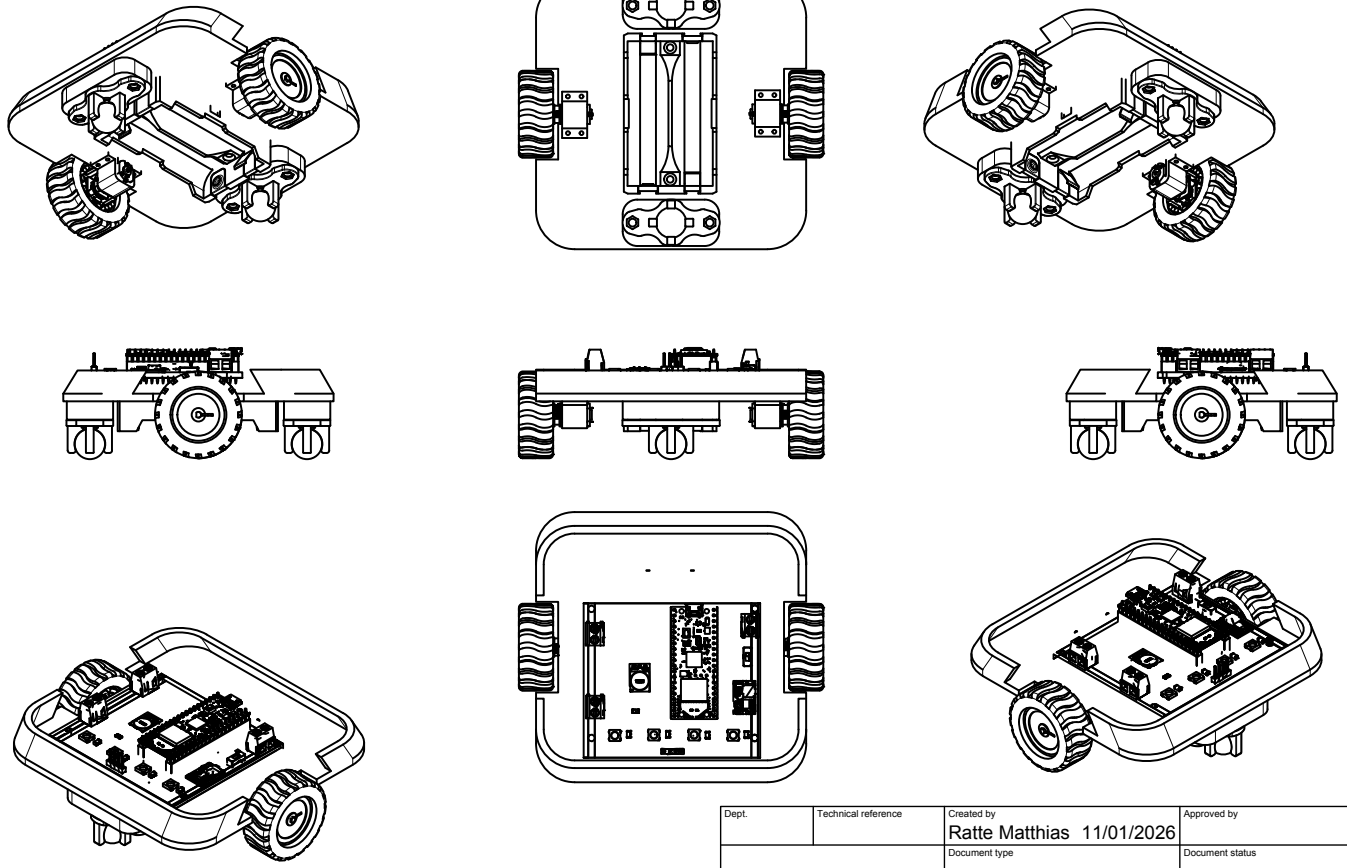

Dept.	Technical reference	Created by	Approved by
		Ratte Matthias 11/01/2026	
		Document type	Document status
		Title: RobotPi_V3	DWG No.
			Rev. / Date of issue / Sheet 1/1

Fabrication de la carte électronique de gestion du robot

Gestion du robot et programmable par le logiciel en Blocky

Plusieurs Challenges:

- Mouvements
- Capteur
- Lumières

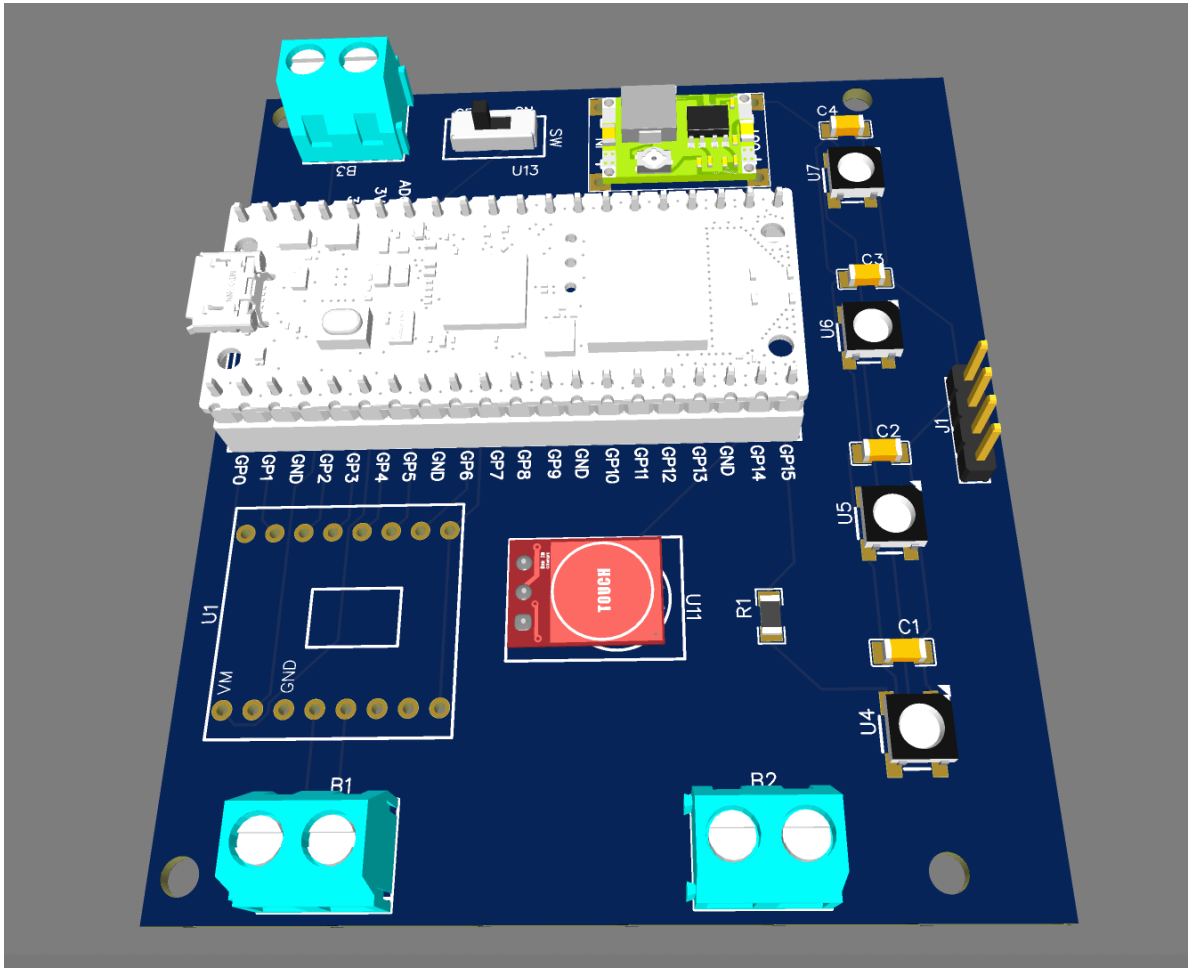

Fabrication de la carte électronique de gestion du robot

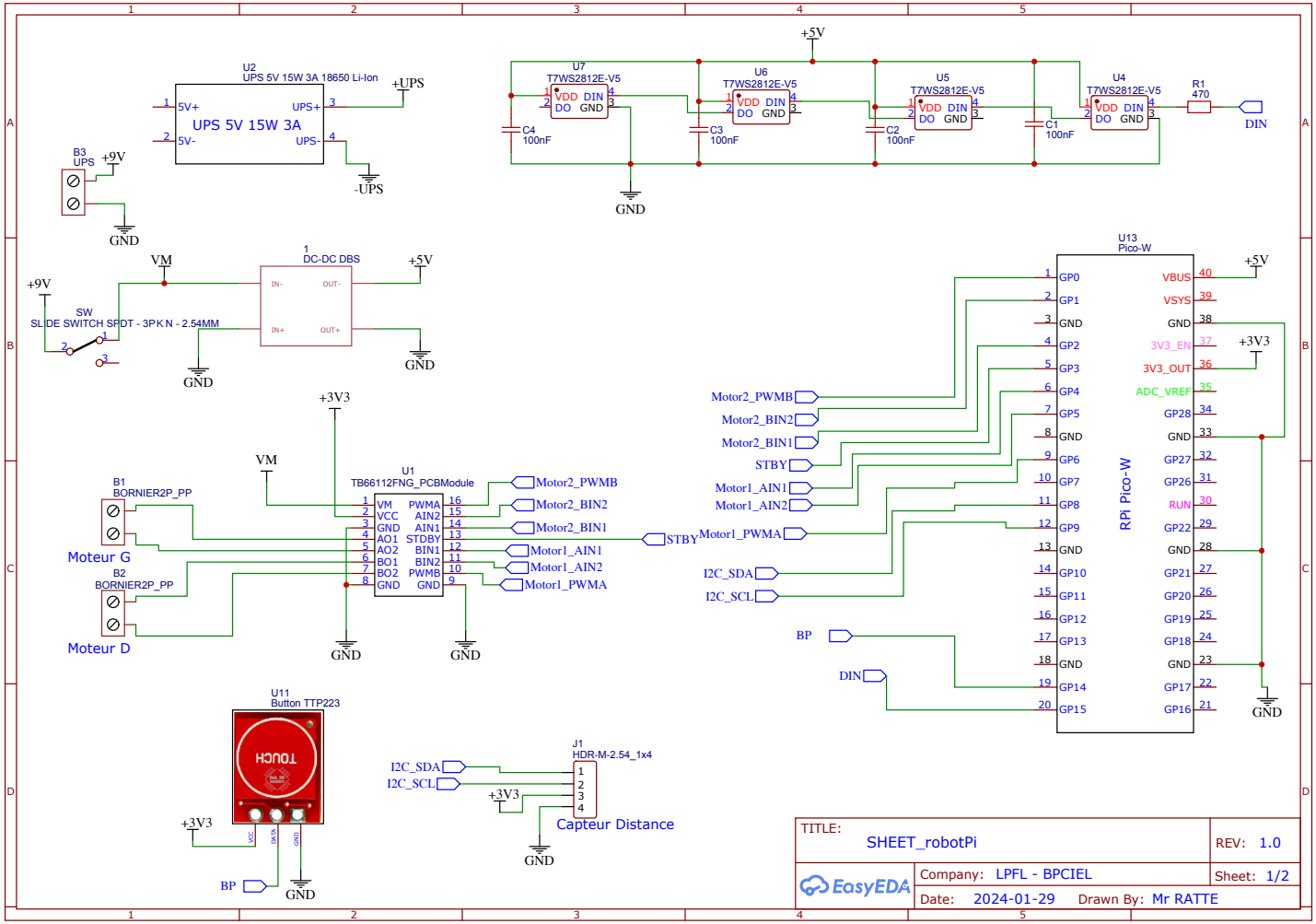

Fabrication de la carte électronique de gestion du robot

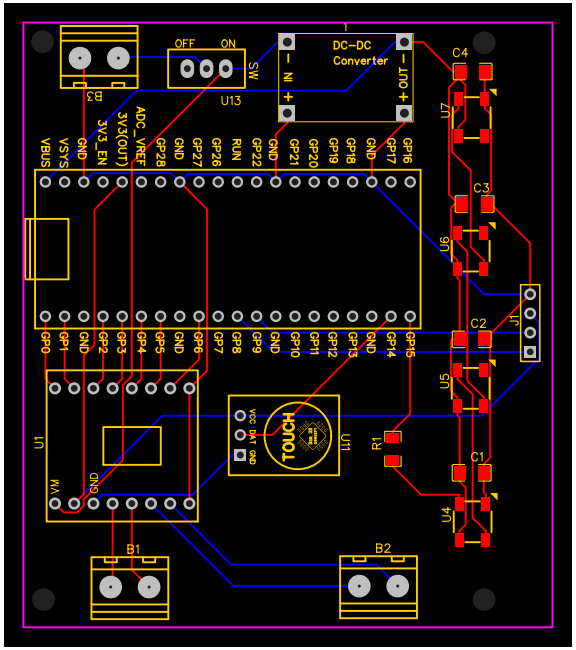
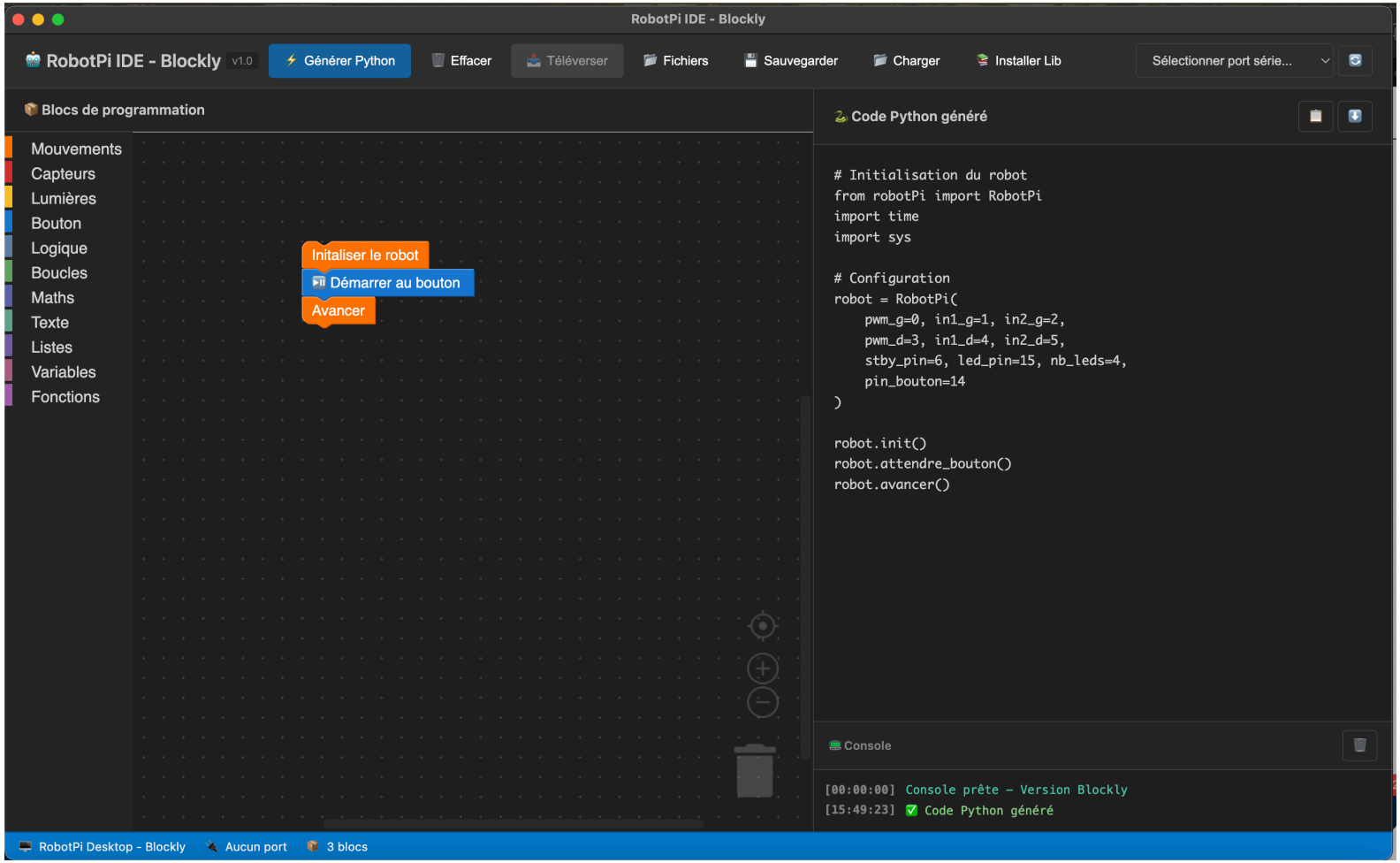
Développement du logiciel de programmation du RobotPi