PARTS LIST			
ITEM	QTY	PART NUMBER	DESCRIPTION
1	1	fixed_base	
2	3	Nema17	
3	1	link_gear_3	
4	1	input_gear_3	
5	1	proximal_link_3	
6	1	mobile_platform	
7	3	encoder_cover	
8	1	link_gear_2	
9	1	input_gear_2	
10	1	link_gear_1	
11	1	input_gear_1	
12	1	proximal_link_1	
13	1	proximal_link_2	
14	1	distall_link_3	
15	1	distal_link_1	
16	1	distal_link_2	

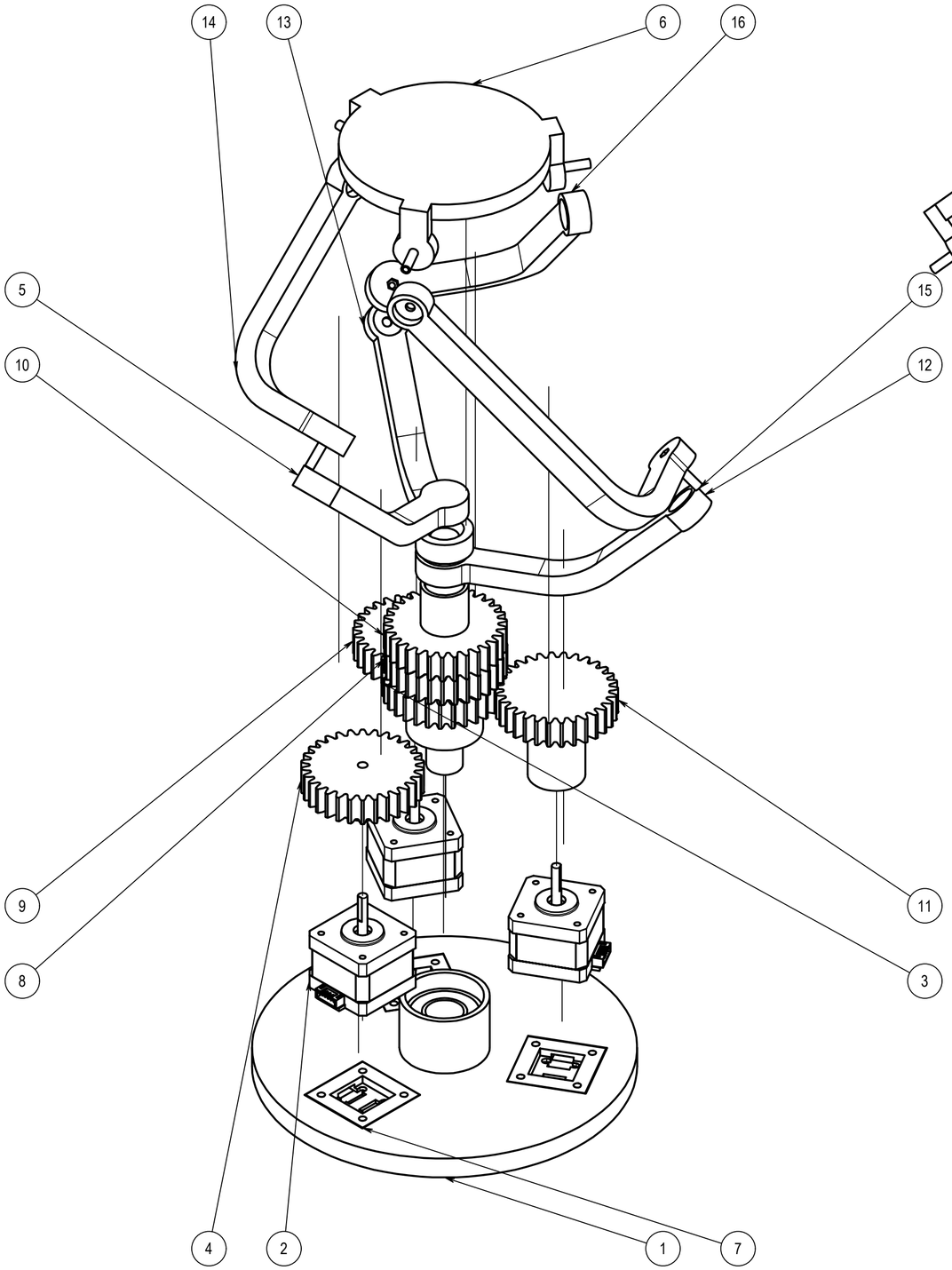

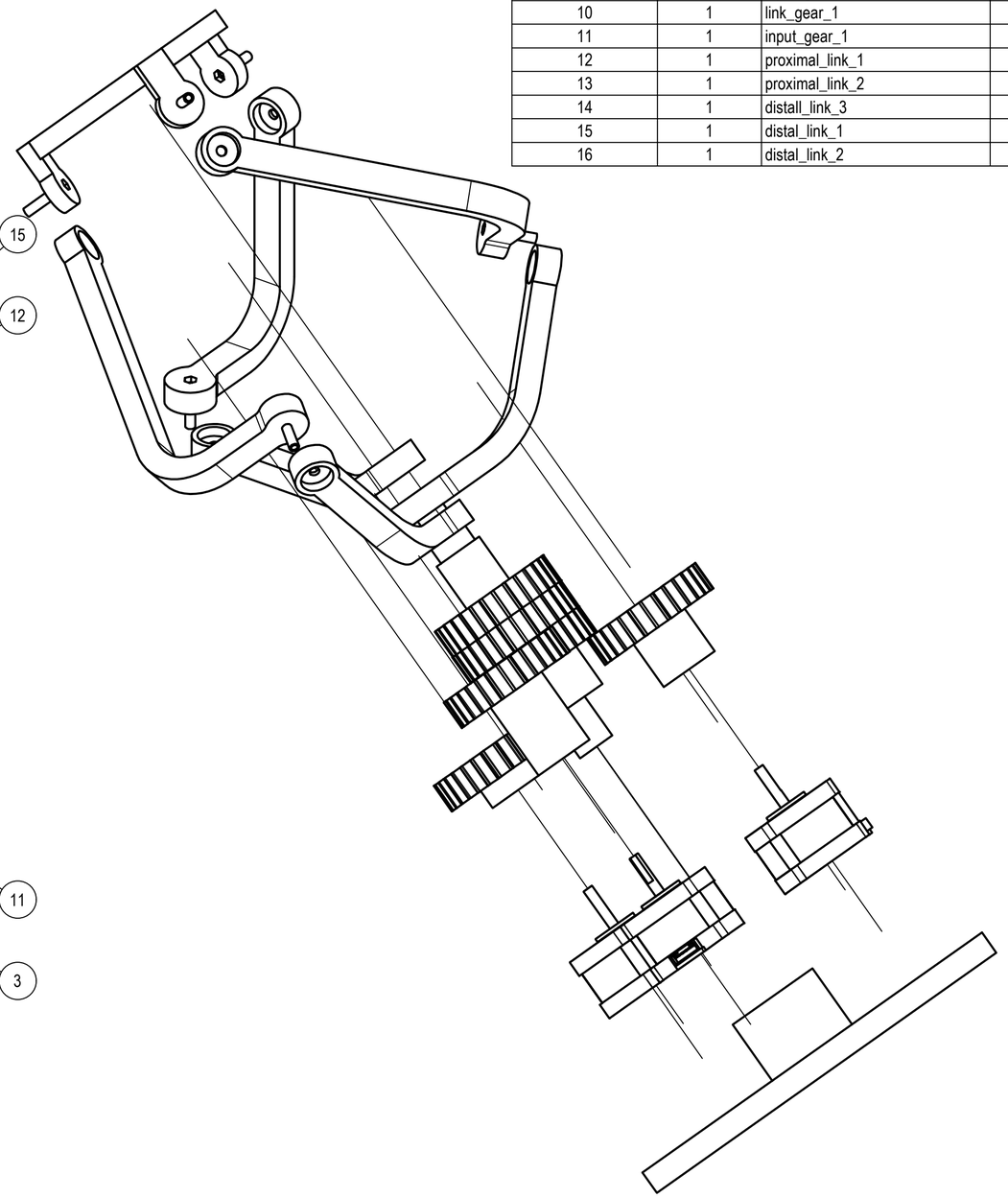

Universidad de los Andes	Facultad de Ingeniería Depto. Ing. Mecánica	Observaciones: Unidades en [mm] - Ángulos en [°] Tolerancia General: ± 0,5 mm y ± 1°	Fecha Solicitud Servicio:	Fecha Reserva Servicio:	
			Nombre del Estudiante: Mateo Fernández Mier	Código: 202014303	
			E-mail: md.fernandezm1@uniandes.edu.co	Celular:	
Nombre del proyecto: Proyecto de Grado	Nombre de la pieza: SPM Exploded		Nombre del Curso: Proyecto Individual		
			Nombre Profesor: Carlos Rodriguez	EQUIPO	TIEMPO
Material: PLA	Dimensiones Materia Prima:	CANT: 1	A2	Escala: 1:2	Código plano:
TABLA DE REGISTRO TIEMPOS:	ALISTAMIENTO	EJECUCIÓN	ENTREGA MÁQUINA	ENTREGA PRODUCTO	

Rev. Técnico de Laboratorio

Rev. Plano

Firma Estudiante