PROPOSTA

COMERCIAL

MATHEUS SOUZA

DESCRIÇÃO

O SGC será desenvolvido para atuar como uma camada intermediária inteligente, automatizando o fluxo de dados entre quem preenche o formulário e a assinatura final.

PROBLEMA

Atualmente, a elaboração manual de contratos consome um tempo valioso da equipe jurídica, além de estar sujeita a erros de digitação, cláusulas desatualizadas e falta de controle sobre as variáveis negociadas.

OBJETIVO

- Reduzir o tempo de criação de documentos
- Integração do sistema CSC, SGC e ZapSing
- Eliminar o erro humano através de preenchimento dinâmico
- Garantir conformidade com as cláusulas padrões da empresa
- Enviar para a plataforma ZapSing através de API
- Acompanhar em tempo real o fluxo das assinaturas

SOLUÇÃO

INTEGRAÇÃO DA ENTRADA (API - CSC):
Monitoramento automático de novos formulários preenchidos por funcionários no sistema CSC.
Captura e normalização de dados (CNPJ, valores, objetos contratuais, etc.)
Painel de triagem: Listagem intuitiva dos contratos que “aguardam criação” com base nos dados captados.

MODULO DE VALIDAÇÃO (Interface do usuário):
Tela de conferência onde o usuário interno revisa os dados captados antes da geração do documento.
Edição rápida de campos variáveis para correções pontuais sem necessidade de reiniciar o processo no CSC.

AUTOMAÇÃO DE SAÍDA (API ZAPSING):

- Geração automática de contrato (PDF) com base em templates pré-definidos.
- Disparo imediato para a ZapSing via API, configurando signatários e ordem de assinatura automaticamente.

DASHBOARD DE MONITORAMENTO (TRACKING):

- Área de acompanhamento em tempo real: Pendente / assinado / recusado.
- Alerta de contratos parados a mais de 30 dias.

ARQUITETURA

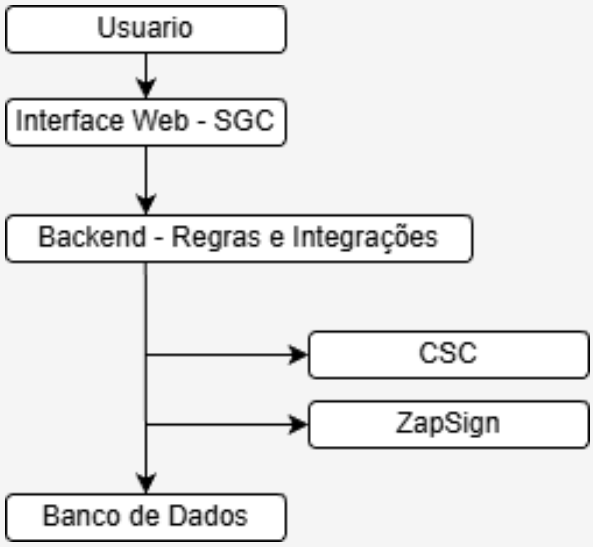

CRONOGRAMA

O projeto será executado em aproximadamente 8 semanas, dividido em fases, podendo sofrer ajustes conforme a liberação de acessos, estabilidade das integrações externas e tempo de homologação do cliente.

Os prazos poderão ser impactados por atrasos na entrega de informações, acessos, documentação de APIs ou homologação por parte da contratante, sem prejuízo ao escopo ou valor do projeto.

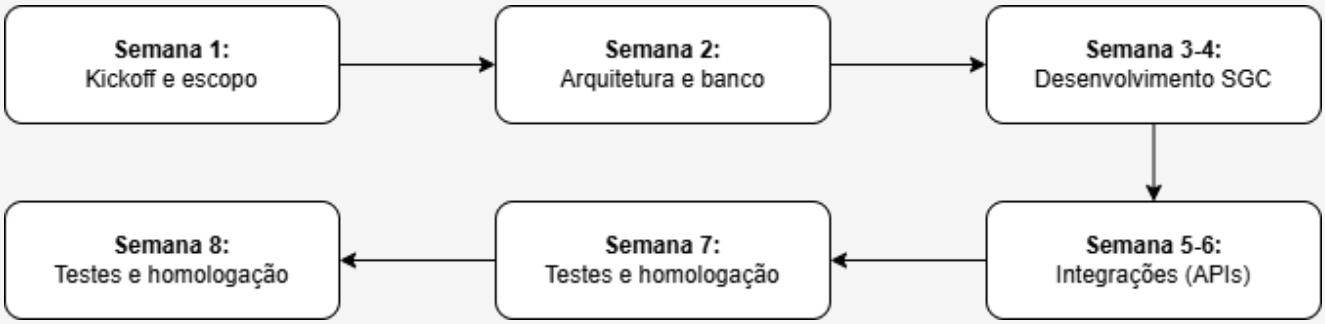

FASES DO PROJETO

Fase 1 - Kickoff e alinhamento (Semana 1)
Duração: 1 semana
Entregas:

- Reunião de kickoff
- Validação de escopo funcional
- Definição dos tipos de contrato
- Mapeamento das integrações
- Aprovação do fluxograma

Fase 2 - Arquitetura e banco de dados (Semana 2)
Duração: 1 semana
Entregas:

- Modelagem do banco de dados
- Estrutura base do SGC
- Configuração de ambiente
- Definição de padrões de segurança

Fase 3 - Desenvolvimento do núcleo do SGC (Semanas 3 e 4)
Duração: 2 semanas
Entregas:

- Cadastro de contratos
- Validação de dados
- Interface de acompanhamento
- Controle de status
- Gestão de usuários

Fase 4 - Integrações externas (Semanas 5 e 6)
Duração: 2 semanas
Entregas:

- Integração com o CSC
- Integração com ZapSign
- Tratamento de erros e retornos
- Logs e rastreabilidade

Dependente de estabilidade das APIs e documentação fornecida

Fase 5 - Testes e homologação (Semana 7)
Duração: 1 semana
Entregas:

- Testes funcionais
- Ajustes solicitados
- Validação com usuários-chave
- Aprovação formal

Fase 6 - Entrega e implantação (Semana 8)
Duração: 1 semana
Entregas:

- Publicação do sistema
- Documentação básica
- Treinamento rápido do time
- Início do período de garantia

BENEFÍCIOS ESTRATÉGICOS

- Centralização: o usuário não precisa transitar entre 3 plataformas diferentes, o SGC centraliza o comando.
- Conformidade: garante que o que foi preenchido no CSC é exatamente o que será assinado na ZapSing, após validação humana.
- Redução de Churn de contrato: com acompanhamento de pendências, a equipe jurídica pode agir proativamente nos contratos não assinados.

INVESTIMENTO PROPOSTO

Setup e Desenvolvimento - R$10.500,00
Execução completa do Cronograma (8 semanas), APIs e treinamento.

Forma de Pagamento
40% de entrada + 30% (Semana 4) + 30% (Entrega final)

Nota: *Para garantir que a propriedade dos dados e acessos permaneça com a empresa, a contratação de servidores e APIs externas (ZapSign) deve ser feita diretamente pela contratante. Estes custos não compõem o valor de desenvolvimento deste escopo*