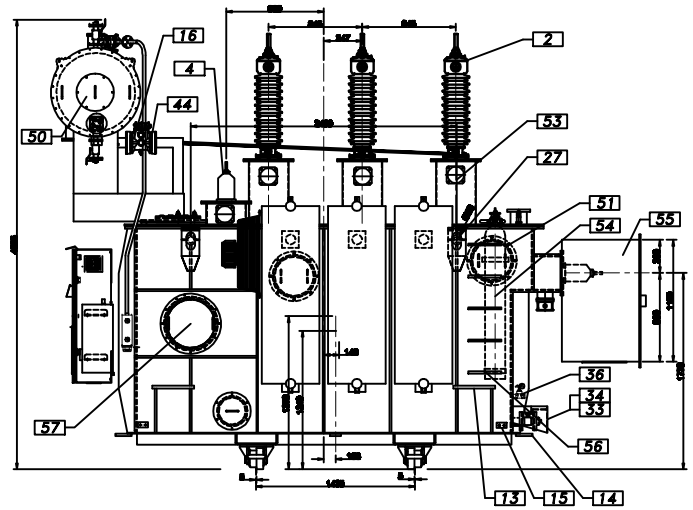

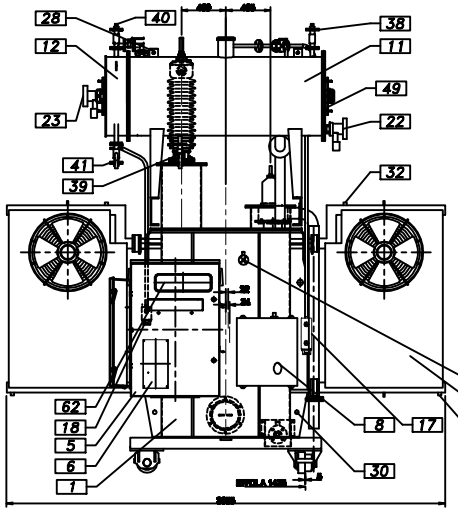

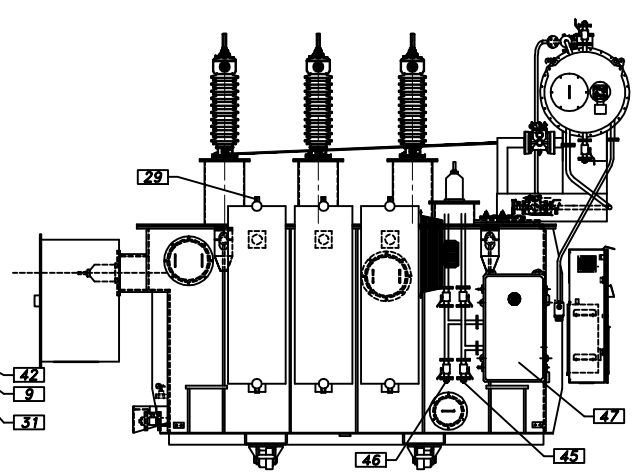

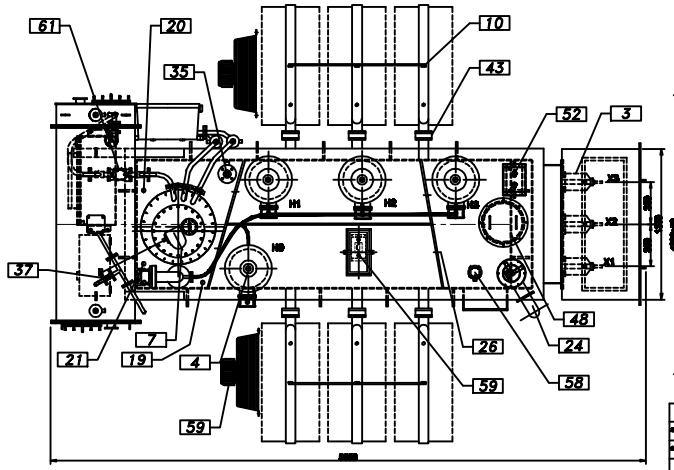

DETALHE DE IÇAMENTO PARTE ATIVA

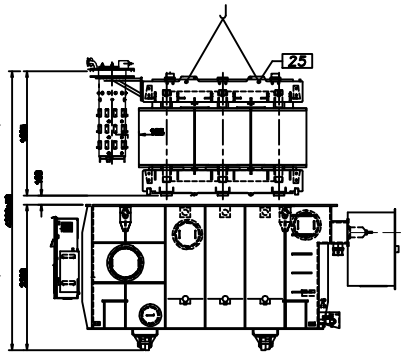

ALTURA P/ IÇAMENTO BUCHA AT

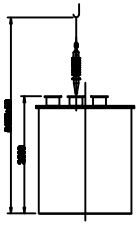

DETALHE DOS APOIS PARA MACACO

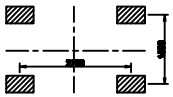

DETALHE DA RODA

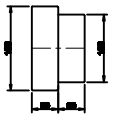

MASSAS EM kg:	
PARTE ATIVA	11[illegible]
TANQUE E ACESSÓRIOS	7[illegible]
ÓLEO	6[illegible]
TOTAL	24[illegible]
VOLUME TOTAL DE ÓLEO	7[illegible] L
MAIOR PEÇA PARA TRANSPORTE COM ÓLEO	1[illegible]
DIMENSÕES P/ TRANSPORTE EM mm:	
ALTURA	3[illegible]
LARGURA	3[illegible]
COMPRIMENTO	5[illegible]

TOLERÂNCIAS (QUANDO NÃO INDICADAS NAS COTAS DO DESENHO)	
ATÉ 1000	±10
1001 A 2000	±20
2001 A 3000	±40
3001 A 4000	±60
ACIMA DE 4000	±80
DIMENSÕES EM mm	

● CENTRO DE GRAVIDADE DO TRANSFORMADOR COMPLETO COM ÓLEO

◐ CENTRO DE GRAVIDADE PARA TRANSPORTE COM ÓLEO

* PEÇAS DESMONTADAS PARA TRANSPORTE

POS.	DENOMINAÇÃO
62	CONTROLADOR DO ÓLEO (TRANSFORMADOR + CDC) E DO ENROLAMENTO
*61	RELÉ DE FLUXO DE ÓLEO DO CDC (IM-3-3422/12)
*60	MOTOVENTILADORES (IM-3-3422/07)
59	REGISTRADOR DE IMPACTO
58	RELE DE SUBITA PRESSÃO (IM-3-3422/14)
57	ABERTURA PARA INSPEÇÃO DO CDC
56	ESCADA
55	CAIXA DE PROTEÇÃO DAS BUCHAS DE BT COM TAMPA FRONTAL E INFERIOR PARA ENTRADA DE CABOS
54	SISTEMA PARA TRANSPORTE COM NITROGÊNIO
53	CAIXA DE TERMINAIS DOS TRANSFORMADORES DE CORRENTE
52	CAIXA DE ATERRAMENTO DO NÚCLEO
51	ABERTURA PARA INSPEÇÃO DA BUCHAS DE AT ø600
50	ABERTURA PARA INSPEÇÃO DA BOLSA DO CONSERVADOR ø400
49	ABERTURA PARA ACESSO AO CONSERVADOR DO TRANSFORMADOR ø700
48	ABERTURA PARA INSPEÇÃO DO TRANSFORMADOR, ATERRAMENTO DO NÚCLEO E BUCHAS DE BT 300
47	FITRO DO CDC
46	VÁLVULA DE SAIDA DO FILTRO DO CDC TIPO ESFERA ø1" DIN PN-10
45	VÁLVULA DE ENTRADA DO FILTRO DO CDC TIPO ESFERA ø1" DIN PN-10
44	VÁLVULA DE RETIRADA DO RELÉ DETETOR DE GÁS TIPO BORBOLETA ø6" DIN PN-10
43	VÁLVULA PARA RADIADORES TIPO BORBOLETA ø6"
42	VÁLVULA P/ AMOSTRAGEM DE ÓLEO SUPERIOR ø1/2" DIN PN-10
41	VÁLVULA DE DRENAGEM DE ÓLEO DO CONSERVADOR DO CDC ESFERA ø1" DIN PN-10
40	VÁLVULA SUPERIOR DE FILTRAGEM DO CONSERVADOR DO CDC TIPO ESFERA ø1" DIN PN-10
39	VÁLVULA DE DRENAGEM DE ÓLEO DO CONSERVADOR ESFERA ø1" DIN PN-10
38	VÁLVULA SUPERIOR DE FILTRAGEM DO CONSERVADOR TIPO ESFERA ø1" DIN PN-10
37	VÁLVULA EQUALIZADORA DE PRESSÃO CONSERVADOR/BOLSA TIPO ESFERA FLANG. ø2/4" DIN PN-10
36	VÁLVULA P/ AMOSTRAGEM DE ÓLEO INFERIOR ø1/2" DIN PN-10
35	VÁLVULA INFERIOR DE DRENGEM E FILTRAGEM DO TRANSFORMADOR TIPO ESFERA ø2" DIN PN-10
34	VÁLVULA SUPERIOR DE FILTRAGEM DO ÓLEO DO TRANSFORMADOR TIPO ESFERA ø2" DIN PN-10
33	PROTEÇÃO PARA VÁLVULA DE DRENAGEM
32	BUJÃO DE FUNGA DO RADIADOR
31	BUJÃO DE DRENAGEM DO RADIADOR
30	MEIOS PARA TRAÇÃO
29	MEIOS PARA SUSPENSÃO DOS RADIADORES
28	MEIOS PARA SUSPENSÃO DO CONSERVADOR
27	MEIOS PARA SUSPENSÃO DO TRANSFORMADOR COMPLETO
26	MEIOS PARA SUSPENSÃO DA TAMPA
25	MEIOS PARA SUSPENSÃO DA PARTE ATIVA
24	DISPOSITIVO PARA ALÍVIO DE PRESSÃO (0000000)
23	INDICADOR MAGNÉTICO DE NÍVEL DE ÓLEO DO CDC (IM-3-3422/13)
22	INDICADOR MAGNÉTICO DE NÍVEL DE ÓLEO DO TRANSFORMADOR (IM-3-3422/14)
21	POÇO PARA SENSOR PT-100 DO TRANSFORMADOR C/ SENSOR DE TEMP. (IM-3-3422/15)
20	POÇO RESERVA PARA TERMÔMETRO
19	POÇO PARA MONITOR DE TEMPERATURA
*18	SECADOR DE AR DO CONSERVADOR DO CDC (IM-3-3422/09)
*17	SECADOR DE AR DO CONSERVADOR DO TRANSFORMADOR (IM-3-3422/08)
*16	RELÉ DETETOR DE GÁS (IM-3-3422/11)
15	TERMINAL DE ATERRAMENTO DO TANQUE PARA CABO 35 A 150 mm²
14	OLHAL PARA TRAÇÃO
13	APOIO PARA MACACO
*12	CONSERVADOR DE ÓLEO DO CDC
*11	CONSERVADOR DE ÓLEO COM BOLSA DE BORRACHA PARA TRANSFORMADOR
*10	LIMITADOR DOS RADIADORES
* 9	RADIADOR DESTACÁVEL
8	ACIONAMENTO DO COMUTADOR SOB CARGA
7	COMUTADOR SOB CARGA
6	PLACA DE IDENTIFICAÇÃO E DIAGRAMÁTICA (IM-3-3422/01)
5	CAIXA DE TERMINAIS E CONTROLE
4	BUCHA DE NEUTRO DE AT (IM-3-3422/16) C/ CONECTOR (IM-3-3422/19 IT-5)
3	BUCHA DE BAIXA TENSÃO (IM-3-3422/18) C/ CONECTOR (IM-3-3422/19 IT-3)
* 2	BUCHA DE ALTA TENSÃO (IM-3-3422/17) C/ CONECTOR (IM-3-3422/19 IT-1)
1	TANQUE

	ELABORADO	CONTROLADO	VISTO	COMTRAFO TRANSFORMADORES
DATA	06/06/12	06/06/12		DESCRIÇÃO DA REVISÃO
NOME	GUTENBERG	GUETHE		
REV. 0			DATA	REVISÃO INICIAL

ESCALA		SUBSTITUI
1:30	DIMENSÕES EXTERNAS TF 3Ø CDC Ynd11 34,5 kV-15kV 10/12,5MVA	SUBSTITUÍDO POR
		IM-3-3422/00

Formato A2