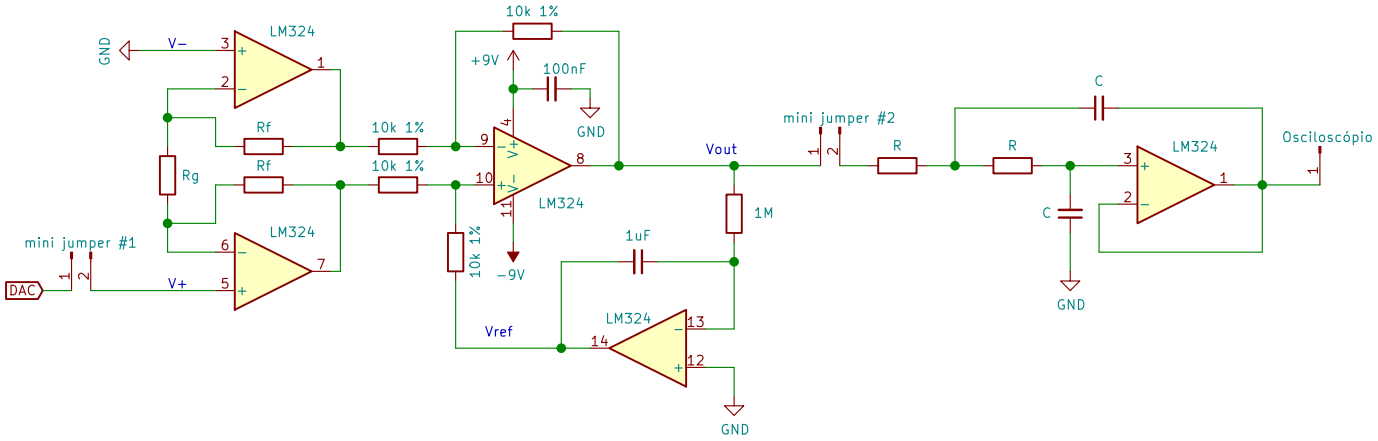

Sheet: /
File: ecg.sch

Title: Amplificação e processamento do ECG

Size: A4	Date:	Rev:
KiCad E.D.A. eeschema 5.0.2-bee76a070ubuntu16.04.1		Id: 1/1