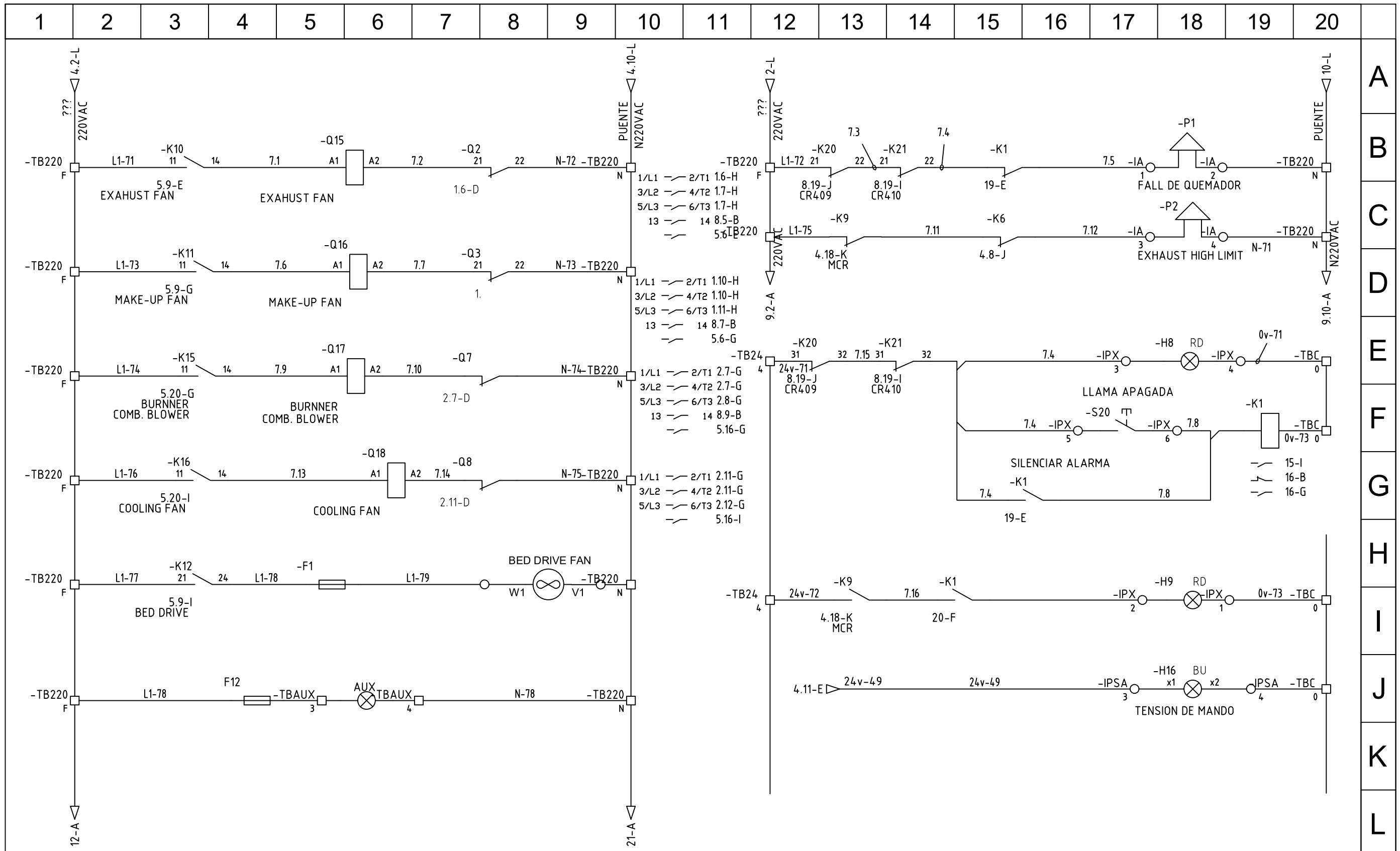

NOTAS:

REV.	DESCRIPCIÓN	FECHA	POR

DISEÑÓ
REVISÓ
AUTORIZÓ

SPREAD ELECTRIC S.A

TÍTULO: Schaaf 1

No. DE DIBUJO: 7

CLIENTE

UBICACIÓN

PROYECTO:

ESCALA: Sin

HOJA 7 DE 13

REVISIÓN