LINEA SCHAAF

TABLERO GENERAL PROCESO

ESQUEMA COMUNICACION

DESCRIPCION	DIBUJO	REVISO	REV	FECHA
AGREGA ACRONIMOS	DELACE	DELACE	4	29-03-17
ACRONIMOS	DELACE	DELACE	3	10-04-14

INSEL — INSTALACIONES ELECTROMECANICAS
Presidente de Israel 2050
(1663) San Martín, Bs. As.
Tel./Fax: (54-11) 4755-0318

OBRA: P-2257

CLIENTE: PEPSICO - Pta. MAR del PLATA | ESCALA: S/E | FECHA: 29/03/17 | DE: 2 | HOJA: 1

PROCESO Linea SCHAAF
ESQUEMA COMUNICACION

PLANO: 2257-1022 | REVISION: 1 | HOJA: 1 | DE: 2

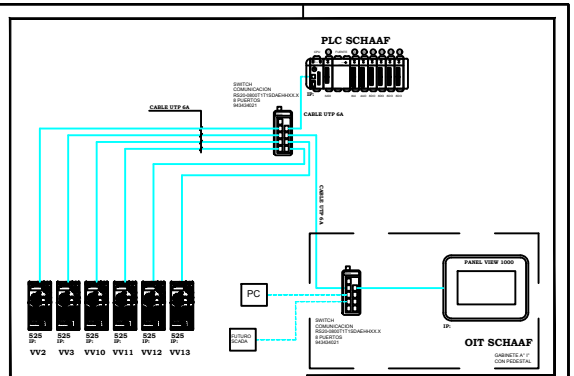

INSEL — INSTALACIONES ELECTROMECANICAS
Presidente de Israel 2050
(1663) San Martín, Bs. As.
Tel./Fax: (54-11) 4755-0318

OBRA: P-2257

CLIENTE: PEPSICO - Pta. MAR del PLATA | ESCALA: S/E | FECHA: 29/03/17 | DE: 2 | HOJA: 2

PROCESO Linea SCHAAF
ESQUEMA COMUNICACION

PLANO: 2257-1022 | REVISION: 1 | HOJA: 2 | DE: 2