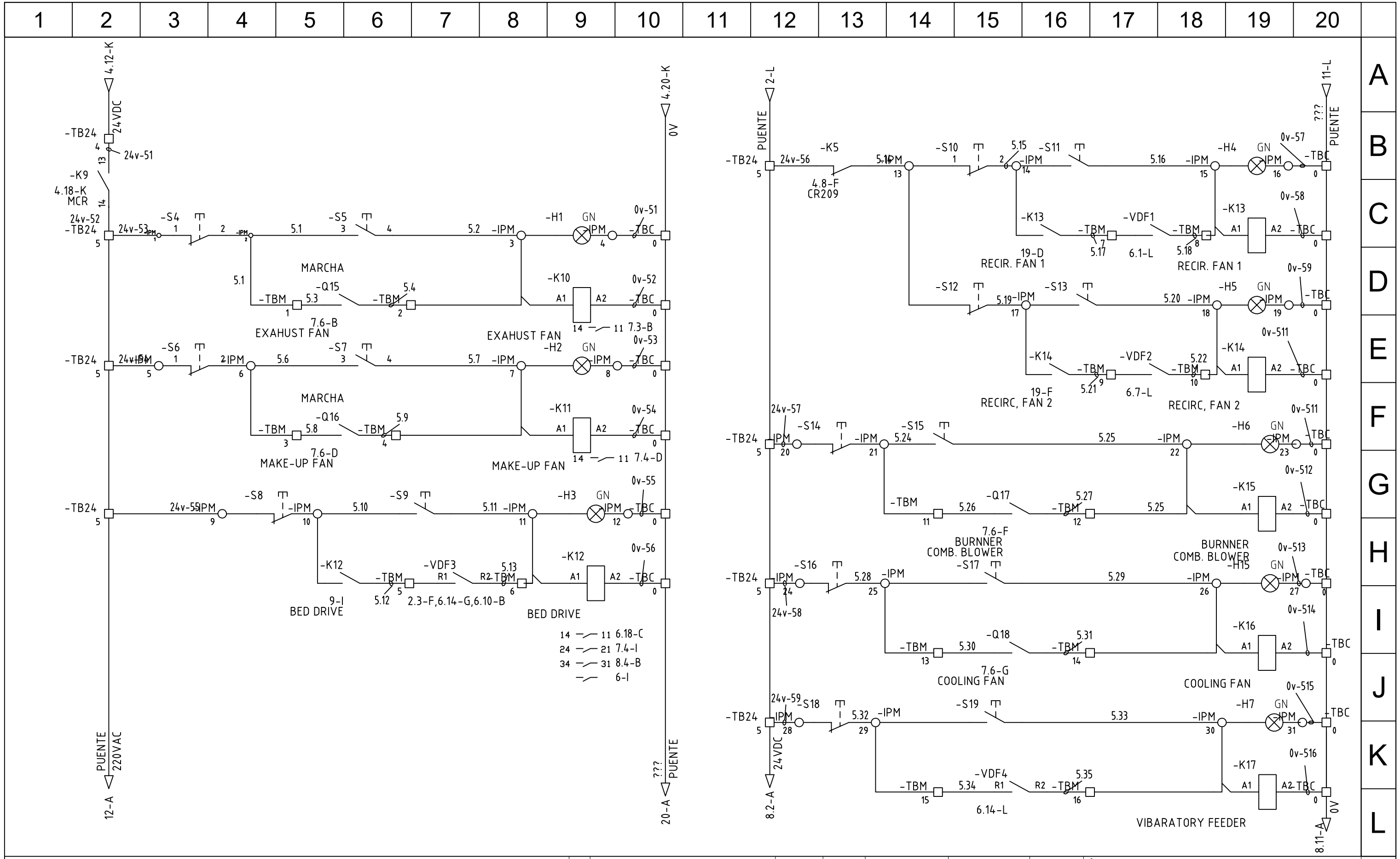

NOTAS:

REV.	DESCRIPCIÓN	FECHA	POR

DISEÑÓ
REVISÓ
AUTORIZÓ

SPREAD ELECTRIC S.A

TÍTULO

No. DE DIBUJO 5

CLIENTE

UBICACIÓN

PROYECTO:

ESCALA Sin

HOJA 5 DE 13

REVISIÓN