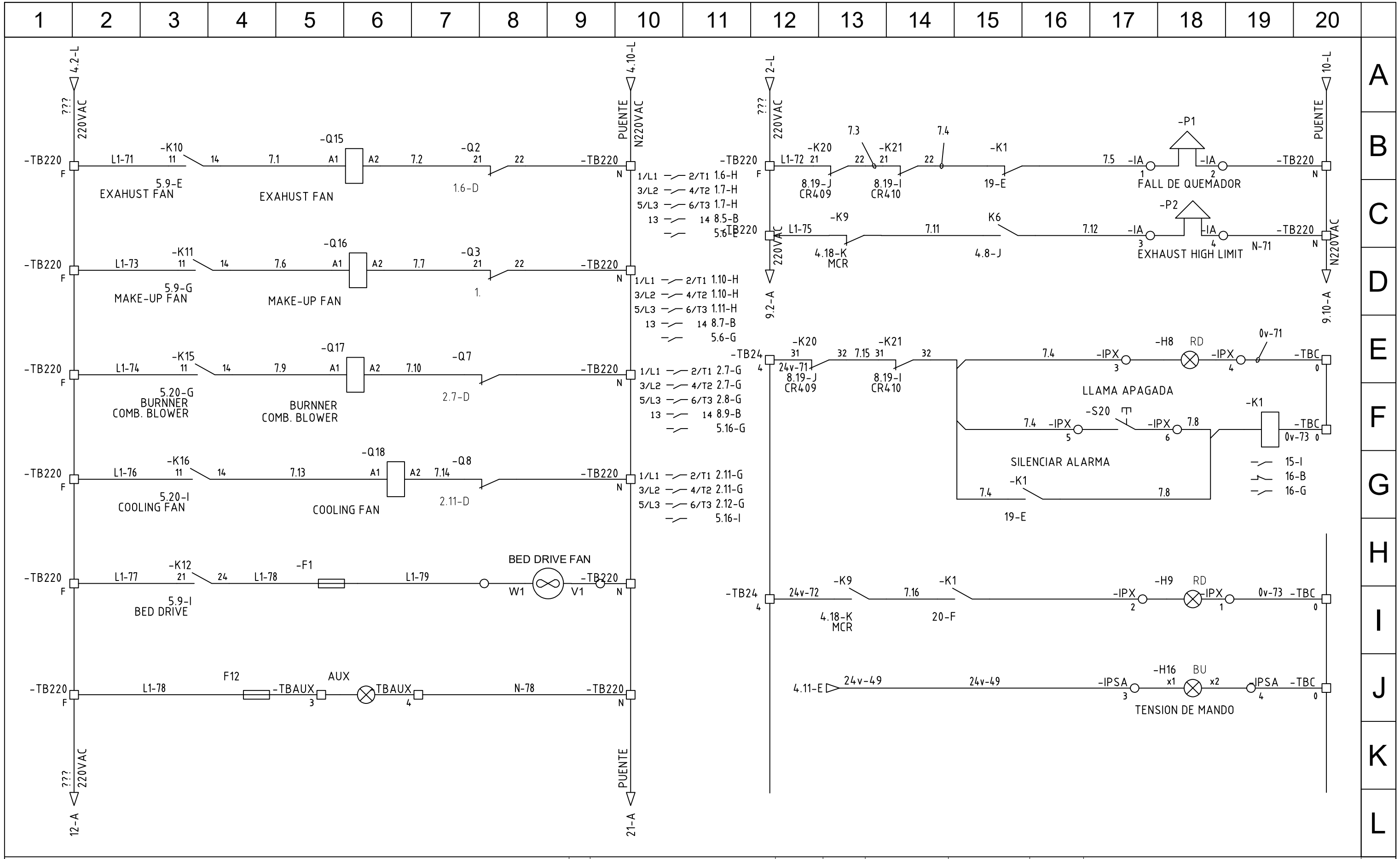

NOTAS:

REV.	DESCRIPCIÓN	FECHA	POR

DISEÑÓ		
REVISÓ		
AUTORIZÓ		

SPREAD ELECTRIC S.A

TÍTULO

No. DE DIBUJO 7

CLIENTE

UBICACIÓN

PROYECTO:

ESCALA Sin

HOJA 7 DE 12

REVISIÓN