AI for Good

RÈGLEMENT 2025-2026

make +learn

ITU

Machine Translated by Google

Thème du défi

Alors que l'agriculture est soumise à une pression croissante due aux contraintes de ressources et à la croissance démographique mondiale, les systèmes alimentaires doivent s'adapter pour répondre à une demande toujours plus forte tout en maintenant la productivité et la viabilité économique. Il est essentiel d'optimiser l'utilisation des terres et de l'eau disponibles, d'améliorer l'efficacité et de garantir un accès équitable aux produits agricoles. Selon l'Organisation des Nations Unies pour l'alimentation et l'agriculture (FAO), « l'agriculture doit répondre aux besoins des générations présentes et futures en produits et services, tout en assurant la rentabilité et l'équité sociale et économique » (FAO, 2014).

Face à ces défis, la technologie est devenue un allié essentiel pour transformer les pratiques agricoles. Par exemple, les technologies d'agriculture de précision, telles que les machines guidées par GPS, ont révolutionné les semis et les récoltes, permettant aux agriculteurs de maximiser les rendements et de réduire les déchets.
La technologie des drones est également largement utilisée pour surveiller la santé des cultures et optimiser les systèmes d'irrigation, démontrant ainsi l'impact concret des avancées technologiques sur l'agriculture. Les avancées en robotique et en intelligence artificielle offrent des solutions innovantes pour optimiser l'utilisation des ressources, accroître l'efficacité et protéger la biodiversité. Les robots agricoles ont le potentiel d'effectuer des tâches essentielles telles que la sélection des cultures, l'irrigation, la lutte antiparasitaire et la récolte, en minimisant le gaspillage et en maximisant la précision.

Dans ce contexte, le Défi Jeunesse Robotique pour le Bien 2025-2026, organisé par make+learn, vise à répondre à ces enjeux cruciaux grâce à la robotique appliquée à l'agriculture. Ce concours met les équipes participantes au défi de concevoir, construire et programmer des robots capables de résoudre des problèmes concrets dans le secteur agricole, favorisant ainsi l'innovation technologique à l'échelle mondiale.

Des équipes, pouvant compter jusqu'à huit participants, travailleront avec des robots conçus pour identifier les besoins des cultures, répartir efficacement l'eau et gérer la lutte antiparasitaire. Ces tâches répondent à des défis agricoles majeurs, tels que garantir que les cultures reçoivent la quantité d'eau adéquate pour éviter le gaspillage en période de sécheresse, réduire l'utilisation de pesticides nocifs pour protéger les écosystèmes et optimiser les ressources disponibles pour augmenter les rendements. Grâce à ces simulations en environnement compétitif, les étudiants découvriront comment la technologie peut transformer l'agriculture traditionnelle en une pratique plus résiliente et mieux adaptée aux défis actuels.

Le Défi Jeunesse Robotique pour le Bien 2025-2026 souligne l'importance de la collaboration et de la créativité pour relever les défis majeurs de l'agriculture. Ce concours permet aux enfants et aux jeunes participants de participer.

Union internationale des télécommunications · Place des Nations · CH-1211 Genève 20 · Suisse
Tél. : +41 22730 5111 · Fax +41 22733 7256 · Courriel : itumail@itu.int · www.itu.int

Machine Translated by Google

les gens peuvent développer des solutions pratiques et innovantes qui contribuent à faire progresser les technologies ayant un impact positif et durable sur les systèmes alimentaires et l'environnement.

Participer à ce défi permet non seulement d'acquérir une expérience pratique en ingénierie et en programmation, mais aussi d'inspirer les enfants et les jeunes à imaginer de nouvelles possibilités de robotique appliquée au monde agricole.

Mission pour les équipes

Cette année, le défi se divise en deux actions principales inspirées de processus agricoles réels : la culture sélective et l'irrigation, ainsi que la récolte et le tri des fruits. Le terrain de jeu est conçu pour simuler ces processus et tester la capacité des robots à fonctionner de manière autonome dans un temps limité.

Chaque match dure 2 minutes, durant lesquelles les robots doivent fonctionner de manière autonome, sans aucune intervention humaine une fois le round commencé.

Zone de départ

Chaque robot (ou groupe de robots) doit commencer entièrement dans une zone clairement définie, délimitée par une ligne noire en bas du plateau. Chaque équipe peut placer autant de robots que possible dans cette zone, mais l'utilisation de plusieurs robots est facultative.

Cette zone est délimitée par un ruban adhésif noir de 20 mm de large. Ce même type de ruban peut également être utilisé sur d'autres zones du terrain pour indiquer des zones spécifiques ou des points de repère.

Mission 1 : Culture et irrigation

En haut du terrain se trouvent trois parcelles de cultures de couleurs différentes (orange, gris et vert), chacune composée d'une grille de 2×3 cases. Au début de chaque match, l'arbitre sélectionne deux de ces trois parcelles, en laissant une libre. Cette sélection est symétrique pour les deux équipes : les deux mêmes parcelles actives seront utilisées sur chaque moitié du plateau.

- Étape 1 – Plantation : Pendant que le robot est à l'intérieur de la zone de départ, il peut recevoir des graines d'un membre de l'équipe. L'équipe compte un total de 18 graines. (6 de chaque taille) et peuvent les transférer au robot en une seule fois ou à des moments différents, selon leur stratégie. Il n'y a aucune limite au nombre de transferts, tant que le robot est dans la zone de départ.

Union internationale des télécommunications · Place des Nations · CH-1211 Genève 20 · Suisse
Tél. : +41 22730 5111 · Fax +41 22733 7256 · Courriel : itumail@itu.int · www.itu.int

Machine Translated by Google

Chaque type de graine correspond à une couleur de parcelle spécifique :

- Petite parcelle orange A
- Moyenne A parcelle grise
- Grand terrain vert

Ensuite, le robot doit naviguer vers les parcelles correspondantes et déposer correctement les graines pour favoriser la croissance des plantes.

Étape 2 – Irrigation sélective : Une fois les parcelles semées, le robot doit arroser uniquement celles qui contiennent des graines. Pour ce faire, il ouvre une porte qui laisse tomber deux boules bleues, symbole d'eau. Arroser une parcelle sans graines peut entraîner une pénalité.

Remarque : Les robots peuvent se déplacer sur les parcelles de culture si nécessaire, mais il est recommandé de le faire avant la plantation afin d'éviter de déplacer les graines une fois déposées par le robot. Mission 2 : Récolte et tri

Mission 2 : Récolte et tri

D'un côté du plateau se trouvent trois rangées de pièces de couleurs différentes (vert, rouge et noir), dont l'une est surélevée sur une plate-forme en bois.
Ces pièces représentent des fruits dans divers états :

- Vert : fruit non mûr (ne doit pas être récolté)
- Rouge : fruit mûr (doit être récolté et placé dans la zone appelée "Fruits")
- Noir : fruit malade (doit être retiré et placé dans la zone appelée « Déchets »)

Le robot doit collecter uniquement les pièces rouges et noires et les transporter vers leurs zones de tri respectives. Les pièces vertes ne doivent pas être déplacées.
en aucune circonstance.

Les deux missions peuvent être réalisées dans l'ordre choisi par l'équipe, voire en parallèle si plusieurs robots sont utilisés. Réaliser toutes les actions n'est pas obligatoire, et aucune pénalité n'est appliquée en cas de non-réalisation des missions.

Union internationale des télécommunications · Place des Nations · CH-1211 Genève 20 · Suisse
Tél. : +41 22730 5111 · Fax +41 22733 7256 · Courriel : itumail@itu.int · www.itu.int

Machine Translated by Google

Matériel pour le jeu

1. Plateau de jeu. Le plateau de jeu est l'endroit où se déroule le jeu du robot. et est divisé en deux champs de compétition.

   1.1. Composants

   - Surface du plateau de jeu : 2362 ± 5 × 1143 ± 5 mm
   - Surface du terrain de compétition : 1171 ± 6 × 1143 ± 5 mm
   - Côtés longs : 2402 ± 5 × 20 ± 1 × 65 ± 2 mm
   - Paroi centrale : 1143 ± 3 × 19 ± 1 × 70 ± 3 mm

   1.2. Finition de la surface du terrain de jeu

   Lors de la finale internationale, la surface du plateau de jeu sera blanche, lisse et brillante, avec une finition similaire à celle d'un tableau blanc.

   Pour les phases régionales ou nationales, des surfaces alternatives telles que le MDF ou d'autres matériaux plats et stables sont autorisées.

   Les équipes auront le temps de s'adapter avant de débuter leurs matchs lors de la finale internationale pour adapter le comportement de leurs robots à la surface officielle.

2. Le jeu utilise une combinaison de matériaux physiques spécifiques pour recréer un environnement agricole et démontrer de manière interactive le fonctionnement du secteur.

3. Les principaux éléments comprennent :

   Remarque : Les représentations visuelles des éléments (fruits, graines, gouttes d'eau, etc.) sont schématiques et peuvent ne pas refléter l'échelle exacte. Les dimensions techniques indiquées font foi.

   3.1. Graines : morceaux de trois tailles (petites, moyennes, grandes), différenciés par couleur et adaptés aux parcelles assignées.

   - Petite graine (parcelle orange) :
     - Quantité : 6
     - Matériau : bois
     - Dimensions : 20 × 20 × 20 mm
     - Finition : bois naturel brut (légèrement poncé)

Union internationale des télécommunications · Place des Nations · CH-1211 Genève 20 · Suisse
Tél. : +41 22730 5111 · Fax +41 22733 7256 · Courriel : itumail@itu.int · www.itu.int

Machine Translated by Google

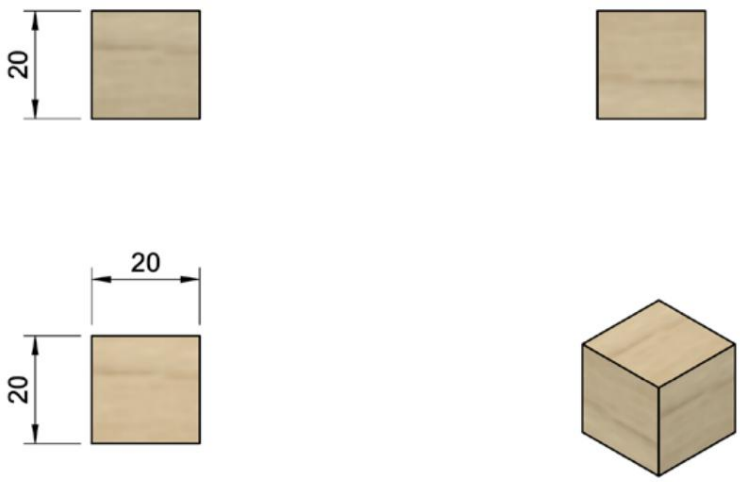

• Graine moyenne (parcelle grise) :
- Quantité : 6
- Matériau : bois
- Dimensions : 20 × 20 × 40 mm
- Finition : bois naturel brut (légèrement poncé)

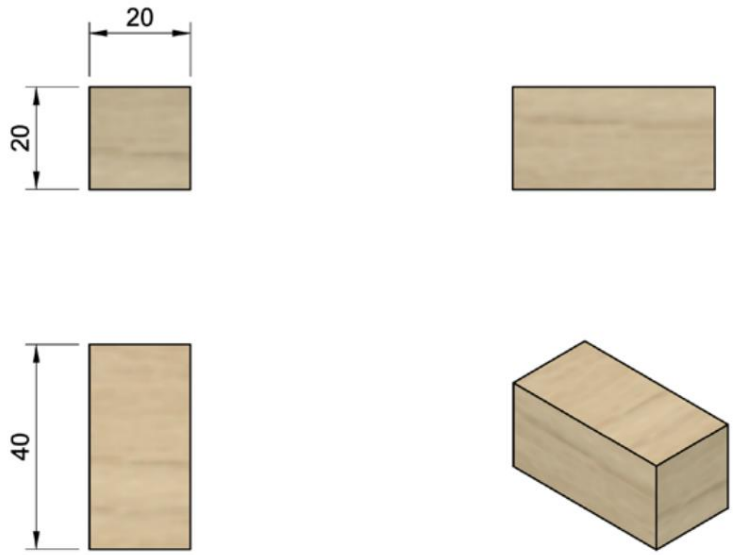

Union internationale des télécommunications · Place des Nations · CH-1211 Genève 20 · Suisse Tél. : +41 22730 5111 · Fax +41 22733 7256 · E-mail : itumail@itu.int · www.itu.int

Machine Translated by Google

• Grosse graine (parcelle verte) :

◦ Quantité : 6

◦ Matériau : bois

◦ Dimensions : 25 × 25 × 20 mm

◦ Finition : bois naturel brut (légèrement poncé)

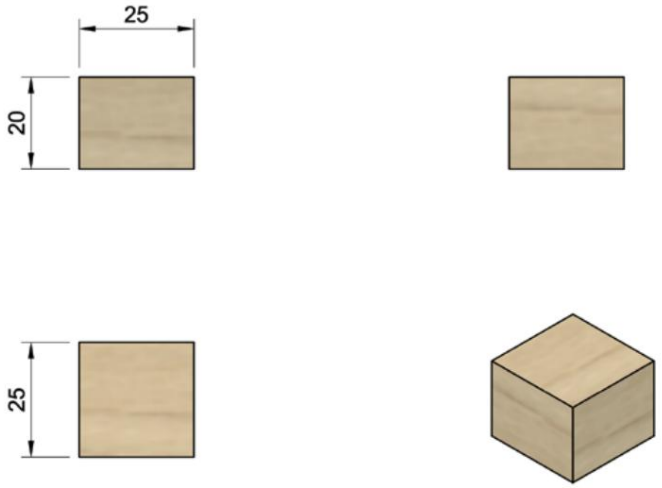

3.2. Fruits : morceaux verts, rouges et noirs de dimensions et de poids uniformes. • Fruits mûrs :

◦ Quantité : 6

◦ Matériau : bois

◦ Dimensions : 22 × 22 × 20 mm

◦ Finition : peinture acrylique rouge

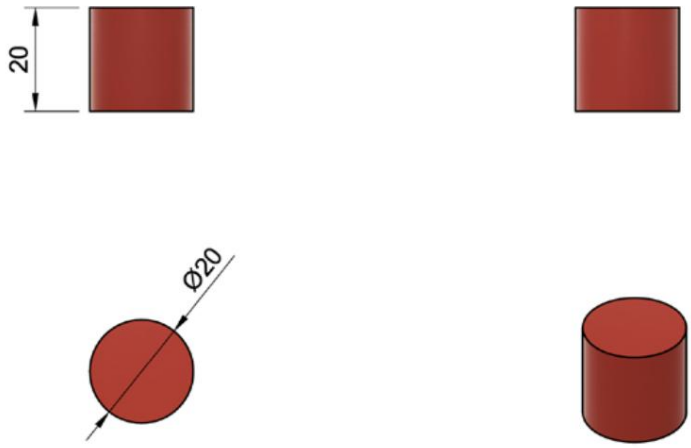

Union internationale des télécommunications · Place des Nations · CH-1211 Genève 20 · Suisse Tél. : +41 22730 5111 · Fax +41 22733 7256 · E-mail : itumail@itu.int · www.itu.int

Machine Translated by Google

- Fruits verts :
  - Quantité : 6
  - Matériau : bois
  - Dimensions : 22 × 22 × 20 mm
  - Finition : peinture acrylique verte

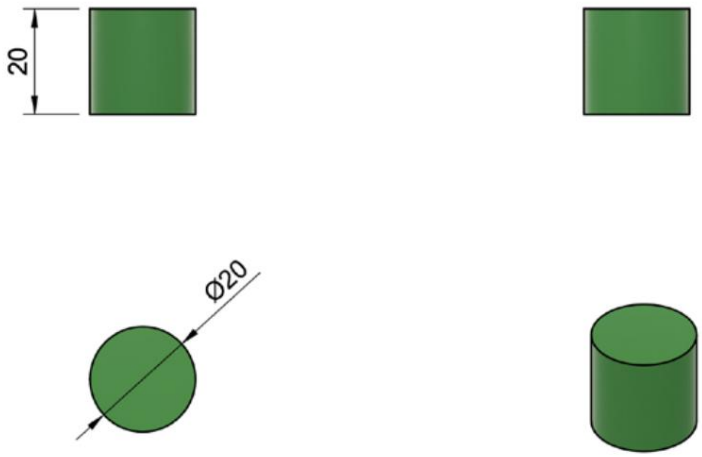

- Fruits malades :
  - Quantité : 6
  - Matériau : bois
  - Dimensions : 22 × 22 × 20 mm
  - Finition : peinture acrylique noire

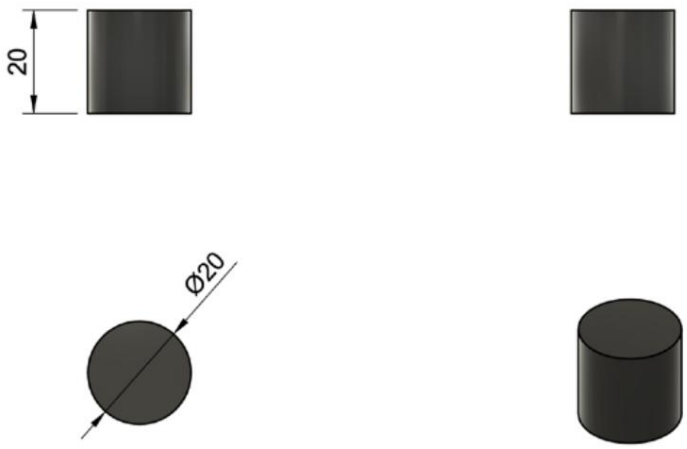

Union internationale des télécommunications · Place des Nations · CH-1211 Genève 20 · Suisse Tél. : +41 22730 5111 · Fax +41 22733 7256 · E-mail : itumail@itu.int · www.itu.int

Machine Translated by Google

3.3. Gouttes d'eau : représentées par des boules bleues simulant l'irrigation.

- Quantité : 6
- Matériau : plastique dur
- Dimensions : Ø40 mm
- Finition : peinture acrylique bleue

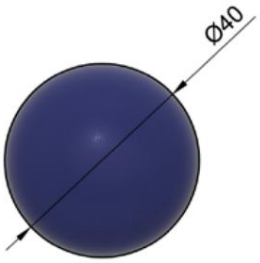

4. Tous les matériaux doivent être disposés conformément aux instructions de montage fournies par les organisateurs.
5. Les organisateurs se réservent le droit d'introduire des variations mineures dans la conception des matériaux à condition qu'elles n'altèrent pas l'équilibre du défi.

Union internationale des télécommunications · Place des Nations · CH-1211 Genève 20 · Suisse
Tél. : +41 22730 5111 · Fax +41 22733 7256 · Courriel : itumail@itu.int · www.itu.int

Machine Translated by Google

Livret de règles du jeu de robots

Terrain de jeu

1. Le terrain de jeu simule une ferme agricole divisée en différents zones de travail.

2. Caractéristiques générales :

   2.1. Dimensions totales du plateau de jeu : 2362 ± 3 mm × 1143 ± 3 mm.

   2.2. Division en deux moitiés égales pour la compétition simultanée de deux équipes.

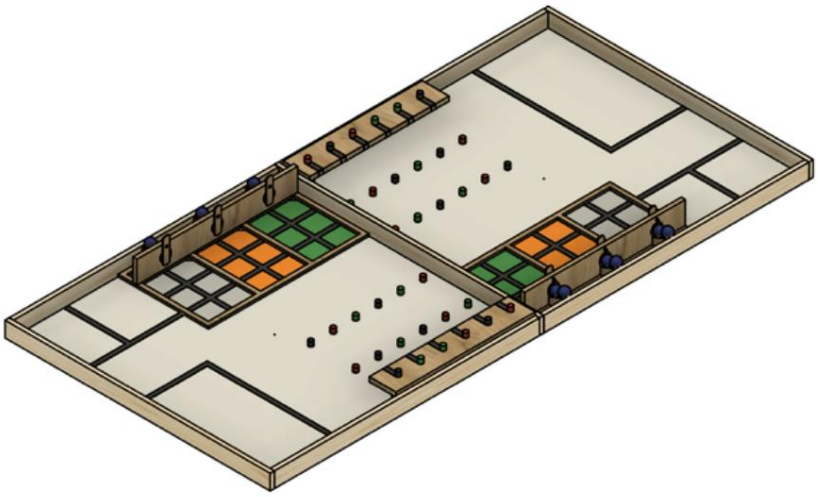

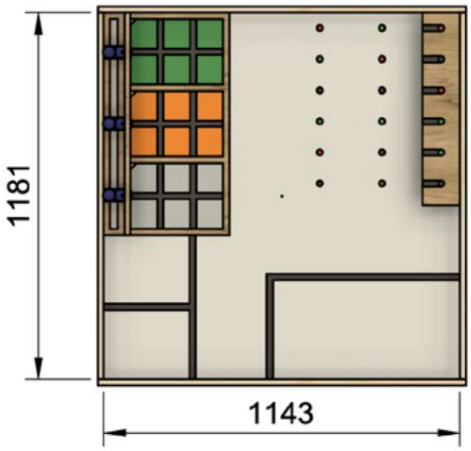

(Voici le terrain de compétition pour une équipe)

Union internationale des télécommunications · Place des Nations · CH-1211 Genève 20 · Suisse Tél. : +41 22730 5111 · Fax +41 22733 7256 · E-mail : itumail@itu.int · www.itu.int

Machine Translated by Google

2.3. Zone de démarrage du robot, marquée avec du ruban adhésif noir de 20 mm de large. Le même type de ruban peut être utilisé dans d'autres parties du terrain comme référence visuelle ou pour marquer d'autres zones de jeu.

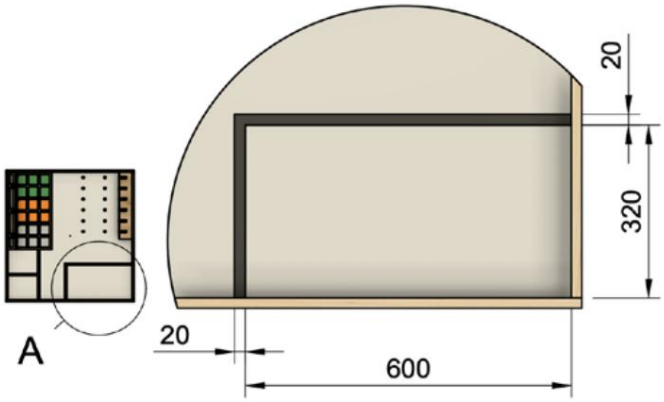

2.4. Parcelles de culture (grilles 2×3), situées en haut du champ dans un structure en bois.

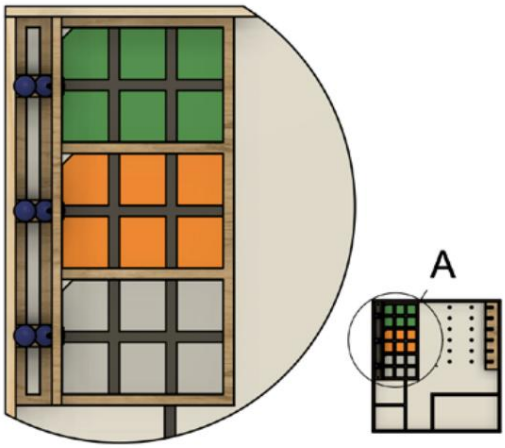

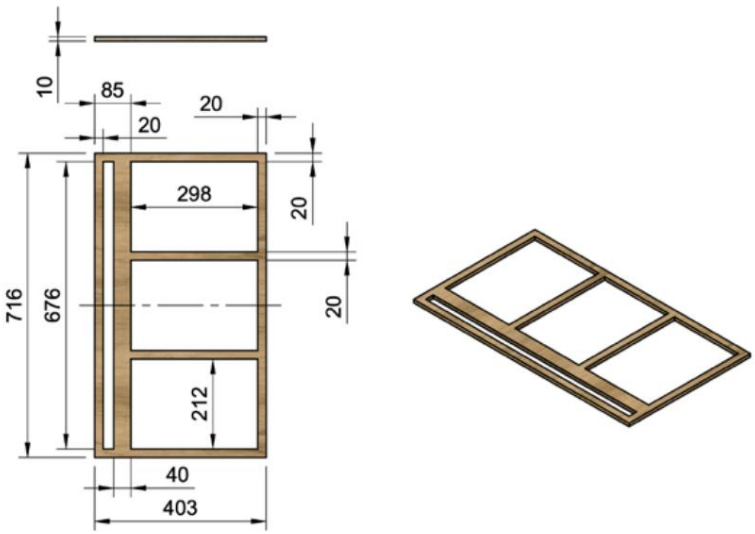

Union internationale des télécommunications · Place des Nations · CH-1211 Genève 20 · Suisse
Tél. : +41 22730 5111 · Fax +41 22733 7256 · Courriel : itumail@itu.int · www.itu.int

Machine Translated by Google

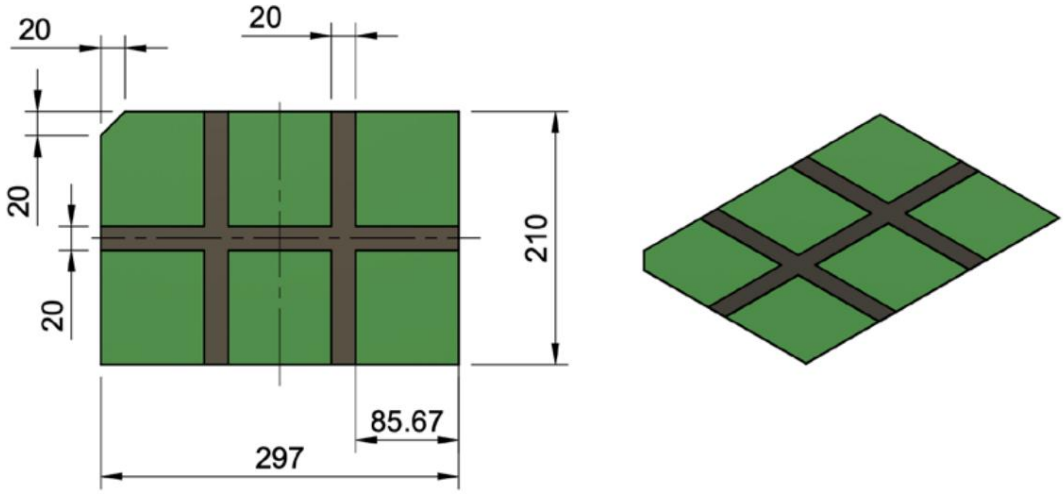

(Matériau : papier cartonné de format A4)

2.5. Porte d'irrigation : mécanisme libérant deux boules bleues symbolisant l'arrosage d'une parcelle. Son fonctionnement repose sur une rotation mécanique déclenchée physiquement par le robot. Le fonctionnement complet sera présenté dans la vidéo officielle du défi.

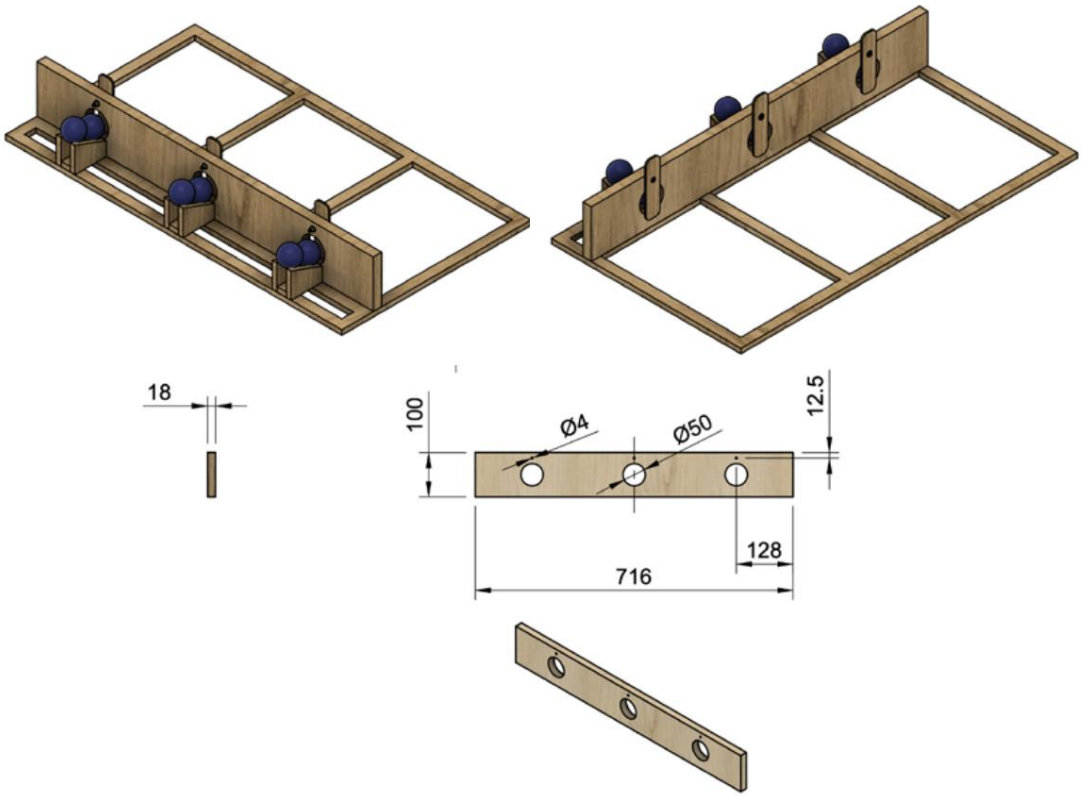

Union internationale des télécommunications · Place des Nations · CH-1211 Genève 20 · Suisse
Tél. : +41 22730 5111 · Fax +41 22733 7256 · Courriel : itumail@itu.int · www.itu.int

Machine Translated by Google

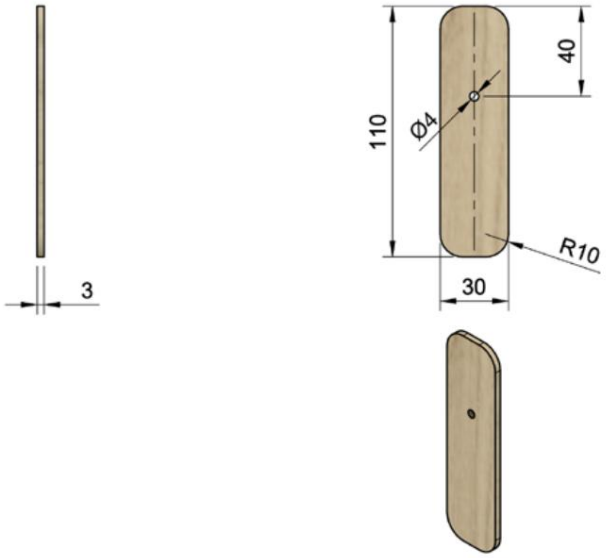

(Nécessite une vis M4 x 30 mm avec un écrou autobloquant et deux rondelles)

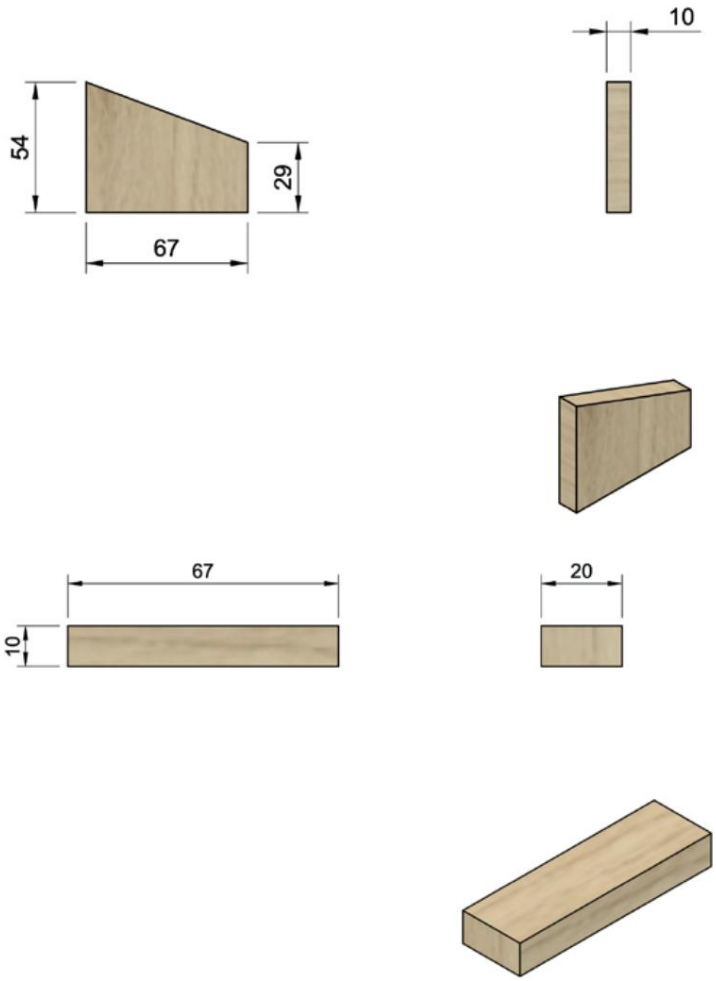

Union internationale des télécommunications · Place des Nations · CH-1211 Genève 20 · Suisse Tél. : +41 22730 5111 · Fax +41 22733 7256 · E-mail : itumail@itu.int · www.itu.int

Machine Translated by Google

2.6. Trois rangées de fruits, dont une sur une plateforme surélevée. L'ordre des fruits (verts, rouges et noirs) est déterminé aléatoirement par l'arbitre avant chaque match. Cette disposition sera symétrique sur les deux terrains, ce qui signifie que les deux équipes retrouveront la même configuration de fruits.

Remarque : les robots ne sont pas autorisés à grimper ni à se déplacer sur la plateforme surélevée. Ils doivent interagir avec les fruits placés sur la plateforme depuis le sol.

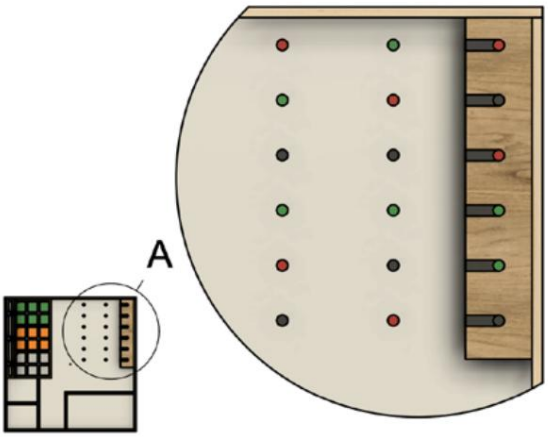

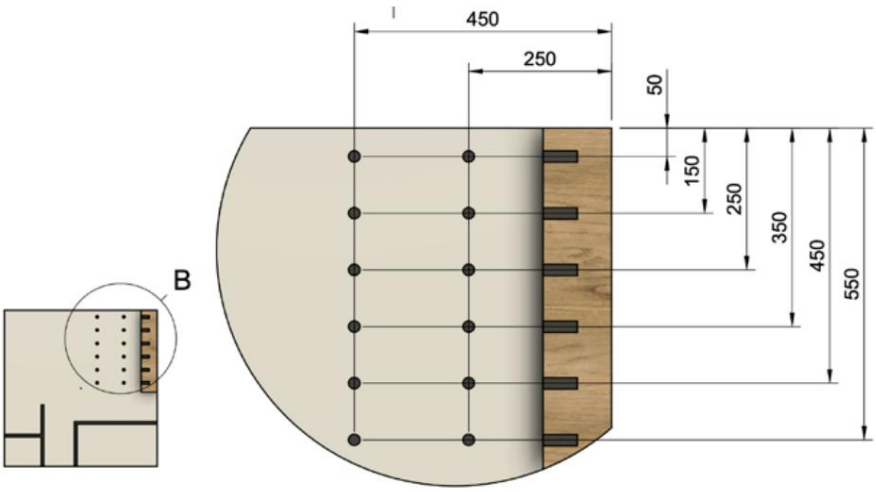

(Marques faites avec des autocollants circulaires d'une couleur différente de celle de les fruits, comme le bleu ou le jaune)

Union internationale des télécommunications · Place des Nations · CH-1211 Genève 20 · Suisse
Tél. : +41 22730 5111 · Fax +41 22733 7256 · Courriel : itumail@itu.int · www.itu.int

Machine Translated by Google

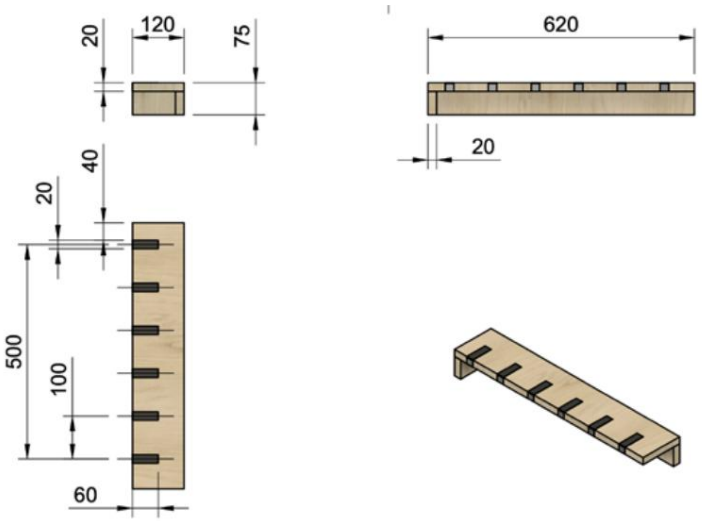

2.7. Zone de tri des fruits et des déchets, en bordure du terrain.

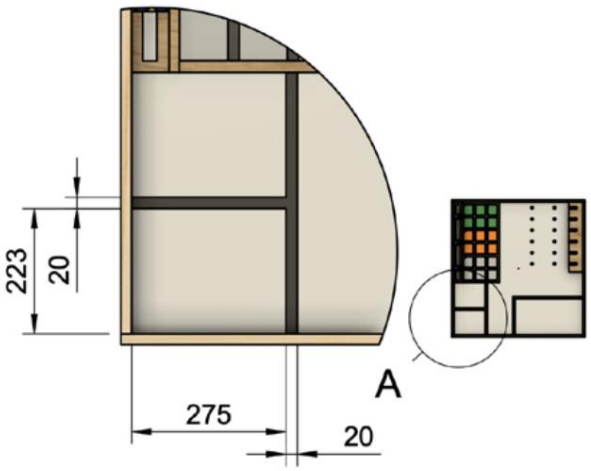

3. Le terrain doit être parfaitement aligné et assemblé pour assurer une égalité conditions.

4. Les équipes peuvent demander une brève inspection visuelle avant chaque match pour détecter toute irrégularité.

Robots

1. Chaque équipe doit inscrire au moins un robot. Il n'y a pas de limite au nombre de robots, à condition qu'ils prennent le départ dans la zone de départ.

Union internationale des télécommunications · Place des Nations · CH-1211 Genève 20 · Suisse
Tél. : +41 22730 5111 · Fax +41 22733 7256 · Courriel : itumail@itu.int · www.itu.int

Machine Translated by Google

2. Les robots doivent être entièrement autonomes pendant le match. Seule l'activation ou s'arrêter avant ou après le temps de jeu autorisé.
3. Tout type de matériel et de plateforme de programmation peut être utilisé.
4. Tous les robots doivent être décorés conformément au thème de la sécurité alimentaire. Cette décoration sera vérifiée lors d'une inspection visuelle préalable.
   - 4.1. Si un robot échoue à l'inspection visuelle ou présente un risque pour le terrain ou pour les personnes, il ne sera pas autorisé à participer.
   - 4.2. Si plusieurs robots sont inscrits, tous doivent être conformes aux exigences de décoration et réussir l'inspection.
5. Un robot est considéré comme actif lorsqu'il commence à exécuter des instructions sans intervention humaine. Il n'est pas nécessaire de le déplacer immédiatement.

Fonctionnement du Round

1. Chaque tour aura une durée maximale de 2 minutes.
2. Préparation avant le tour :
   - 2.1. Placez les robots hors tension à l'intérieur de la zone de départ (marquée par du ruban noir).
   - 2.2. Inspectez le terrain et signalez tout problème à l'arbitre avant départ.
3. Début du tour :
   - 3.1. Le jeu commence lorsque les équipes activent leurs robots après le début du chronomètre.
   - 3.2. Une fois les robots en marche, les équipes ne peuvent pas intervenir dans leur opération.
4. Interaction humaine :
   - 4.1. La seule action autorisée est de remettre des graines aux robots alors qu'ils sont à l'intérieur de la zone de départ.
   - 4.2. Aucune interaction avec les robots n'est autorisée en dehors de cette zone.
   - 4.3. Toucher le robot, activer des appareils ou manipuler le terrain pendant le tour peut entraîner des pénalités ou une disqualification.

Union internationale des télécommunications · Place des Nations · CH-1211 Genève 20 · Suisse
Tél. : +41 22730 5111 · Fax +41 22733 7256 · Courriel : itumail@itu.int · www.itu.int

Machine Translated by Google

5. Fin du tour :

   5.1. Le jeu se termine lorsque les 2 minutes sont écoulées ou lorsque l'équipe choisit de l'arrêter plus tôt.

   5.2. À la fin, les robots doivent être arrêtés et rester dans leurs positions finales pour l'évaluation de l'arbitre.

6. Conditions générales pendant le tour :

   6.1. Tous les robots doivent rester à l'intérieur des limites du terrain à tout moment.

   6.2. Si un robot quitte complètement le terrain, il doit s'arrêter immédiatement.

   6.3. Le terrain doit être laissé prêt pour le tour suivant (les équipes sont responsables de retirer leurs robots lorsque cela leur est demandé).

Fonctionnement du jeu

1. Le système de notation sera calculé séparément pour chaque catégorie, en adaptant les missions à la tranche d'âge correspondante.

2. Catégorie Junior (10 à 14 ans)

   2.1. Mission 1 : Culture et irrigation sélective

   Avant chaque match, l'arbitre marque deux des trois parcelles de culture (orange, grise ou verte) comme « actives », laissant une parcelle inactive. La sélection est aléatoire et symétrique sur les deux terrains.

Action	Points
Placez correctement une graine dans sa parcelle colorée correspondante	+10
Une seule graine entièrement dans une subdivision (2 × 3)	0
Graine mal placée	0
Arroser correctement une parcelle ensemencée	+30
Arroser une parcelle sans graines	0

Union internationale des télécommunications · Place des Nations · CH-1211 Genève 20 · Suisse
Tél. : +41 22730 5111 · Fax +41 22733 7256 · Courriel : itumail@itu.int · www.itu.int

Machine Translated by Google

2.2. Mission 2 : Récolte et tri

Action	Points
Déplacer un fruit rouge ou noir hors de son cercle adhésif	+5
Placez un fruit rouge dans la zone « Fruits »	+5
Placez un fruit rouge dans la zone « Déchets »	0
Placez un fruit noir dans la zone « Déchets »	+10
Placez un fruit noir dans la zone « Fruits »	0
Déplacer un fruit vert hors de son cercle adhésif	0

3. Catégorie Senior (15 à 18 ans)

3.1. Mission 1 : Culture et irrigation sélective

Avant chaque match, l'arbitre marque deux des trois parcelles de culture (orange, grise ou verte) comme « actives », laissant une parcelle inactive. La sélection est aléatoire et symétrique sur les deux terrains.

Action	Points
Placez correctement une graine dans sa parcelle colorée correspondante	+5
Une seule graine entièrement dans une subdivision (2 × 3)	+10
Graine mal placée	-5
Arroser correctement une parcelle ensemencée	+30
Arroser une parcelle sans graines	-10

3.2. Mission 2 : Récolte et tri

Action	Points
Déplacer un fruit rouge ou noir hors de son cercle adhésif	+5
Placez un fruit rouge dans la zone « Fruits »	+5
Placez un fruit rouge dans la zone « Déchets »	-5
Placez un fruit noir dans la zone « Déchets »	+10
Placez un fruit noir dans la zone « Fruits »	-10
Déplacer un fruit vert hors de son cercle adhésif	-5

Union internationale des télécommunications · Place des Nations · CH-1211 Genève 20 · Suisse
Tél. : +41 22730 5111 · Fax +41 22733 7256 · Courriel : itumail@itu.int · www.itu.int

Machine Translated by Google

4. Pénalités (applicables aux deux catégories)
   Pour une description complète des pénalités, voir la section « Pénalités pendant le match ».

Action	Points
Interaction non autorisée avec le robot pendant le tour	-20
Manipuler le terrain ou ses pièces pendant le tour	-20
Remise des graines au robot en dehors de la zone de départ	-20
Le robot quitte complètement le terrain	-20
Le robot endommage les structures ou les pièces du terrain	Arbitre évaluation
Le robot met en danger le public ou d'autres participants	Peut entraîner une disqualification
Violation grave des règles	Peut entraîner une disqualification

Structure de la compétition

1. La compétition est divisée en deux phases : une phase qualificative et une phase éliminatoire.
2. Organisation du tour :
   2.1. Chaque équipe disputera au moins deux tours de qualification. phase.
   2.2. Les matchs se déroulent en binômes. Deux équipes s'affrontent simultanément sur le terrain. deux moitiés d'une même table (chaque terrain de jeu occupe une moitié).
   2.3. L'ordre de jeu sera équilibré pour donner à toutes les équipes des chances égales.
3. Qualification :
   3.1. Les équipes sont classées en fonction de leur score le plus élevé lors d'un tour.
   3.2. En cas d'égalité, les critères suivants seront appliqués, dans l'ordre :
      - Dans un premier temps, les équipes seront classées en fonction de leur score le plus élevé obtenu lors des tours de qualification (du plus élevé au plus bas).
      - Si l'égalité persiste, le nombre d'absences sera pris en compte (du plus petit au plus grand).

Union internationale des télécommunications · Place des Nations · CH-1211 Genève 20 · Suisse
Tél. : +41 22730 5111 · Fax +41 22733 7256 · Courriel : itumail@itu.int · www.itu.int

Machine Translated by Google

- S'il y a toujours égalité, la somme totale des points obtenus sur tous les tours de qualification sera prise en compte (du plus élevé au plus bas).
- Enfin, si l'égalité persiste, le classement sera déterminé de manière aléatoire parmi les équipes à égalité.

4. Phase d'élimination :

   4.1. Les équipes les mieux classées accèdent à l'élimination directe. duels.

   4.2. Les appariements suivent un tableau croisé (1er contre dernier, 2e contre avant-dernier, etc.).

   4.3. Les gagnants accèdent à la finale.

   4.4. Une finale de consolation détermine la 3ème place.

5. Incidents :

   5.1. Tout incident grave survenant lors d'un match sera examiné par le comité d'arbitrage.

   5.2. Si une équipe n'arrive pas à l'heure pour un tour sans justification valable, elle perdra automatiquement ce match.

Pénalités pendant le match

1. Toute action qui viole les règles de fonctionnement ou de conduite peut entraîner une peine.
2. Interactions non autorisées :

   2.1. Toucher le robot pendant le tour : -20 points

   2.2. Manipulation du terrain ou de ses pièces pendant le tour : -20 points

   2.3. Remise des graines au robot en dehors de la zone de départ : -20 points

3. Conduite du robot :

   3.1. Si un robot quitte complètement le terrain : -20 points

   3.2. Si un robot endommage des structures ou des pièces du terrain : pénalité appliquée par le comité d'arbitrage.

   3.3. Si un robot met en danger le public ou les autres participants : disqualification possible.

Union internationale des télécommunications · Place des Nations · CH-1211 Genève 20 · Suisse
Tél. : +41 22730 5111 · Fax +41 22733 7256 · Courriel : itumail@itu.int · www.itu.int

Machine Translated by Google

4. Pénalités spécifiques à la mission (voir section 6) :

   4.1. Graine mal placée : -5 points

   4.2. Arroser une parcelle sans graines : -10 points

   4.3. Placer un fruit rouge dans la zone « Déchet » : -5 points

   4.4. Placer un fruit noir dans la zone « Fruits » : -10 points

   4.5. Déplacer un fruit vert hors de son cercle adhésif : -5 points

5. Autres cas :

   5.1. Les violations graves des règles peuvent entraîner une disqualification.

   5.2. Toutes les décisions du comité d'arbitrage sont définitives et doivent être respecté.

Sanctions pendant la journée de compétition

1. Les équipes doivent être ponctuelles et respecter les horaires qui leur sont assignés. Tout retard peut entraîner des pénalités.

2. Si une équipe ne se présente pas à son tour sans justification valable, le le match sera considéré comme perdu et ne sera pas marqué.

3. Toute interférence avec les autres équipes, leur matériel ou leurs robots est interdite. Un tel comportement peut entraîner une disqualification immédiate.

4. Tout acte irrespectueux envers les autres participants, l'arbitre le comité ou le public peuvent encourir des sanctions ou, dans les cas graves, l'expulsion du tournoi.

5. Les organisateurs se réservent le droit d'arrêter une manche ou de disqualifier une équipe s'ils détectent un comportement allant à l'encontre des valeurs de la compétition ou compromettant la sécurité.

Union internationale des télécommunications · Place des Nations · CH-1211 Genève 20 · Suisse
Tél. : +41 22730 5111 · Fax +41 22733 7256 · Courriel : itumail@itu.int · www.itu.int