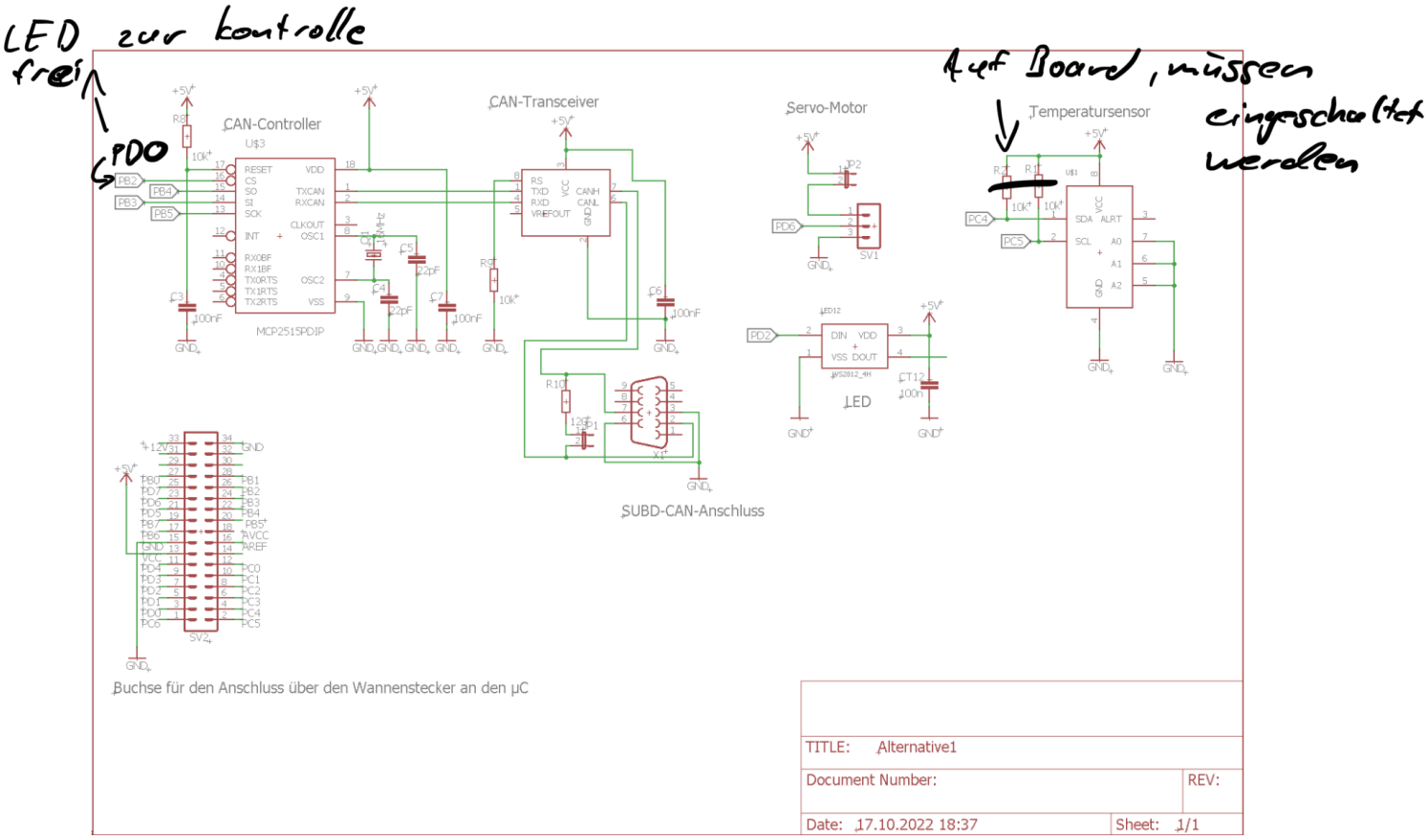
LED zur kontrolle
frei
PDO
Auf Board, müssen eingeschaltet werden
CAN-Controller
U$3
MCP2515PDIP
CAN-Transceiver
Servo-Motor
Temperatursensor
LED
SUBD-CAN-Anschluss
Buchse für den Anschluss über den Wannenstecker an den µC
TITLE: Alternative1
Document Number:
REV:
Date: 17.10.2022 18:37
Sheet: 1/1

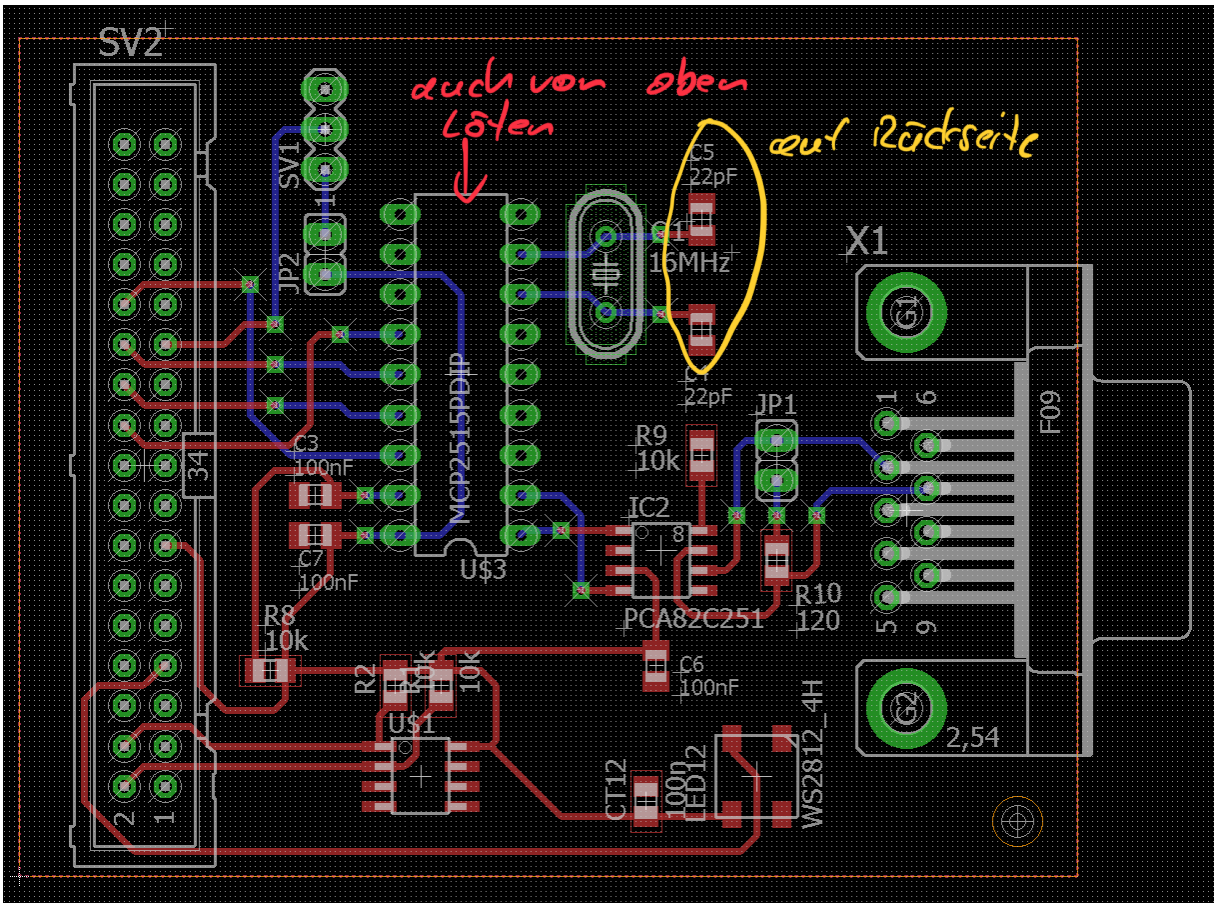
SV2
auch von oben Löten
auf Rückseite
SV1
JP2
C5
22pF
Q1
16MHz
C6
22pF
X1
JP1
R9
10k
IC2
PCA82C251
R10
120
C3
100nF
C7
100nF
MCP2515PDIP
U$3
R8
10k
R2
10k
U$1
C6
100nF
CT12
100n
LED12
WS2812_4H
F09
2,54