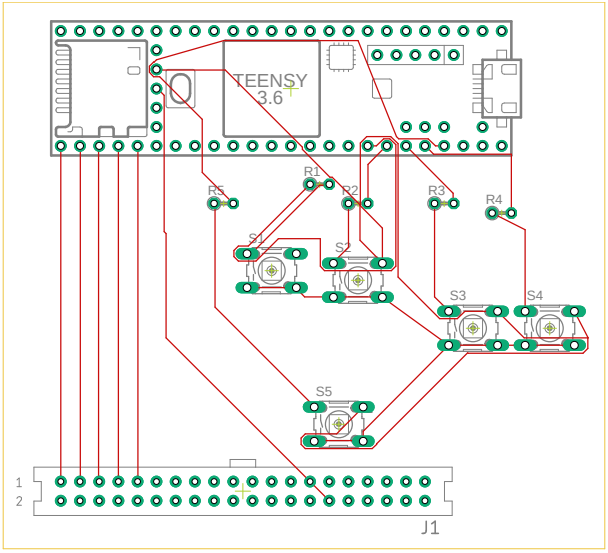
TEENSY
3.6
R1
R2
R3
R4
R5
S1
S2
S3
S4
S5
1
2
J1