DVORAK

~ `	: ;	< ,	> .	P	Y	F	G	C	R	L	| \
	A	O	E	U	I	D	H	T	N	S	_ -
	" '	Q	J	K	X	B	M	W	V	Z	? /

QWERTY / RUS

							:	;	?	Ъ	
Ё	Й	Ц	У	К	Е	Н	Г	Ш	Щ	З	Х
							(	)	"		
	Ф	Ы	В	А	П	Р	О	Л	Д	Ж	Э
	Я	Ч	С	М	И	Т	Ь	Б	Ю	' .	_ -

SPECIAL

							&	*	+ =	–	| \
						:=	$	%	^	+	_ -
						!=	!	@	#	?	? /

NUMBER

						^	7	8	9	> .	:
						=	4	5	6	+	_ -
						0	1	2	3	*	? /

HOTKEY

						EMAIL					MUTE
							CUT	COPY	PASTE	SAVE	BRI+ VOL+
							UNDO	REDO	macos scr L	macos scr R	BRI+ VOL+

NAVIGATION

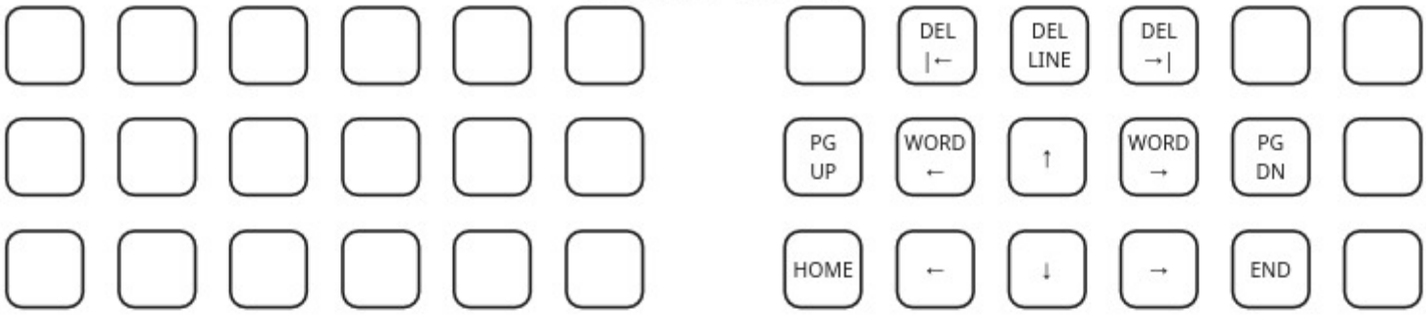

FN

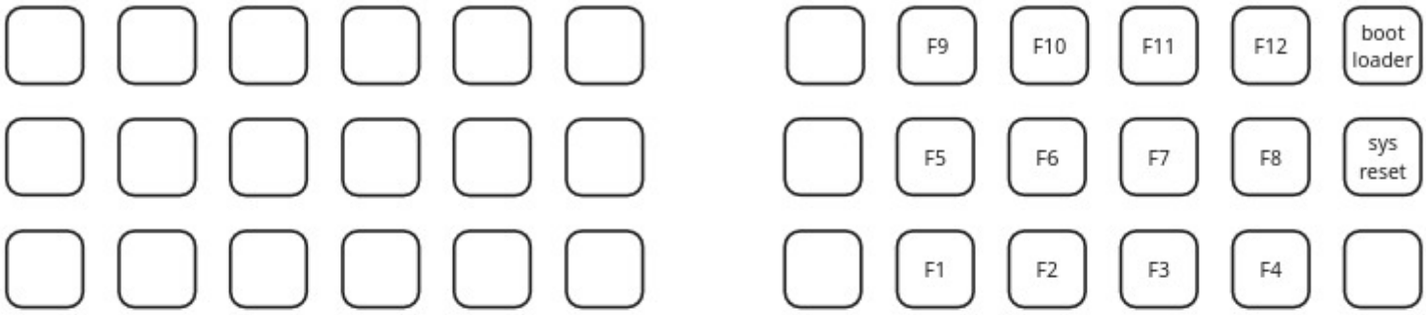

MOUSE

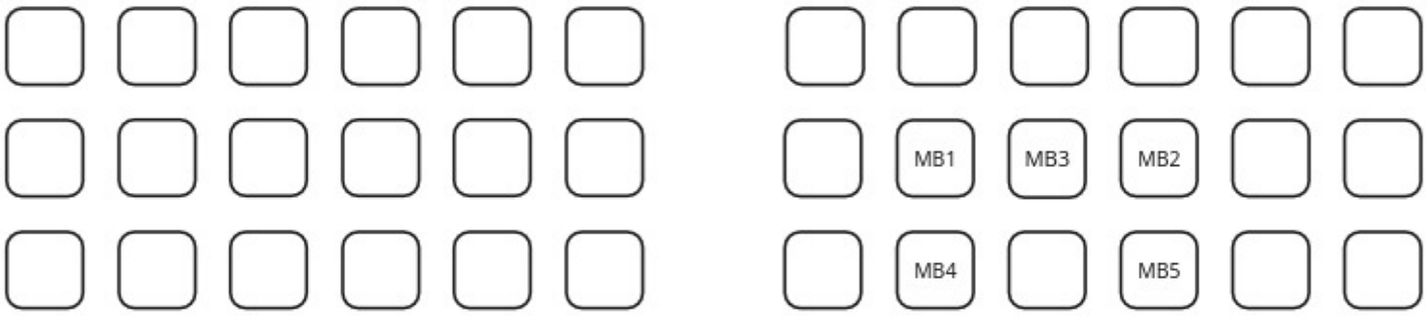
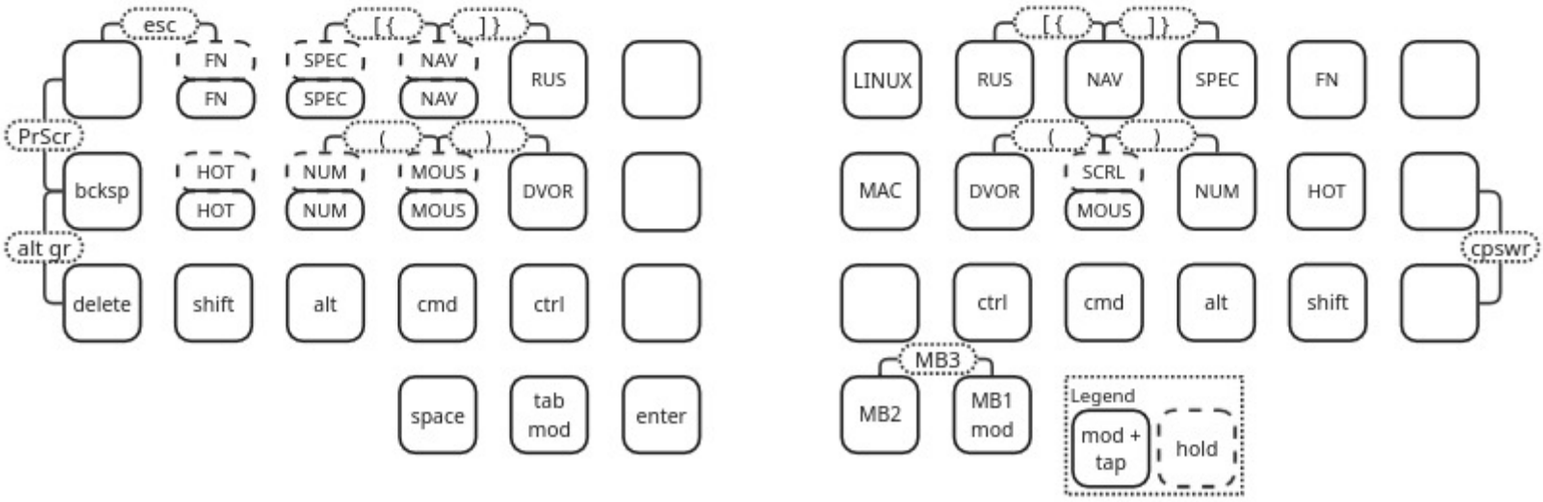
MODIFIERS, COMMON KEYS AND LAYERS