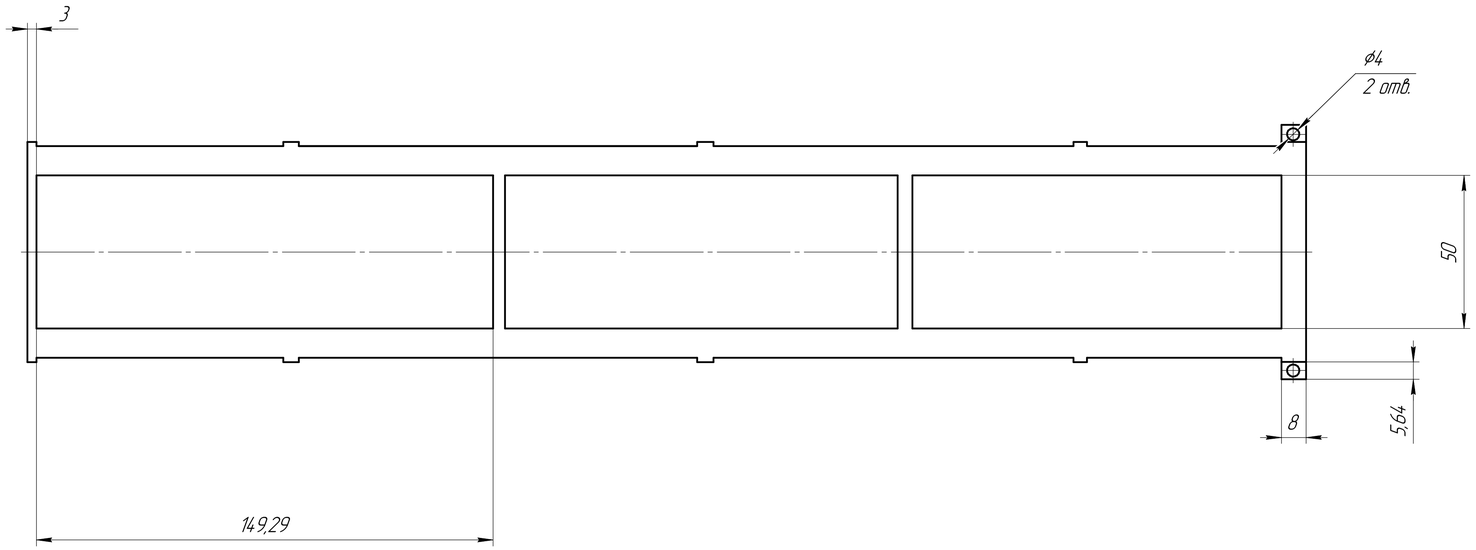

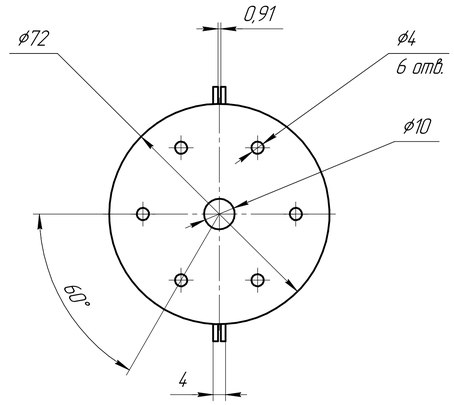

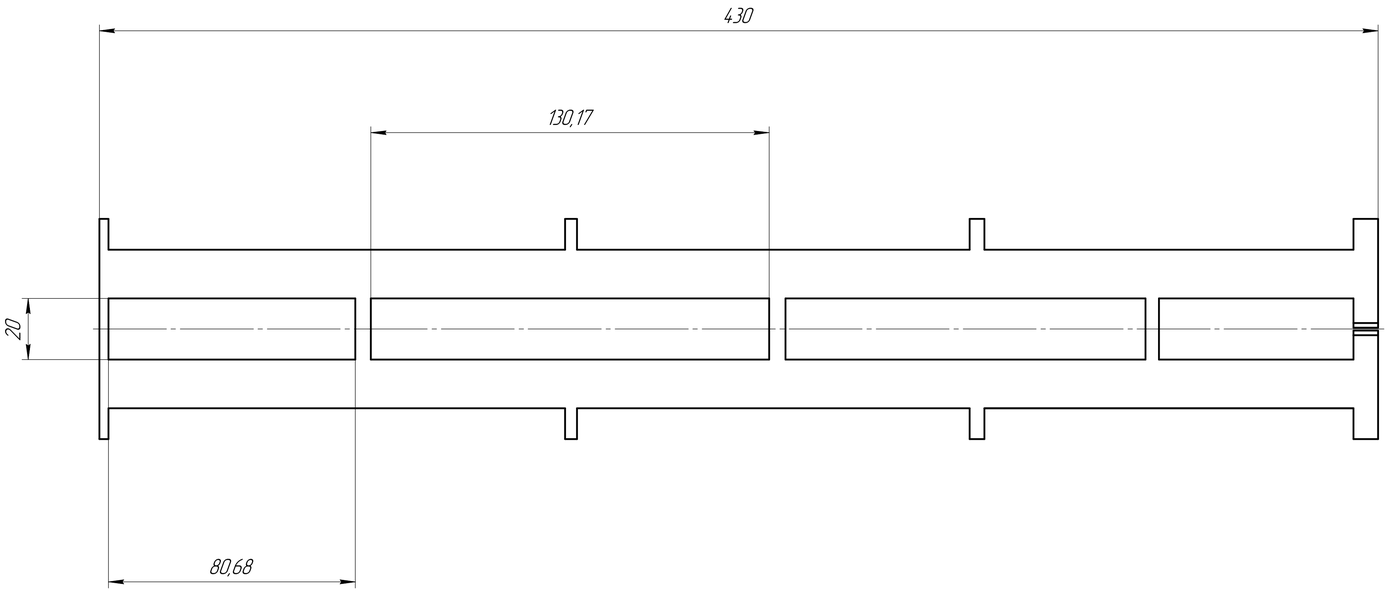

Изм.	Лист	№ докум.	Подп.	Дата	Деталь	Лит.	Масса	Масштаб
Разраб.							0,117	1:1
Пров.						Лист	Листов 1	
Т.контр.					АМГ6 ГОСТ 4784-2019			
Н.контр.								
Утв.								

Перв. примен. | Справ. № | Подп. и дата | Инв. № дубл. | Взам. инв. № | Подп. и дата | Инв. № подл.

КОМПАС-3D v21 Учебная версия © 2022 ООО "АСКОН-Системы проектирования" Россия. Все права защищены
Не для коммерческого использования

Копировал | Формат А1