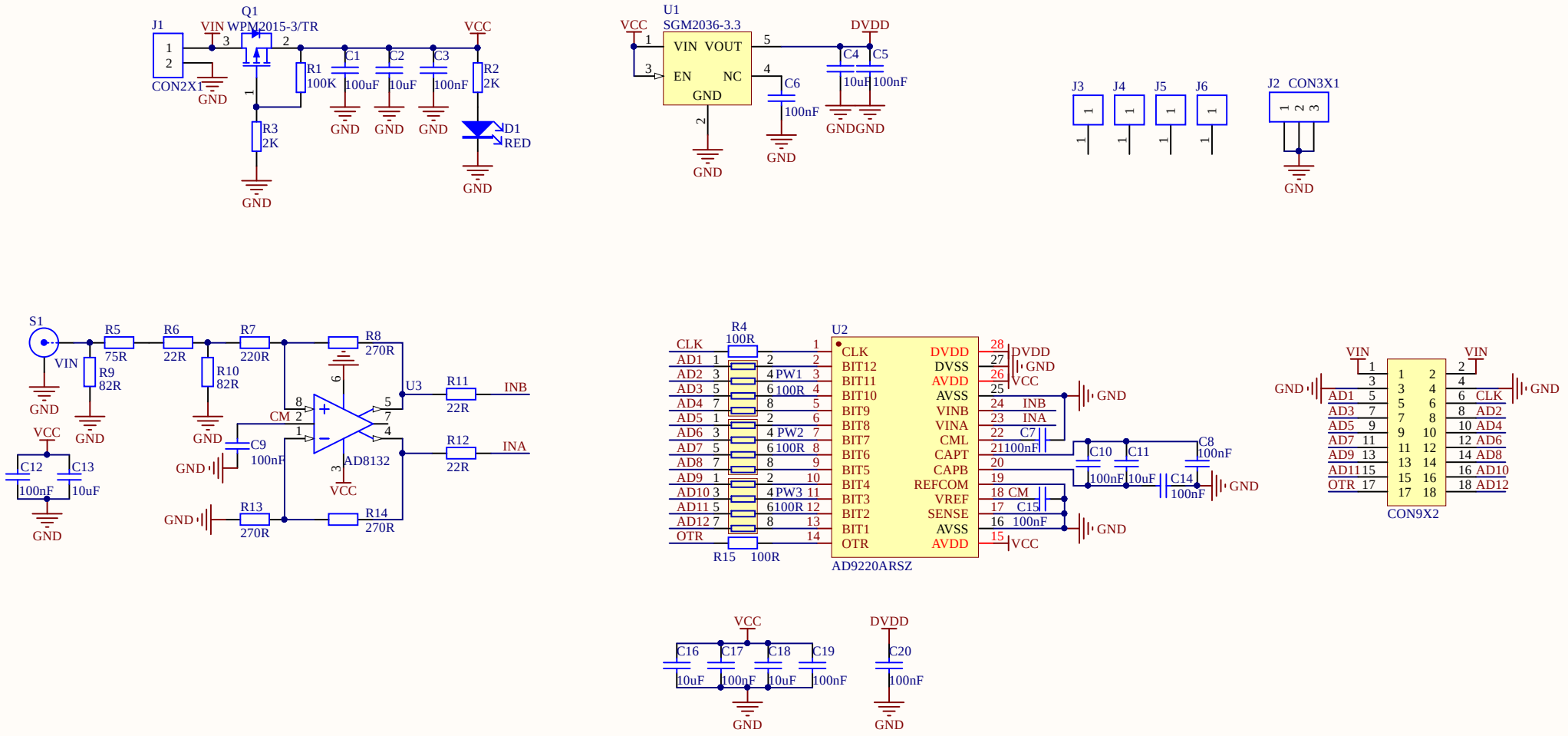

名　称：	高速ADC_AD9220_V1.0
设计者：	科一电子
店　铺：	qzkydz.taobao.com