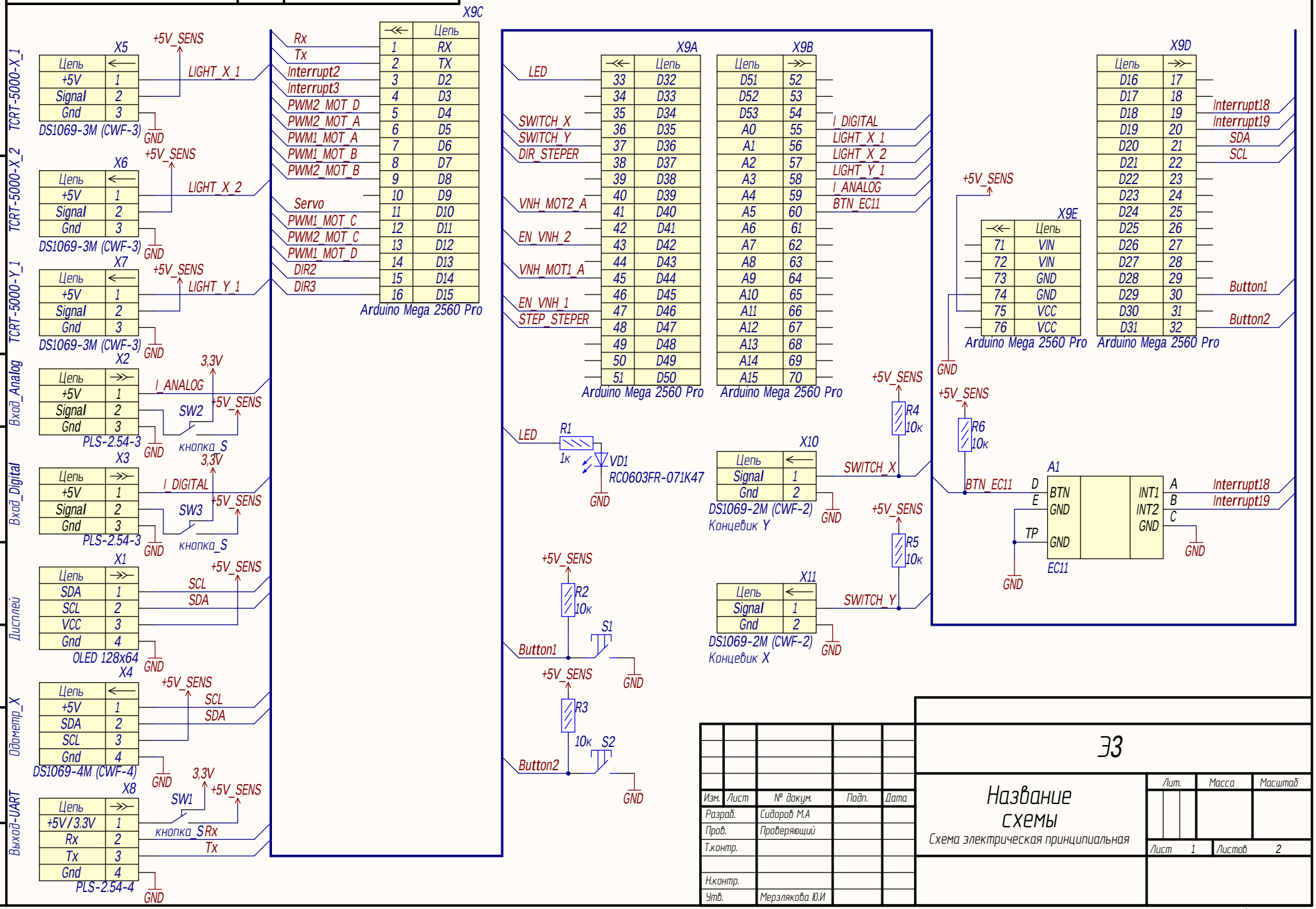
Э3
X5
Цепь
+5V 1
Signal 2
Gnd 3
DS1069-3M (CWF-3)
TCRT-5000-X_1
+5V_SENS
LIGHT_X_1
GND
X6
LIGHT_X_2
TCRT-5000-X_2
X7
LIGHT_Y_1
TCRT-5000-Y_1
X2
I_ANALOG
3,3V
SW2
кнопка_S
PLS-2.54-3
Вход_Analog
X3
I_DIGITAL
SW3
Вход_Digital
X1
SCL
SDA
VCC
OLED 128x64
Дисплей
X4
DS1069-4M (CWF-4)
Одометр_X
X8
+5V/3.3V
Rx
Tx
SW1
PLS-2.54-4
Выход-UART
X9C
Цепь
1 RX
2 TX
3 D2
4 D3
5 D4
6 D5
7 D6
8 D7
9 D8
10 D9
11 D10
12 D11
13 D12
14 D13
15 D14
16 D15
Interrupt2
Interrupt3
PWM2_MOT_D
PWM2_MOT_A
PWM1_MOT_A
PWM1_MOT_B
PWM2_MOT_B
Servo
PWM1_MOT_C
PWM2_MOT_C
PWM1_MOT_D
DIR2
DIR3
Arduino Mega 2560 Pro
X9A
33 D32
34 D33
35 D34
36 D35
37 D36
38 D37
39 D38
40 D39
41 D40
42 D41
43 D42
44 D43
45 D44
46 D45
47 D46
48 D47
49 D48
50 D49
51 D50
LED
SWITCH_X
SWITCH_Y
DIR_STEPER
VNH_MOT2_A
EN_VNH_2
VNH_MOT1_A
EN_VNH_1
STEP_STEPER
X9B
D51 52
D52 53
D53 54
A0 55
A1 56
A2 57
A3 58
A4 59
A5 60
A6 61
A7 62
A8 63
A9 64
A10 65
A11 66
A12 67
A13 68
A14 69
A15 70
I_DIGITAL
LIGHT_X_1
LIGHT_X_2
LIGHT_Y_1
I_ANALOG
BTN_EC11
X9D
D16 17
D17 18
D18 19
D19 20
D20 21
D21 22
D22 23
D23 24
D24 25
D25 26
D26 27
D27 28
D28 29
D29 30
D30 31
D31 32
Interrupt18
Interrupt19
SDA
SCL
Button1
Button2
X9E
71 VIN
72 VIN
73 GND
74 GND
75 VCC
76 VCC
R1
1к
VD1
RC0603FR-071K47
R2
10к
S1
R3
S2
R4
R5
R6
X10
DS1069-2M (CWF-2)
Концевик Y
X11
Концевик X
A1
BTN
GND
INT1
INT2
EC11
TP
Нормоконтроль:
Разработал:
Перв. примен.
Справ. №
Подп. и дата
Инв. № дубл.
Взам. инв. №
Инв. № подл.
Э3
Название схемы
Схема электрическая принципиальная
Изм. Лист № докум. Подп. Дата
Разраб. Сидоров М.А
Пров. Проверяющий
Т.контр.
Н.контр.
Утв. Мерзлякова Ю.И
Лит. Масса Масштаб
Лист 1 Листов 2
Копировал
Формат А3

Board Stack Report