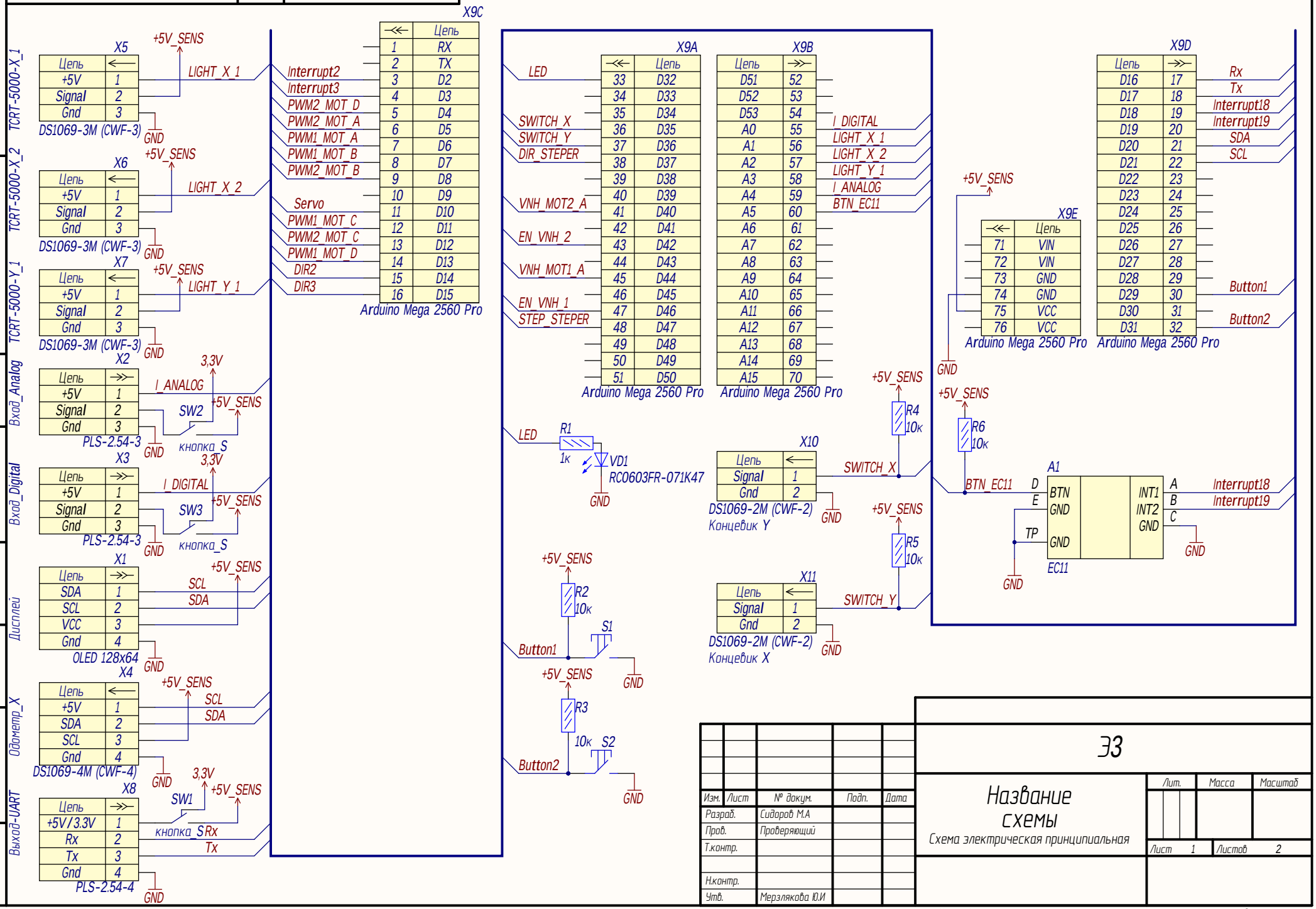
X5
Цепь
+5V
Signal
Gnd
DS1069-3M (CWF-3)
TCRT-5000-X_1
LIGHT_X_1
+5V_SENS
GND
X6
LIGHT_X_2
TCRT-5000-X_2
X7
LIGHT_Y_1
TCRT-5000-Y_1
X2
I_ANALOG
3,3V
SW2
кнопка_S
PLS-2.54-3
Вход_Analog
X3
I_DIGITAL
SW3
Вход_Digital
X1
SCL
SDA
VCC
OLED 128x64
Дисплей
X4
DS1069-4M (CWF-4)
Одометр_X
X8
+5V/3.3V
Rx
Tx
SW1
кнопка_S
PLS-2.54-4
Выход-UART
X9C
Interrupt2
Interrupt3
PWM2_MOT_D
PWM2_MOT_A
PWM1_MOT_A
PWM1_MOT_B
PWM2_MOT_B
Servo
PWM1_MOT_C
PWM2_MOT_C
PWM1_MOT_D
DIR2
DIR3
Arduino Mega 2560 Pro
X9A
LED
SWITCH_X
SWITCH_Y
DIR_STEPER
VNH_MOT2_A
EN_VNH_2
VNH_MOT1_A
EN_VNH_1
STEP_STEPER
X9B
I_DIGITAL
LIGHT_X_1
LIGHT_X_2
LIGHT_Y_1
I_ANALOG
BTN_EC11
R1
1к
VD1
RC0603FR-071K47
X10
DS1069-2M (CWF-2)
Концевик Y
R4
10к
R5
10к
X11
Концевик X
R2
10к
S1
Button1
R3
10к
S2
Button2
X9D
Rx
Tx
Interrupt18
Interrupt19
SDA
SCL
Button1
Button2
X9E
VIN
GND
VCC
R6
10к
A1
BTN
INT1
INT2
EC11
TP
Изм.
Лист
№ докум.
Подп.
Дата
Разраб.
Сидоров М.А
Пров.
Проверяющий
Т.контр.
Н.контр.
Утв.
Мерзлякова Ю.И
Э3
Название схемы
Схема электрическая принципиальная
Лит.
Масса
Масштаб
Лист 1
Листов 2
Перв. примен.
Справ. №
Подп. и дата
Инв. № дубл.
Взам. инв. №
Нормоконтроль:
Разработал:
Копировал
Формат А3

Board Stack Report