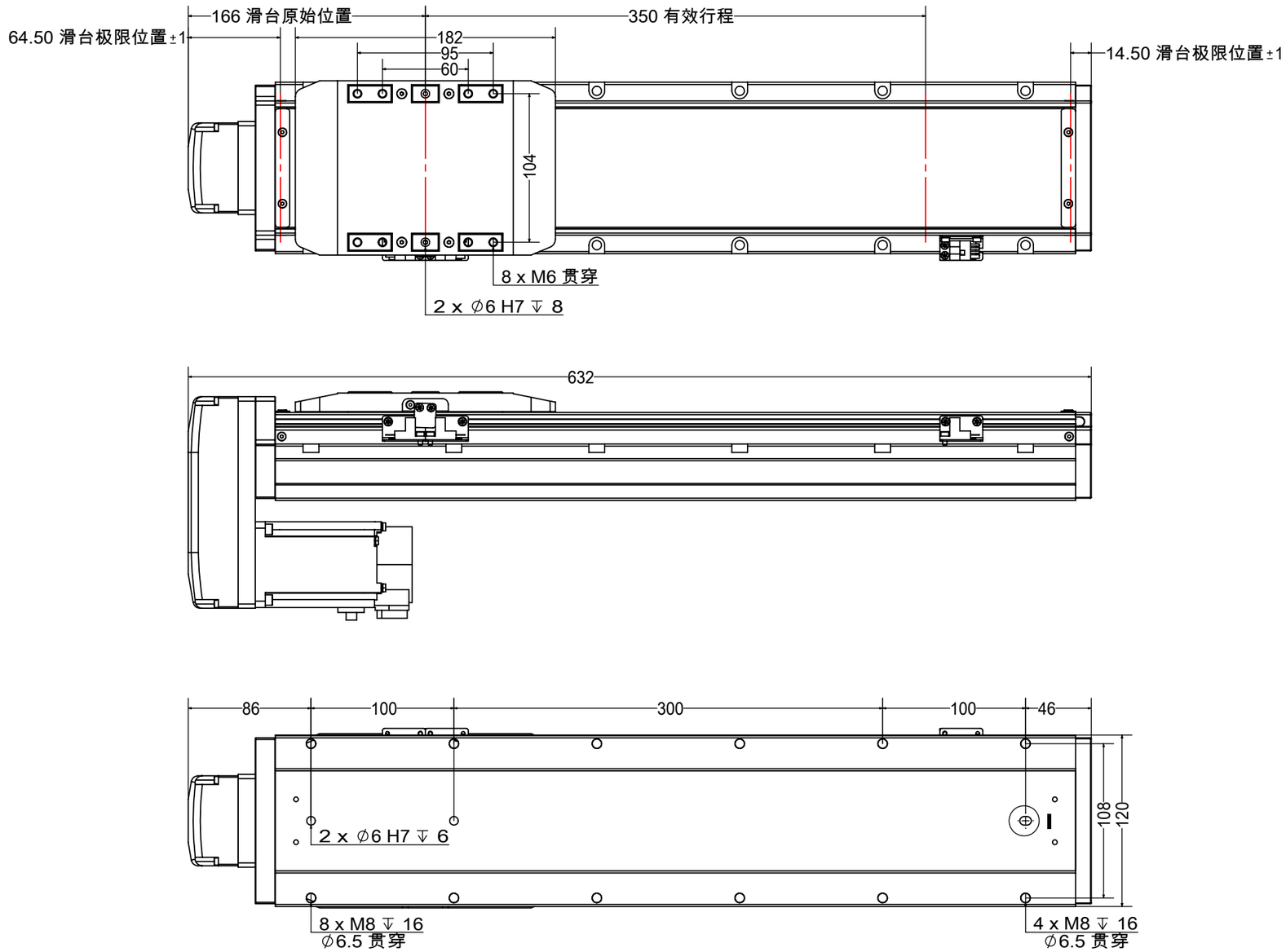

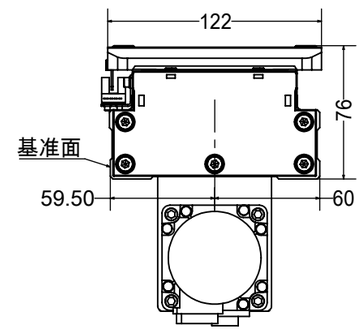

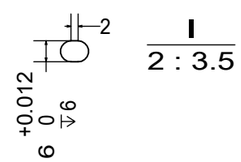

注意：1.行走平行度（正面+侧面），450行程内，≤±0.03mm，1000行程内，≤±0.05mm。
2.本体形变，450行程内，≤±0.03mm，1000行程内，≤±0.05mm。

型号/规格	GTH12-350-BM-M40-C4		
螺杆型号/规格	1605	1610	1620
有效行程	350		
精度等级	C7		
马达容量	400W（无刹车）		
重复定位精度	±0.02		
感应开关方式及数量	外挂型三只（C4）		
建议最快速度	250MM/S	500MM/S	1000MM/S

1			名称	GTH12-350-BM-M40-C4	图号		
2							
序号	修 订 版 次	设计变更编号	材质		质量		视图
设 计 变 更							
设 计		2022/9/29	版次		比例	1:3.5	
校 核							
批 准							

技术要求：
1、未标注公差全部±0.1
2、未标注倒角全部C0.3