Borna de paso/ feed-through terminal

Borna seccionable abierta/ Modular isolating terminal (opened)

Borna seccionable cerrada (puente vertical) / Modular isolating terminal (closed)

Conexión entre bornas mediante puente transversal / Terminals cross-connection

Conexión transversal de bornas/ Terminals cross-connection

Entrada de lectura digital a bloque electrónico / Digital input to electronics block

Conexión de señal en la misma página/ Signal connection on the same page

Conexión de señal en otra página/ Signal connection in another page

U: Bloque de electrónica/ Electronics block

SW2: Seta de emergencia/ Emergency stop

LS: Final de carrera / Limit

K: Contactor/ Contactor

Q: Seccionador / Switch

RVDC: Descargador de tensión DC/ DC Arrester

RVAC: Descargador de tensión AC/ AC Arrester

F: Fusible/ Fuse

IQx, IKx, IRVDC, IRVAC...

Contacto auxiliar para monitorización de elementos / Auxiliary contacts for monitoring

IQx: contacto para monitorización de Qx / IQx: contact for Qx monitoring
IKx: contacto para monitorización de Kx / IKx: contact for Kx monitoring

BORNEROS EN MÓDULO DE ACOMETIDA / TERMINAL BLOCKS IN SUPPLY MODULE

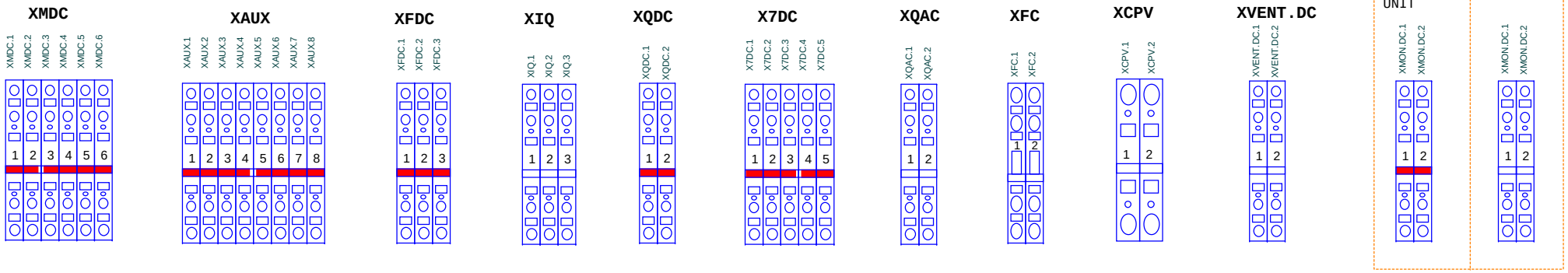

BORNERO EN BLOQUE ELECTRÓNICO / TERMINAL BLOCK IN ELECTRONICS BLOCK

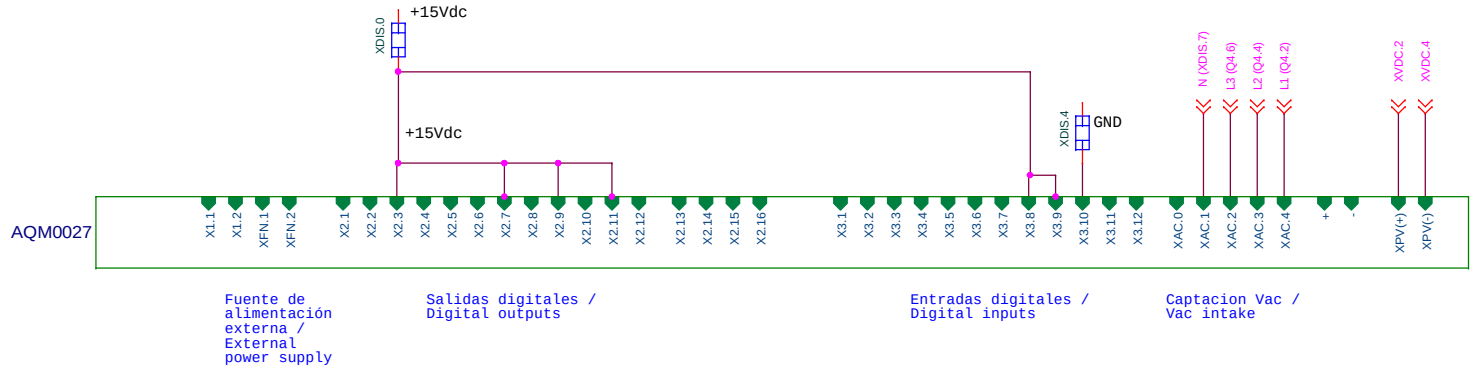

Copying of this document, and giving it to others and the use of communication of the contents there of are forbiden without express authority. Offenders are liable to the payment of damages. DIN-34

expresa autorización, queda totalmente prohibida la reproducción total o parcial mento así como su uso indebido y/o su exhibición o comunicación a terceros tores se exigirá el correspondiente resarcimiento de daños y perjuicios.

_	05 / 02 / 2015	E.M.A.	Fecha	08 / 07 / 2014		Ingeteam	INGECON SUN POWER MAX		
_	16 / 12 / 2014	E.M.A.	Realizado por:	E.M.A.			EQUIPO X DC AC IZQUIERDA		Página 01 de 22
_	22 / 10 / 2014	E.M.A.	Fecha Aprobado	05 / 02 / 2015			ESQUEMA DE PRINCIPIO		
Rev.	Fecha	Revisado por:	Aprobado por:	J.B.			LEYENDA Y RESUMEN DE BORNEROS	AAV 0207 IBB 05 _	

Copying of this document, and giving it to others and the use of communication of the contents there of are forbiden without express authority. Offenders are liable to the payment of damages.
DIN-34

xpresa autorización, queda totalmente prohibida la reproducción total o parcial
mento así como su uso indebido y/o su exhibición o comunicación a terceros
tores se exigirá el correspondiente resarcimiento de daños y perjuicios.

MÓDULO 1 /MODULE 1

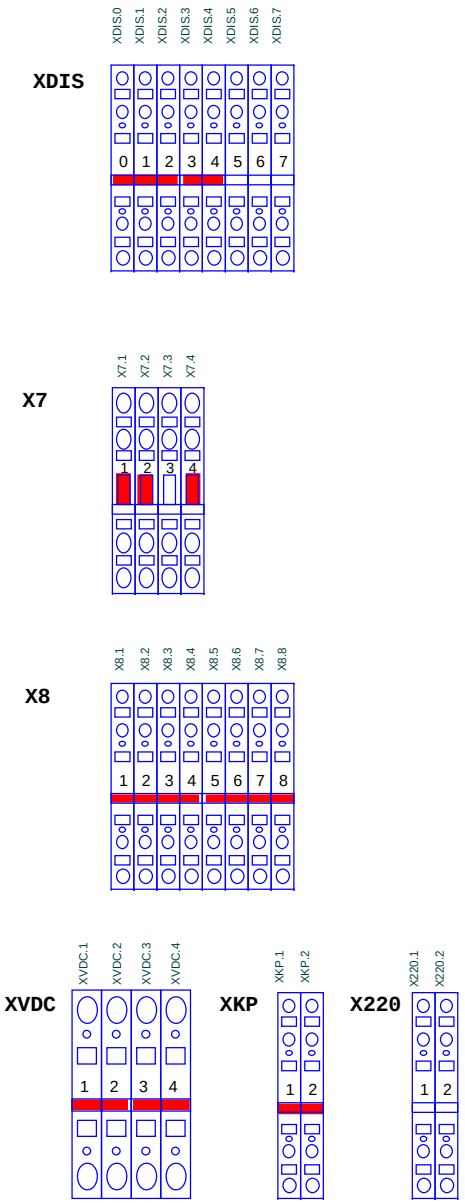

MÓDULO 2 /MODULE 2

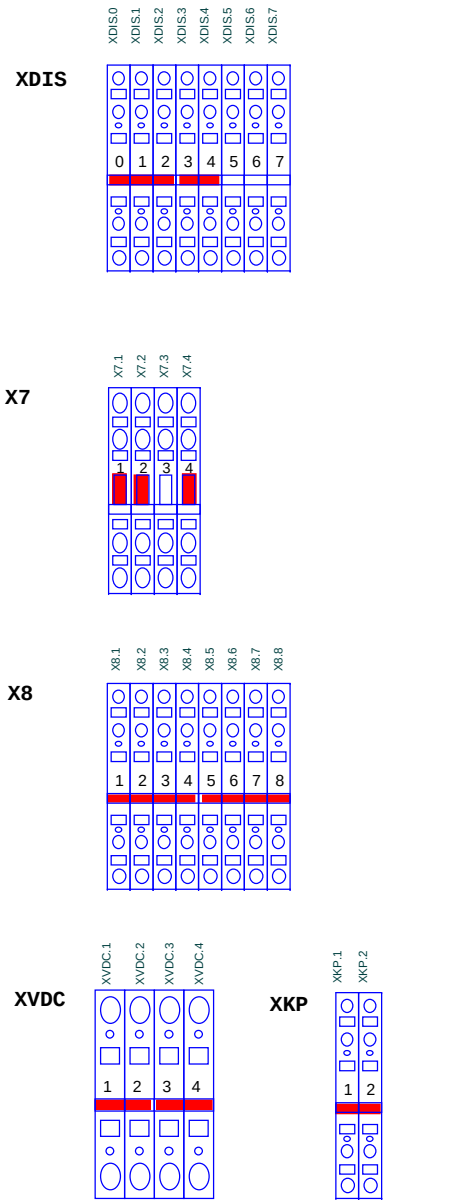

MÓDULO 3 /MODULE 3

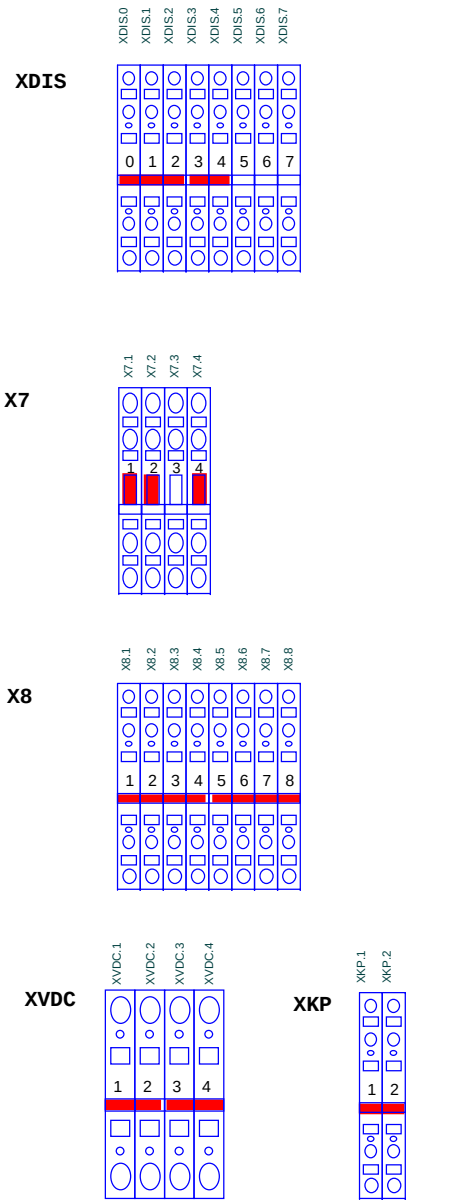

MÓDULO 4 /MODULE 4

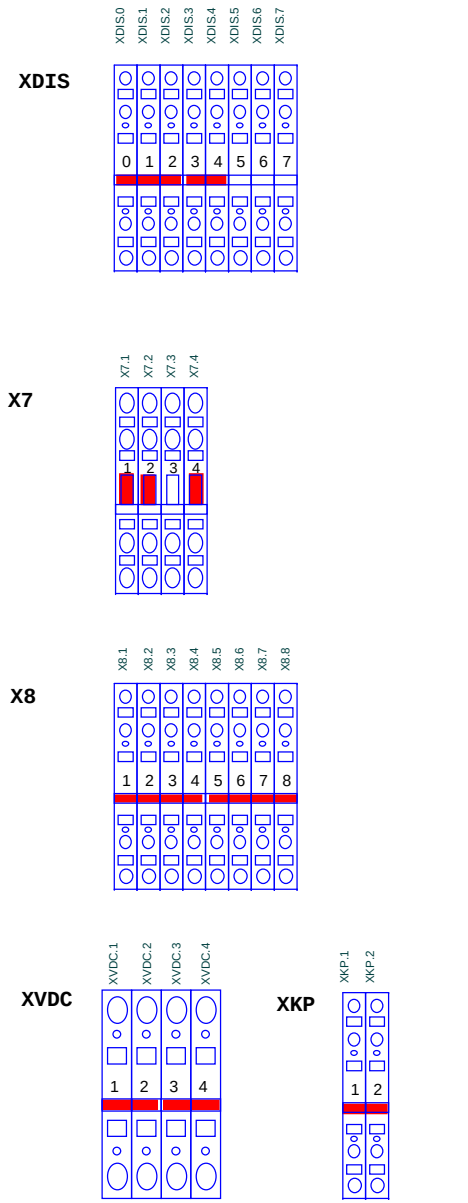

					Ingeteam	INGECON SUN POWER MAX EQUIPO X DC AC IZQUIERDA ESQUEMAS DE PRINCIPIO BORNEROS DE MÓDULOS		Página 02 de 22
							AAV 0207 IBB 05	_

EQUIPO DE 2 BLOQUES/ 2 MODULES UNIT

MÓDULO 1/ MODULE 1

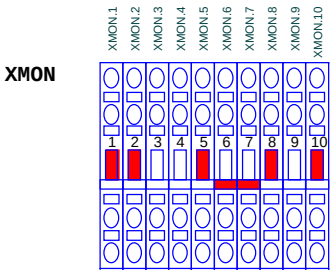

MÓDULO 2/ MODULE 2

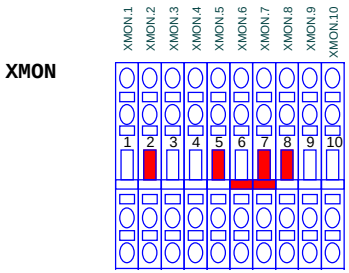

EQUIPO DE 3 BLOQUES/ 3 MODULES UNIT

MÓDULO 1/ MODULE 1

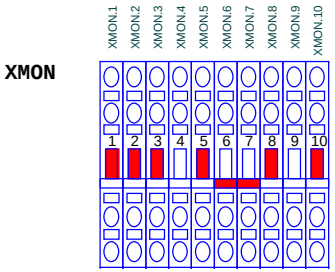

MÓDULO 2/ MODULE 2

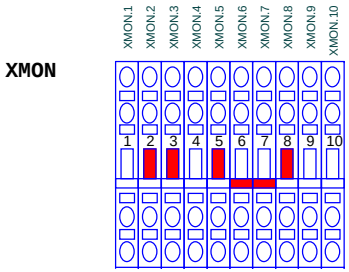

MÓDULO 3/ MODULE 3

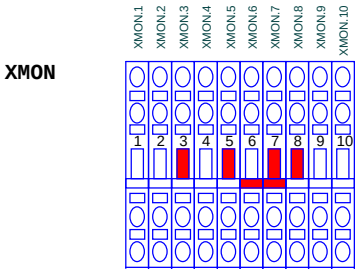

EQUIPO DE 4 BLOQUES/ 4 MODULES UNIT

MÓDULO 1/ MODULE 1

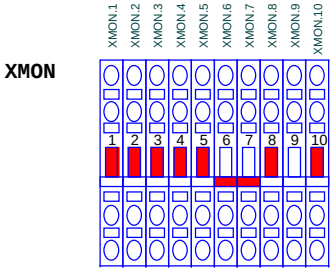

MÓDULO 2/ MODULE 2

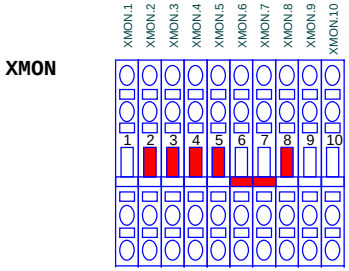

MÓDULO 3/ MODULE 3

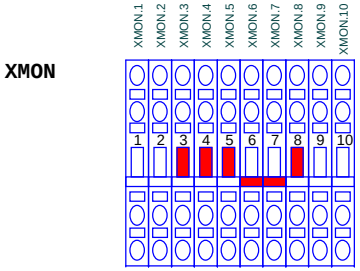

MÓDULO 4/ MODULE 4

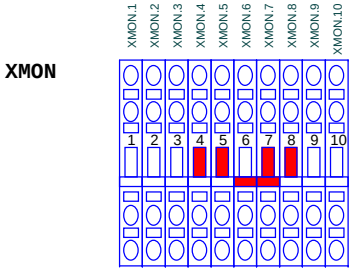

Copying of this document, and giving it to others and the use of communication of the contents there of are forbiden without express authority. Offenders are liable to the payment of damages.
DIN-34

xpresa autorización, queda totalmente prohibida la reproducción total o parcial
mento así como su uso indebido y/o su exhibición o comunicación a terceros
tores se exigirá el correspondiente resarcimiento de daños y perjuicios.

Copying of this document, and giving it to others and the use of communication of the contents there of are forbiden without express authority. Offenders are liable to the payment of damages.
DIN-34

expresa autorización, queda totalmente prohibida la reproducción total o parcial
mento así como su uso indebido y/o su exhibición o comunicación a terceros
tores se exigirá el correspondiente resarcimiento de daños y perjuicios.

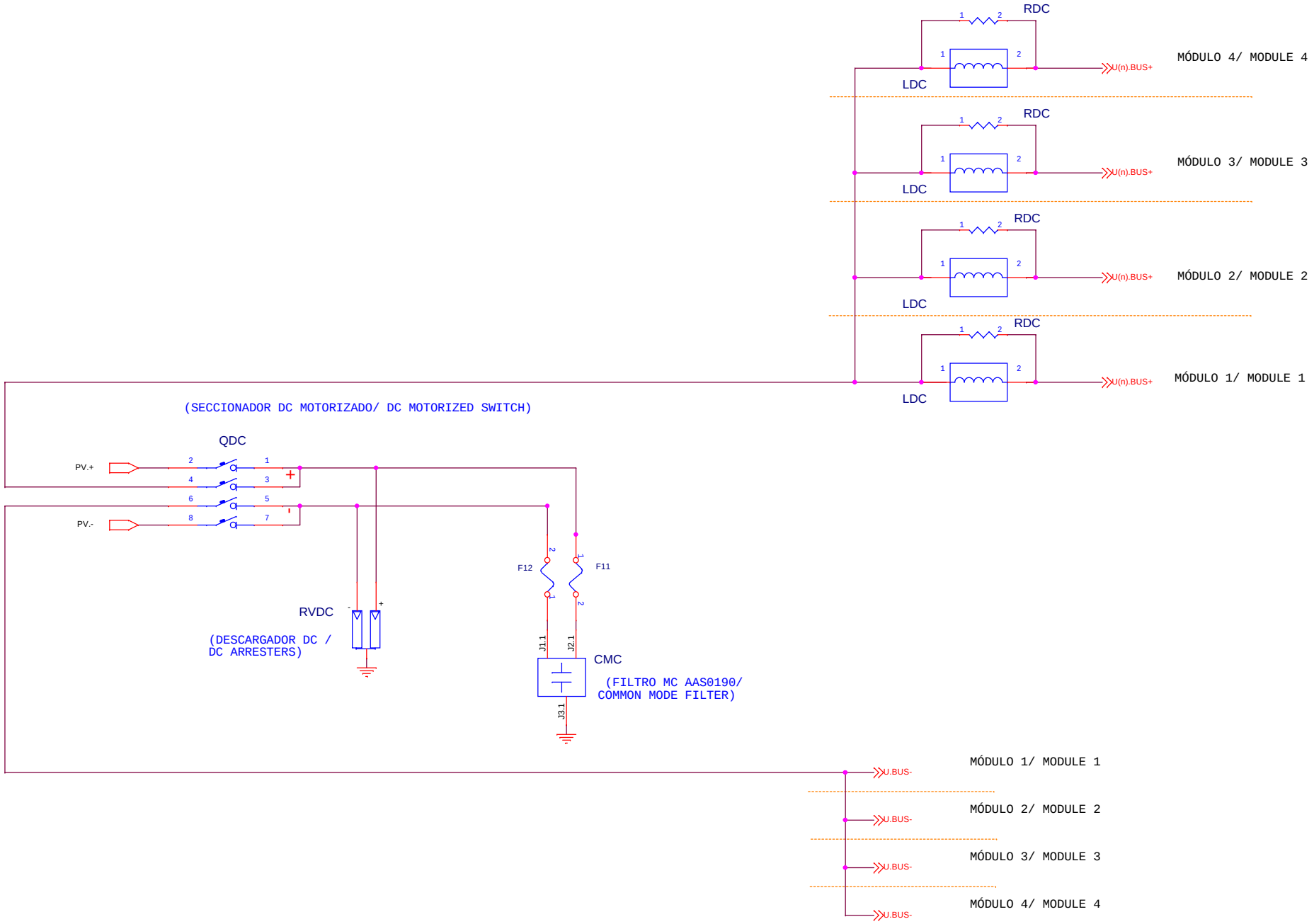

					Ingeteam	INGECON SUN POWER MAX EQUIPO X DC AC IZQUIERDA ESQUEMAS DE PRINCIPIO ACOMETIDA DC		Página 04 de 22
							AAV 0207 IBB 05	_

SE REPITE EL MISMO ESQUEMA EN TODOS LOS MÓDULOS DEL EQUIPO

THE SAME CIRCUIT IS REPEATED IN ALL MODULES OF THE UNIT

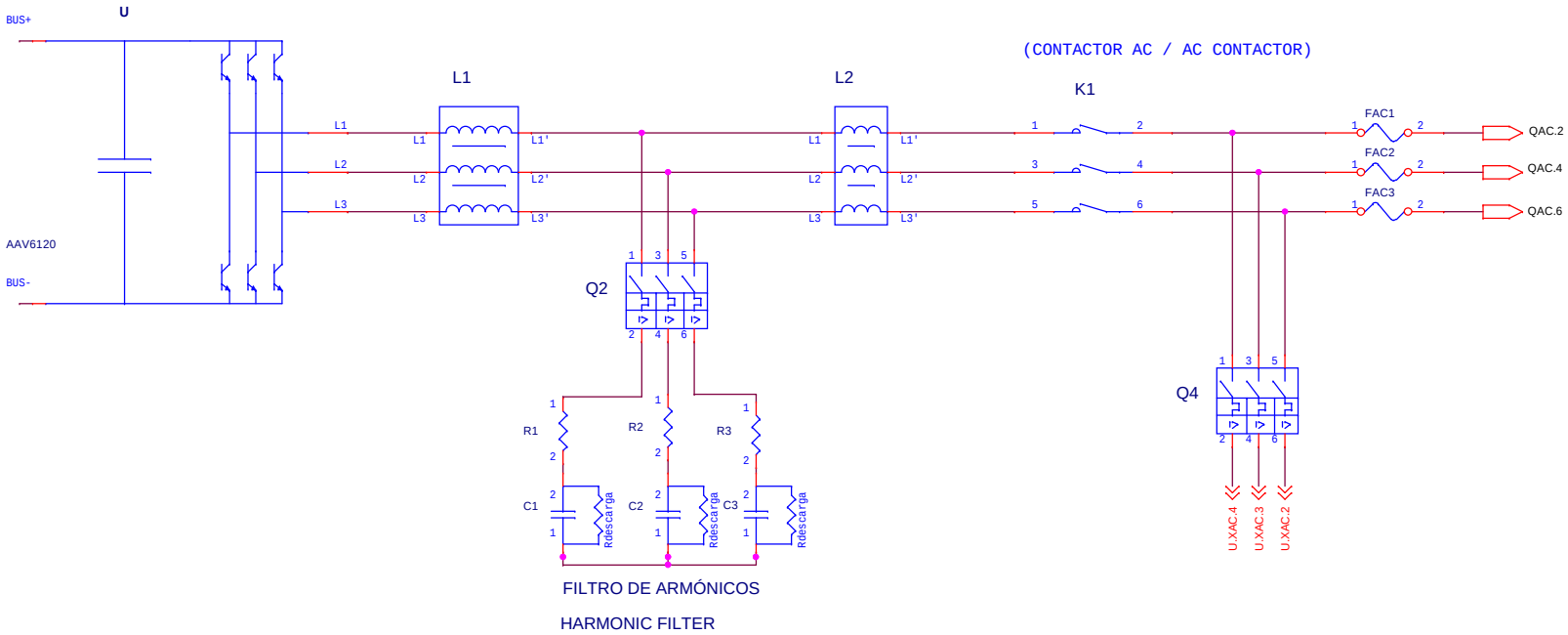

Copying of this document, and giving it to others and the use of communication of the contents there of are forbiden without express authority. Offenders are liable to the payment of damages. DIN-34

expresa autorización, queda totalmente prohibida la reproducción total o parcial amento así como su uso indebido y/o su exhibición o comunicación a terceros tores se exigirá el correspondiente resarcimiento de daños y perjuicios.

Copying of this document, and giving it to others and the use of communication of the contents there of are forbiden without express authority. Offenders are liable to the payment of damages.
DIN-34

expresa autorización, queda totalmente prohibida la reproducción total o parcial
mento así como su uso indebido y/o su exhibición o comunicación a terceros
tores se exigirá el correspondiente resarcimiento de daños y perjuicios.

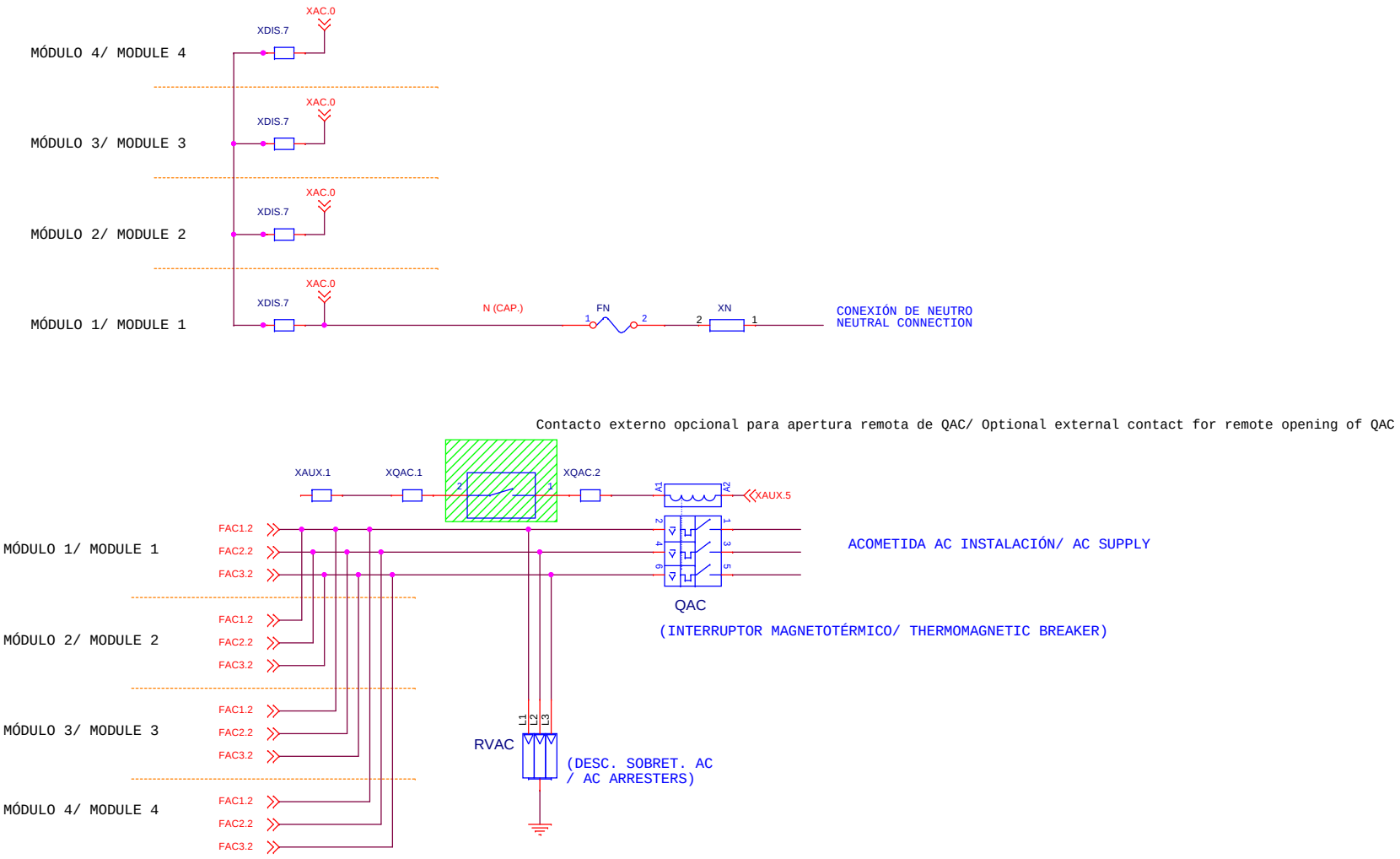

					Ingeteam	INGECON SUN POWER MAX EQUIPO X DC AC IZQUIERDA ESQUEMAS DE PRINCIPIO SALIDA AC		Página 06 de 22	
							AAV	0207 IBB 05	_

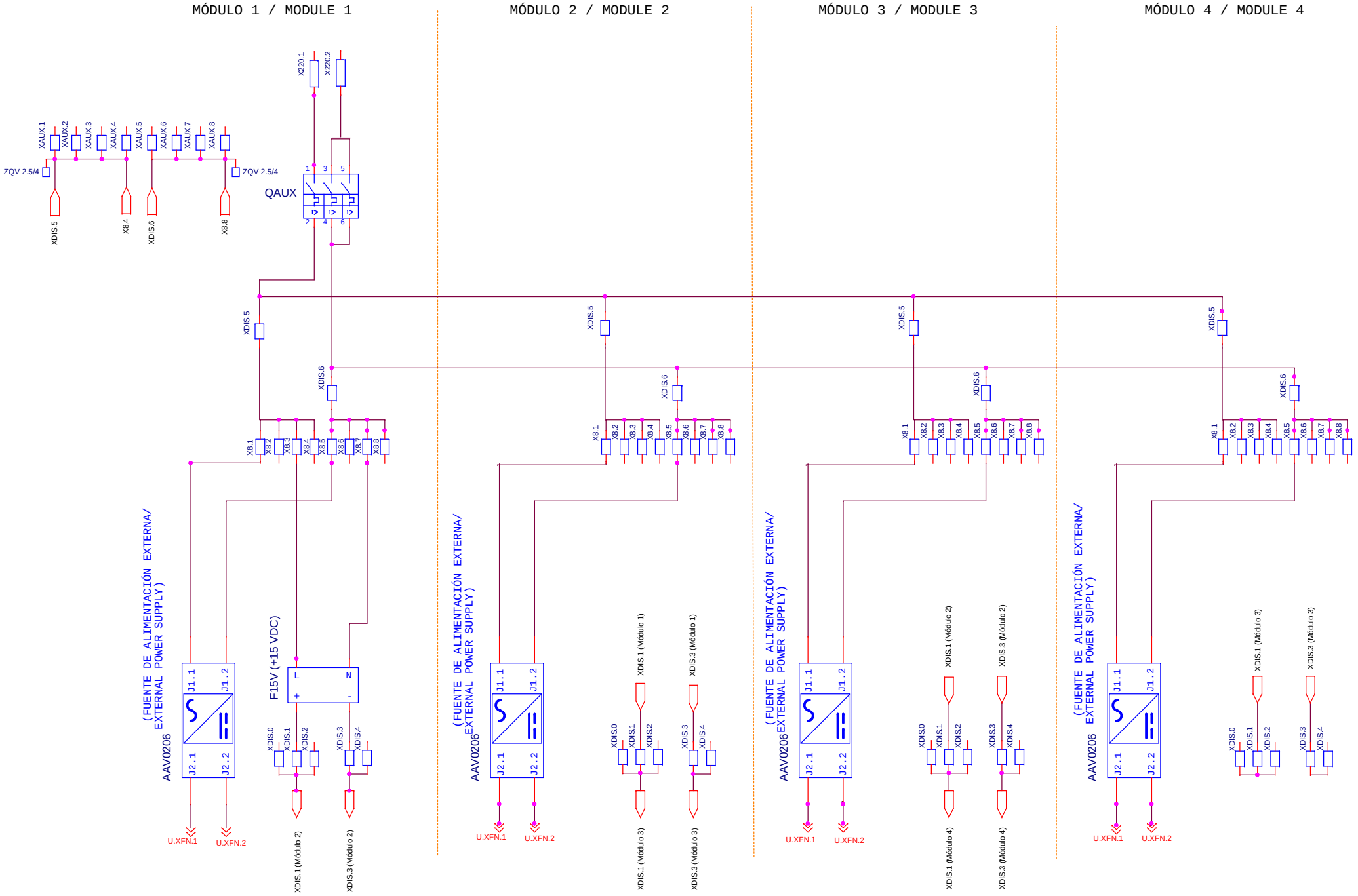

Copying of this document, and giving it to others and the use of communication of the contents there of are forbiden without express authority. Offenders are liable to the payment of damages.
DIN-34

expresa autorización, queda totalmente prohibida la reproducción total o parcial
umento así como su uso indebido y/o su exhibición o comunicación a terceros
tores se exigirá el correspondiente resarcimiento de daños y perjuicios.

Ingeteam

INGECON SUN POWER MAX
EQUIPO X DC AC IZQUIERDA
ESQUEMAS DE PRINCIPIO
DISTRIBUCIÓN 220Vac Y 15 Vdc

AAV 0207 IBB 05 _

Copying of this document, and giving it to others and the use of communication of the contents there of are forbiden without express authority. Offenders are liable to the payment of damages.
DIN-34

expresa autorización, queda totalmente prohibida la reproducción total o parcial
amento así como su uso indebido y/o su exhibición o comunicación a terceros
tores se exigirá el correspondiente resarcimiento de daños y perjuicios.

MÓDULO 1 EN EQUIPOS DE 2 Y 3 BLOQUES
MODULE 1 ON 2 OR 3 MODULES UNIT

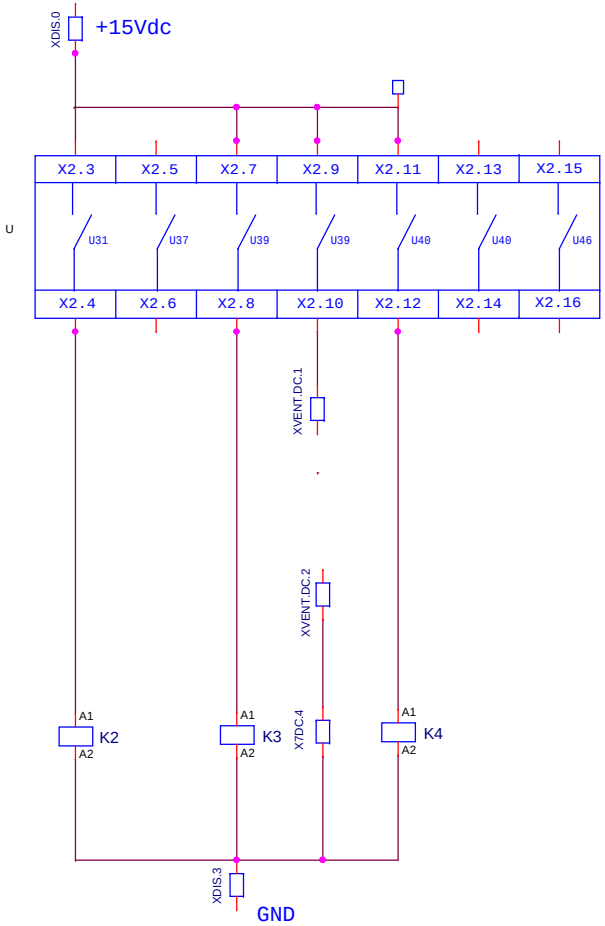

MÓDULO 1 EN EQUIPOS DE 4 BLOQUES
MODULE 1 ON 4 MODULES UNIT

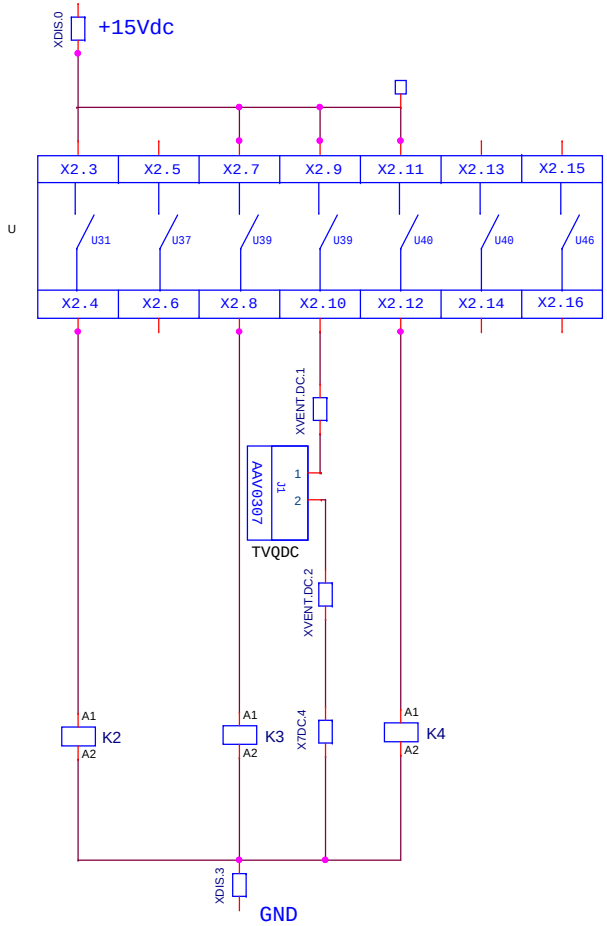

MÓDULO 2, 3 O 4
MODULE 2, 3 OR 4

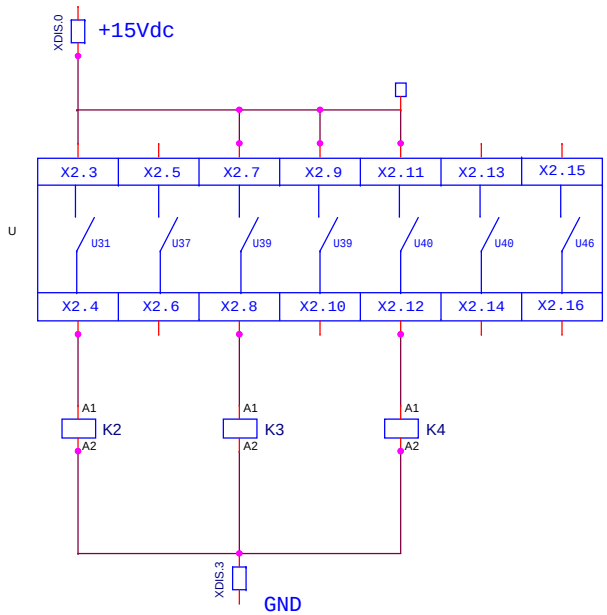

					Ingeteam	INGECON SUN POWER MAX EQUIPO X DC AC IZQUIERDA ESQUEMAS DE PRINCIPIO MANDO VARIADOR MÓDULOS		Página 08 de 22	
							AAV	0207	IBB	05	_

Copying of this document, and giving it to others and the use of communication of the contents there of are forbiden without express authority. Offenders are liable to the payment of damages.
DIN-34

expresa autorización, queda totalmente prohibida la reproducción total o parcial
umento así como su uso indebido y/o su exhibición o comunicación a terceros
tores se exigirá el correspondiente resarcimiento de daños y perjuicios.

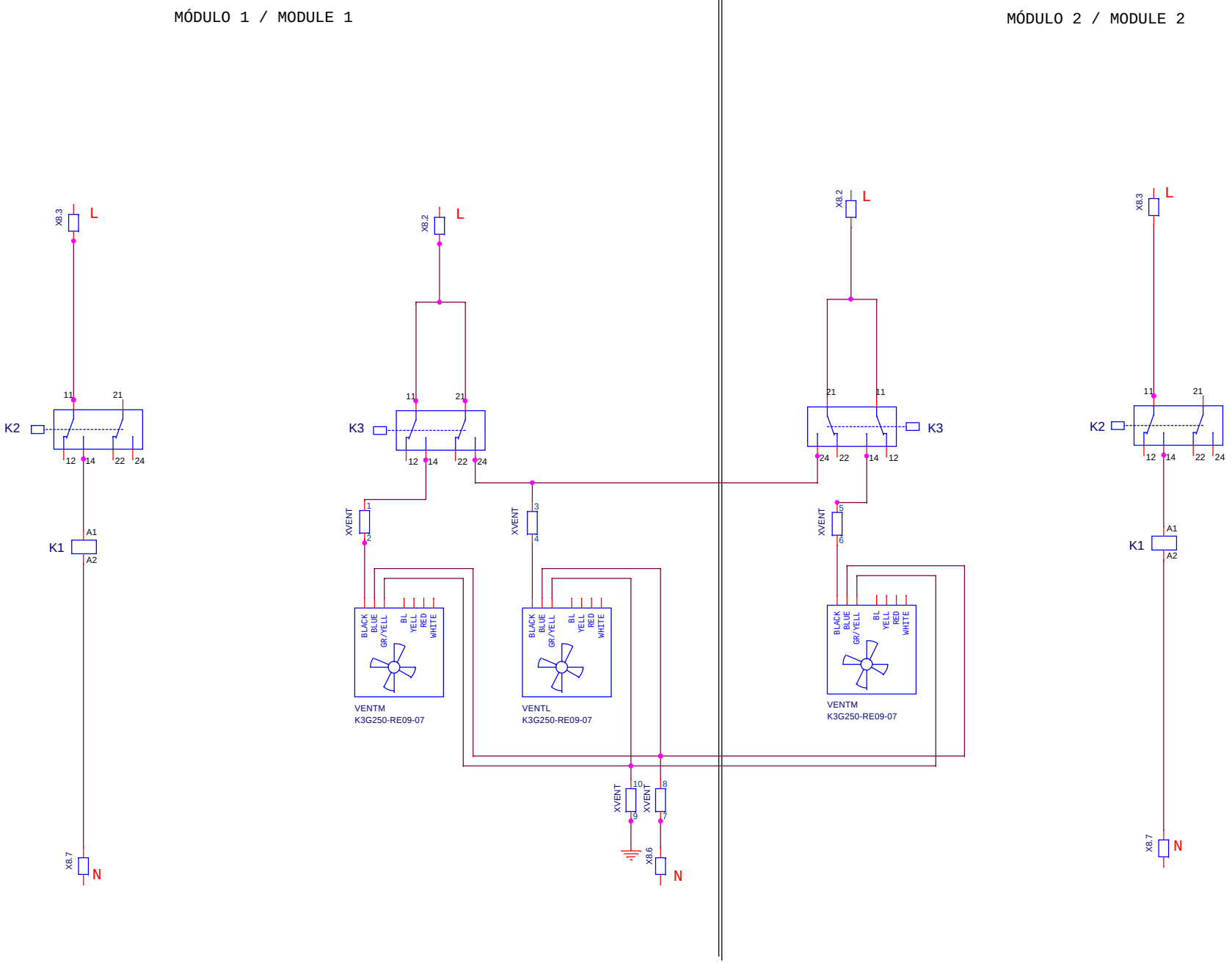

					Ingeteam	INGECON SUN POWER MAX EQUIPO X DC AC IZQUIERDA ESQUEMAS DE PRINCIPIO MANDO MÓDULOS 1 Y 2		Página 09 de 22
							AAV 0207 IBB 05	_

Copying of this document, and giving it to others and the use of communication of the contents there of are forbiden without express authority. Offenders are liable to the payment of damages.
DIN-34

expresa autorización, queda totalmente prohibida la reproducción total o parcial
umento así como su uso indebido y/o su exhibición o comunicación a terceros
tores se exigirá el correspondiente resarcimiento de daños y perjuicios.

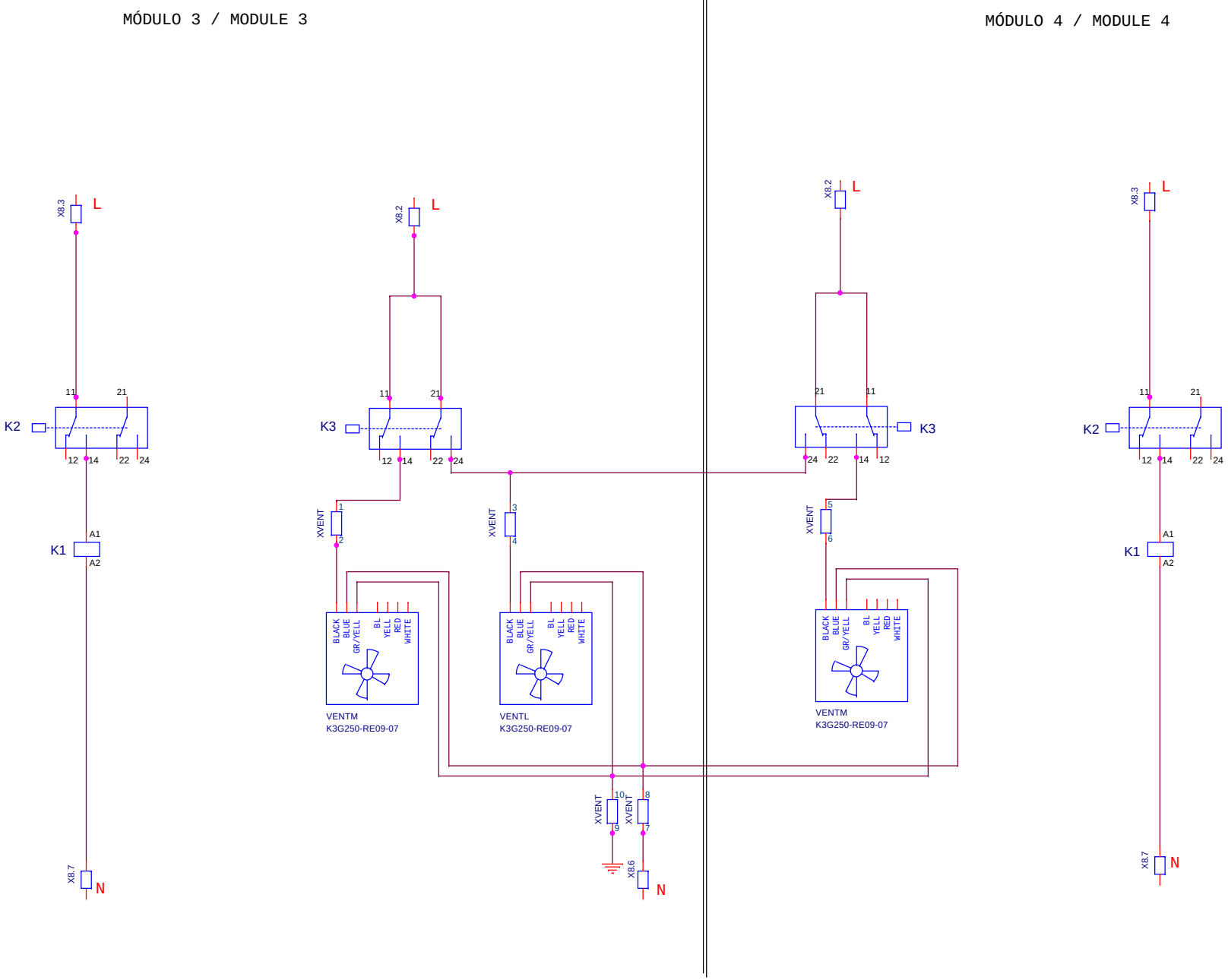

					Ingeteam	INGECON SUN POWER MAX EQUIPO X DC AC IZQUIERDA ESQUEMAS DE PRINCIPIO MANDO MÓDULOS 3 Y 4		Página 10 de 22
							AAV 0207 IBB 05	_

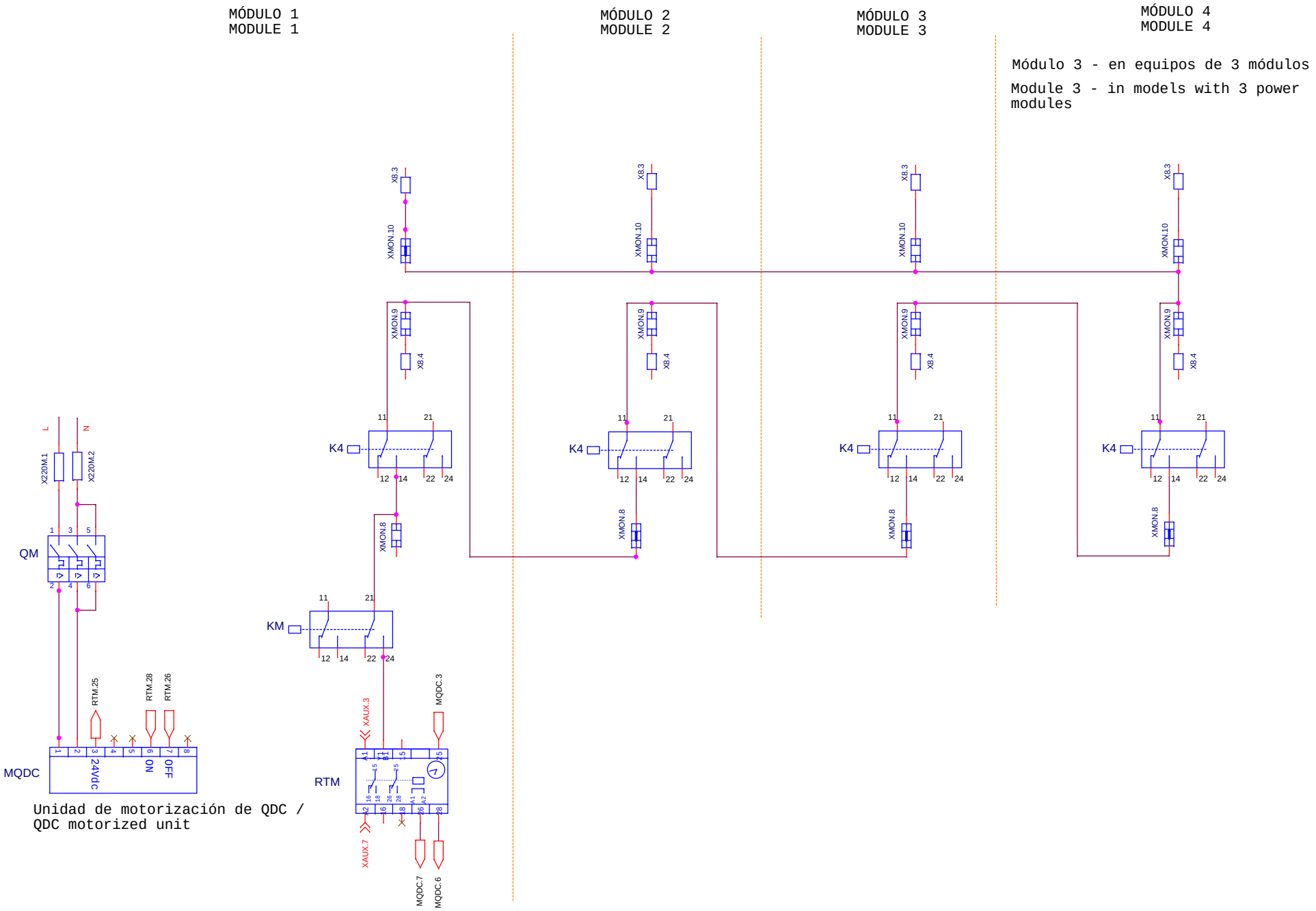

Copying of this document, and giving it to others and the use of communication of the contents there of are forbiden without express authority. Offenders are liable to the payment of damages.
DIN-34

expresa autorización, queda totalmente prohibida la reproducción total o parcial
mento así como su uso indebido y/o su exhibición o comunicación a terceros
tores se exigirá el correspondiente resarcimiento de daños y perjuicios.

Ingeteam

INGECON SUN POWER MAX
EQUIPO X DC AC IZQUIERDA
ESQUEMAS DE PRINCIPIO
MANDO QDC EQUIPOS X

AAV 0207 IBB 05 _

Copying of this document, and giving it to others and the use of communication of the contents there of are forbiden without express authority. Offenders are liable to the payment of damages.
DIN-34

expresa autorización, queda totalmente prohibida la reproducción total o parcial
umento así como su uso indebido y/o su exhibición o comunicación a terceros
tores se exigirá el correspondiente resarcimiento de daños y perjuicios.

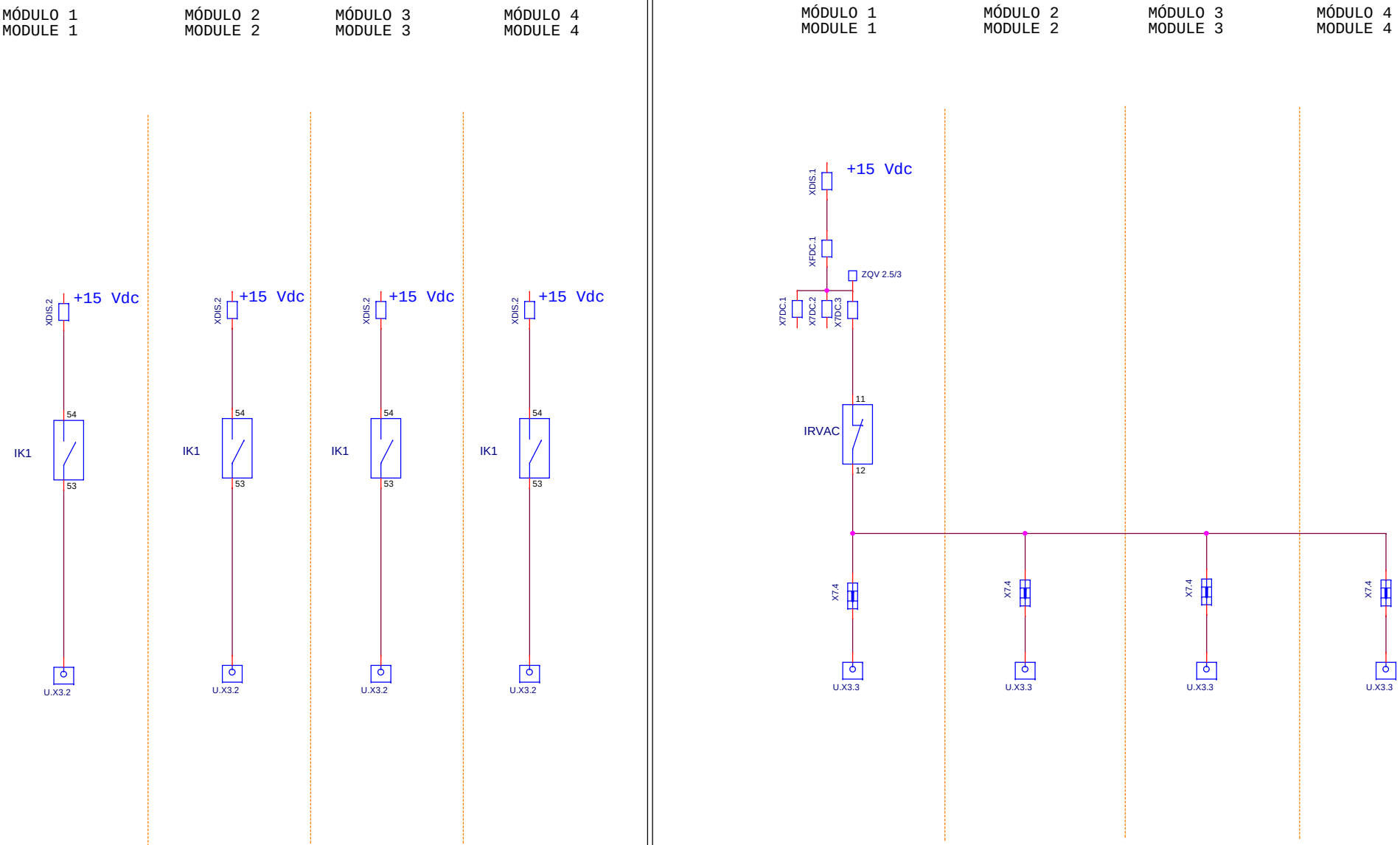

					Ingeteam	INGECON SUN POWER MAX EQUIPO X DC AC IZQUIERDA ESQUEMAS DE PRINCIPIO MONITORIZACIÓN K1 Y RVAC		Página 12 de 22	
							AAV	0207 IBB 05	_

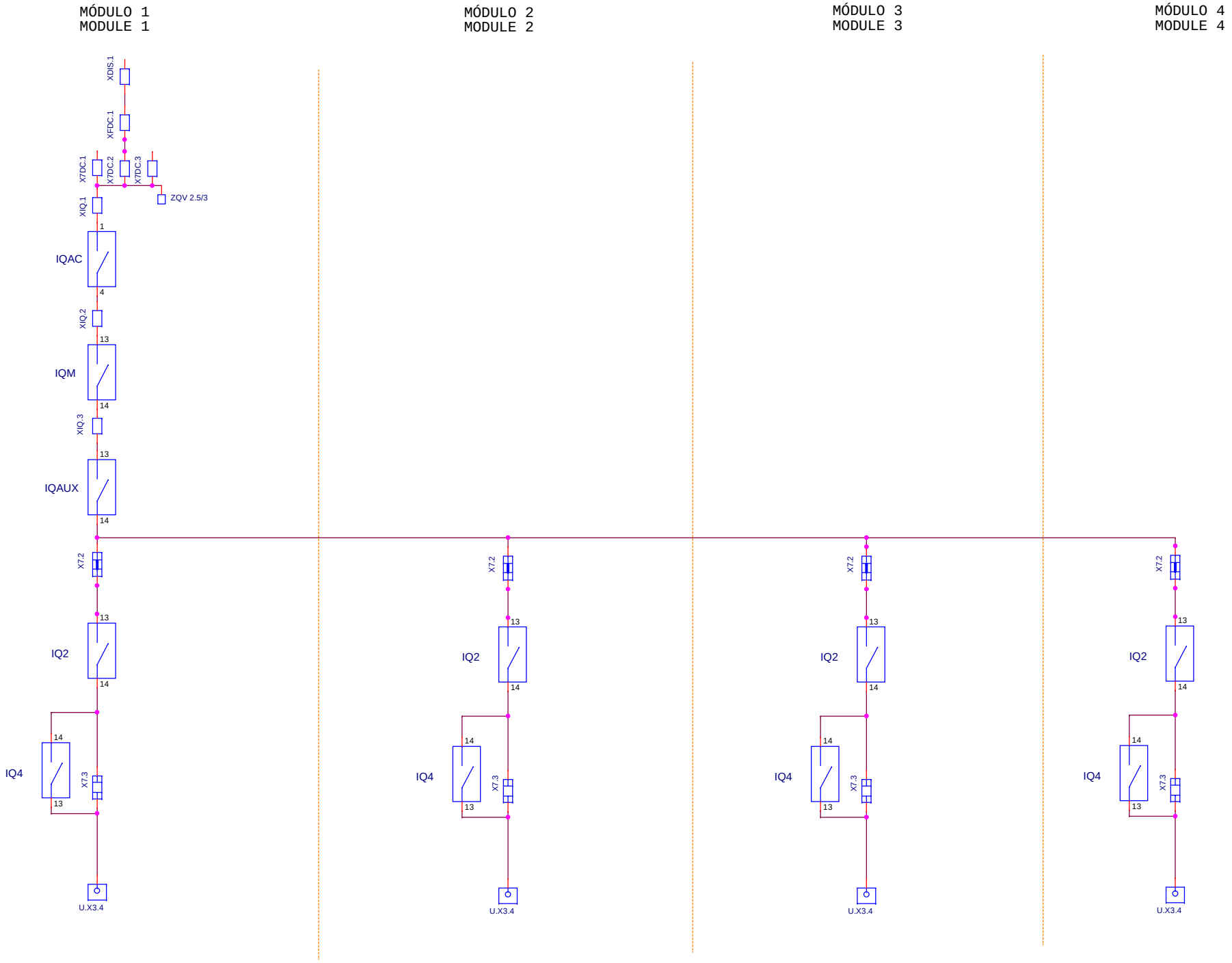

Copying of this document, and giving it to others and the use of communication of the contents there of are forbiden without express authority. Offenders are liable to the payment of damages.
DIN-34

expresa autorización, queda totalmente prohibida la reproducción total o parcial
umento así como su uso indebido y/o su exhibición o comunicación a terceros
tores se exigirá el correspondiente resarcimiento de daños y perjuicios.

Ingeteam

INGECON SUN POWER MAX
EQUIPO X DC AC IZQUIERDA
ESQUEMAS DE PRINCIPIO
MONITORIZACIÓN SECCIONADORES

AAV 0207 IBB 05 _

Copying of this document, and giving it to others and the use of communication of the contents there of are forbiden without express authority. Offenders are liable to the payment of damages.
DIN-34

expresa autorización, queda totalmente prohibida la reproducción total o parcial
mento así como su uso indebido y/o su exhibición o comunicación a terceros
tores se exigirá el correspondiente resarcimiento de daños y perjuicios.

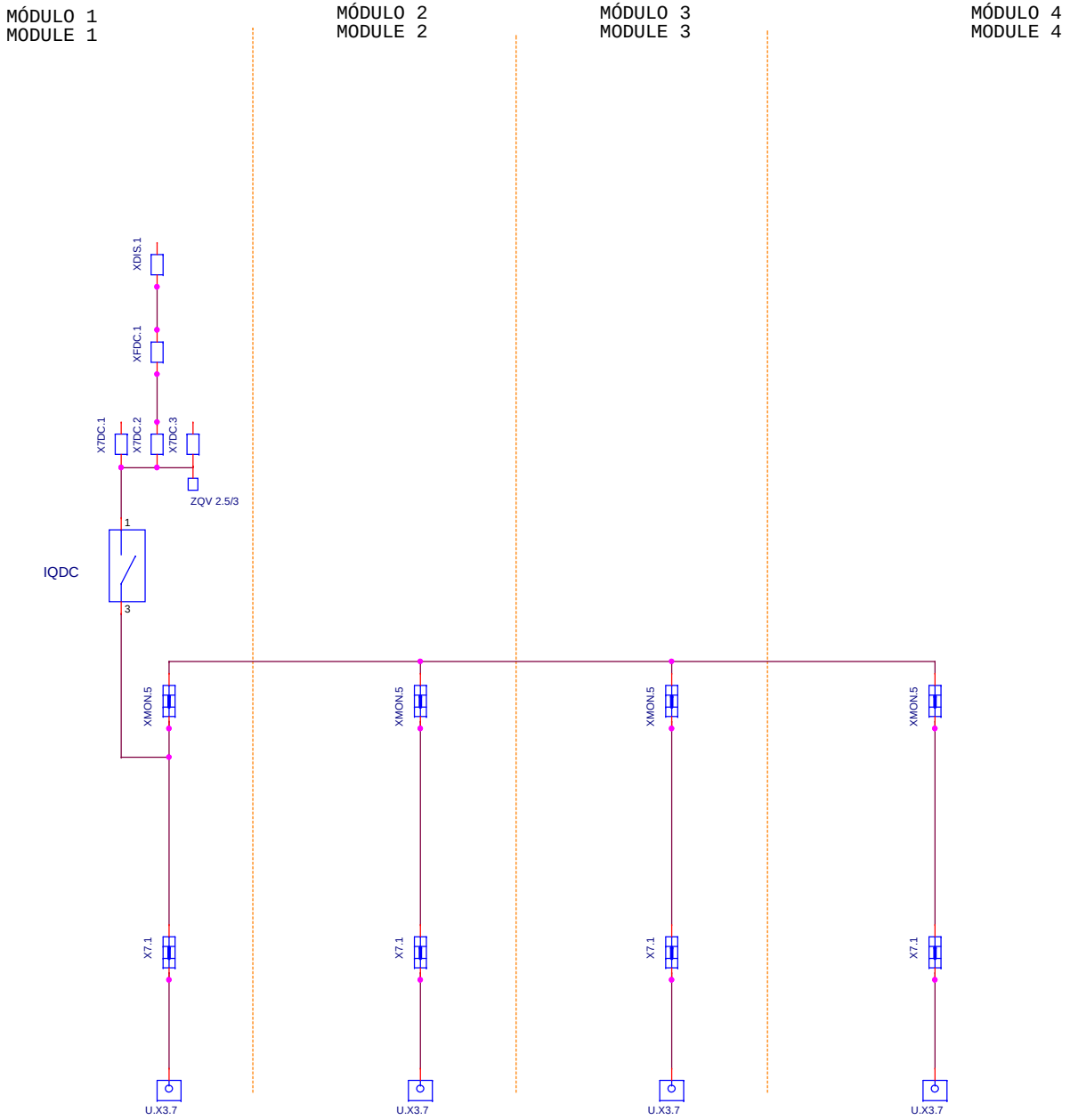

						INGECON SUN POWER MAX EQUIPO X DC AC IZQUIERDA ESQUEMAS DE PRINCIPIO MONITORIZACIÓN QDC		Página 14 de 22	
							AAV	0207 IBB 05	_

Ingeteam

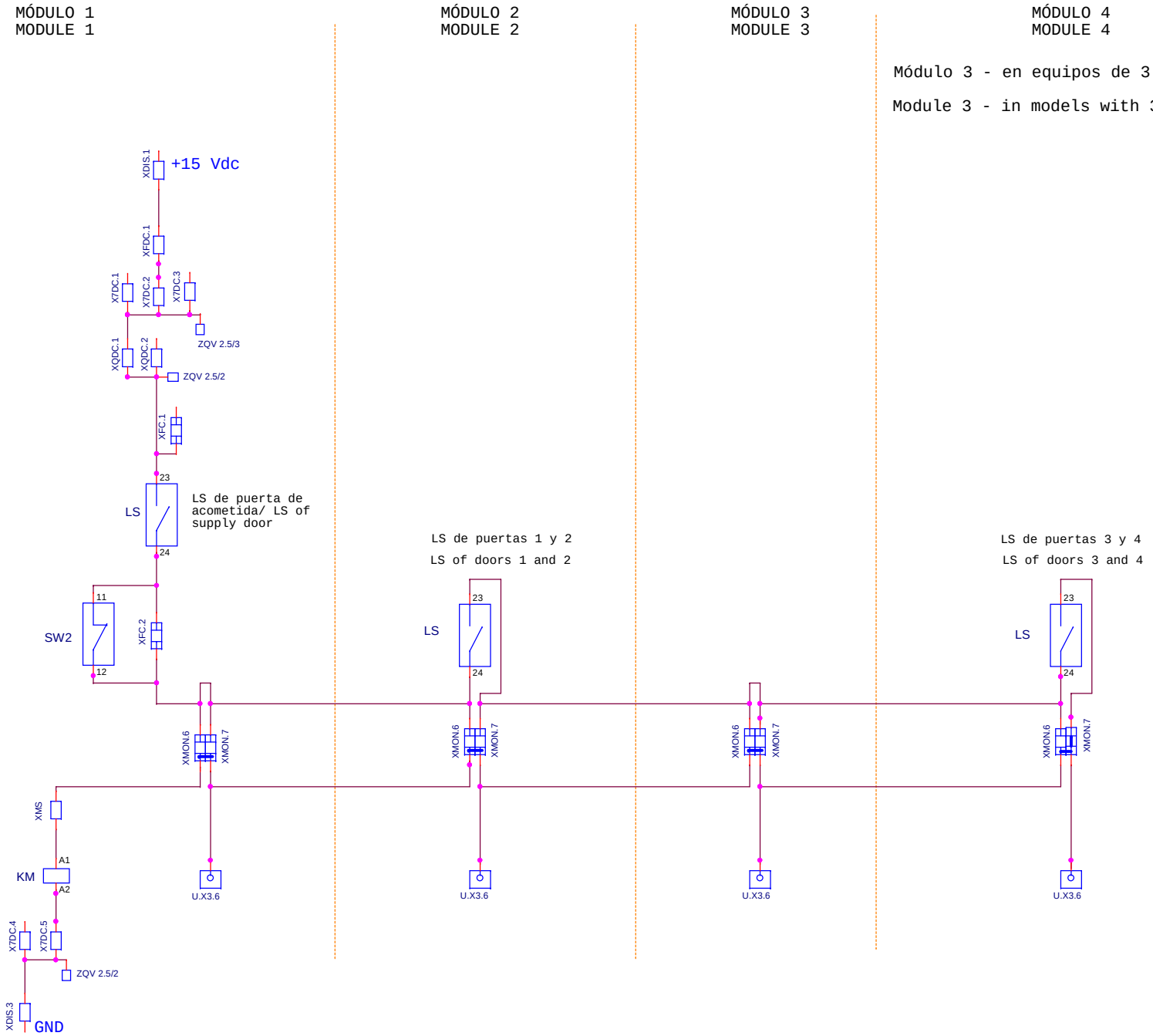

Copying of this document, and giving it to others and the use of communication of the contents there of are forbiden without express authority. Offenders are liable to the payment of damages.
DIN-34

expresa autorización, queda totalmente prohibida la reproducción total o parcial
mento así como su uso indebido y/o su exhibición o comunicación a terceros
tores se exigirá el correspondiente resarcimiento de daños y perjuicios.

Ingeteam

INGECON SUN POWER MAX
EQUIPO X DC AC IZQUIERDA
ESQUEMAS DE PRINCIPIO
MONITORIZACIÓN SETA Y FINALES DE CARRERA

AAV 0207 IBB 05 _

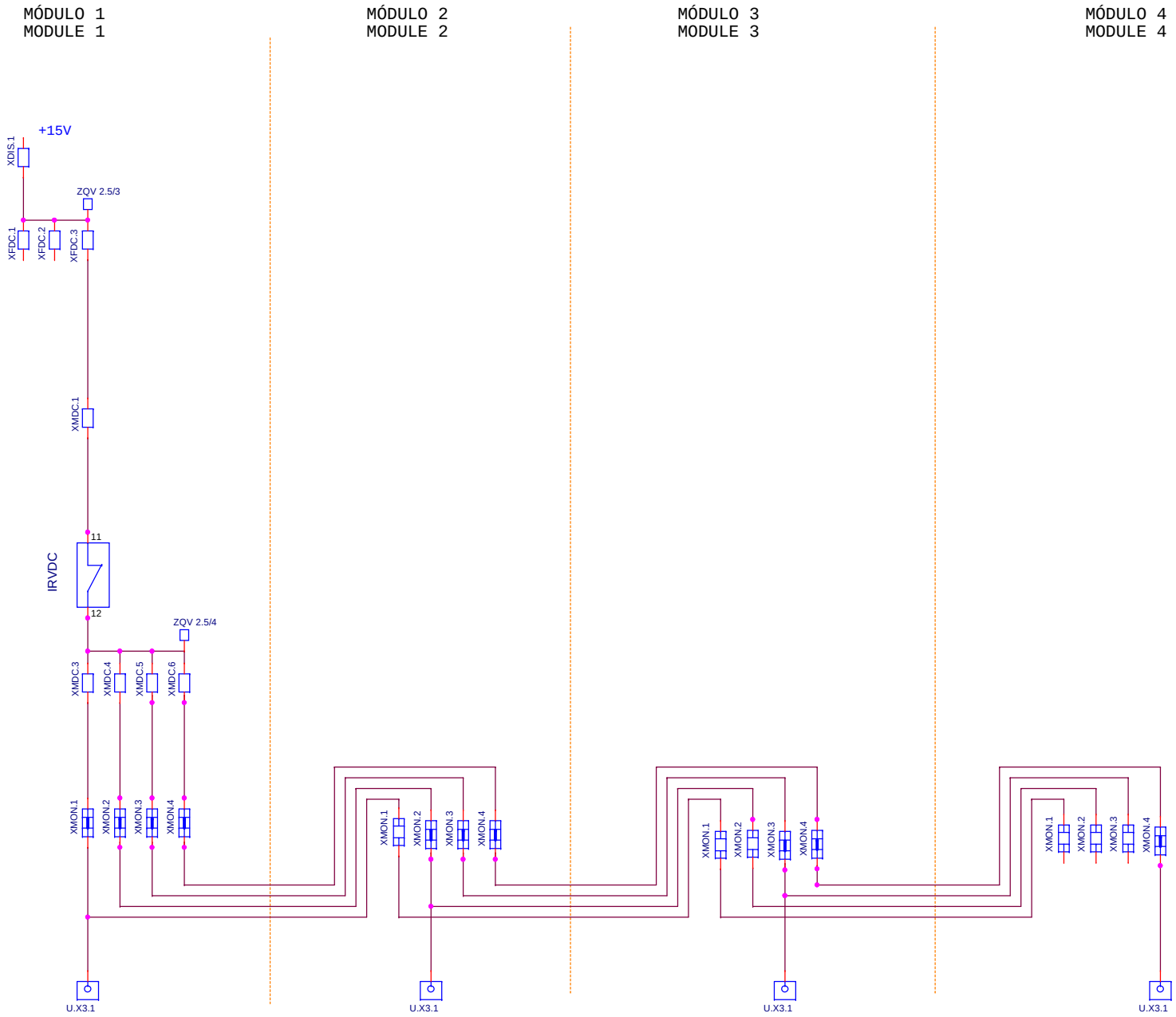

Copying of this document, and giving it to others and the use of communication of the contents there of are forbiden without express authority. Offenders are liable to the payment of damages.
DIN-34

expresa autorización, queda totalmente prohibida la reproducción total o parcial
umento así como su uso indebido y/o su exhibición o comunicación a terceros
tores se exigirá el correspondiente resarcimiento de daños y perjuicios.

Ingeteam

INGECON SUN POWER MAX
EQUIPO X DC AC IZQUIERDA
ESQUEMAS DE PRINCIPIO
MONITORIZACIÓN RVDC

AAV 0207 IBB 05 _

Copying of this document, and giving it to others and the use of communication of the contents there of are forbiden without express authority. Offenders are liable to the payment of damages.
DIN-34

expresa autorización, queda totalmente prohibida la reproducción total o parcial
mento así como su uso indebido y/o su exhibición o comunicación a terceros
tores se exigirá el correspondiente resarcimiento de daños y perjuicios.

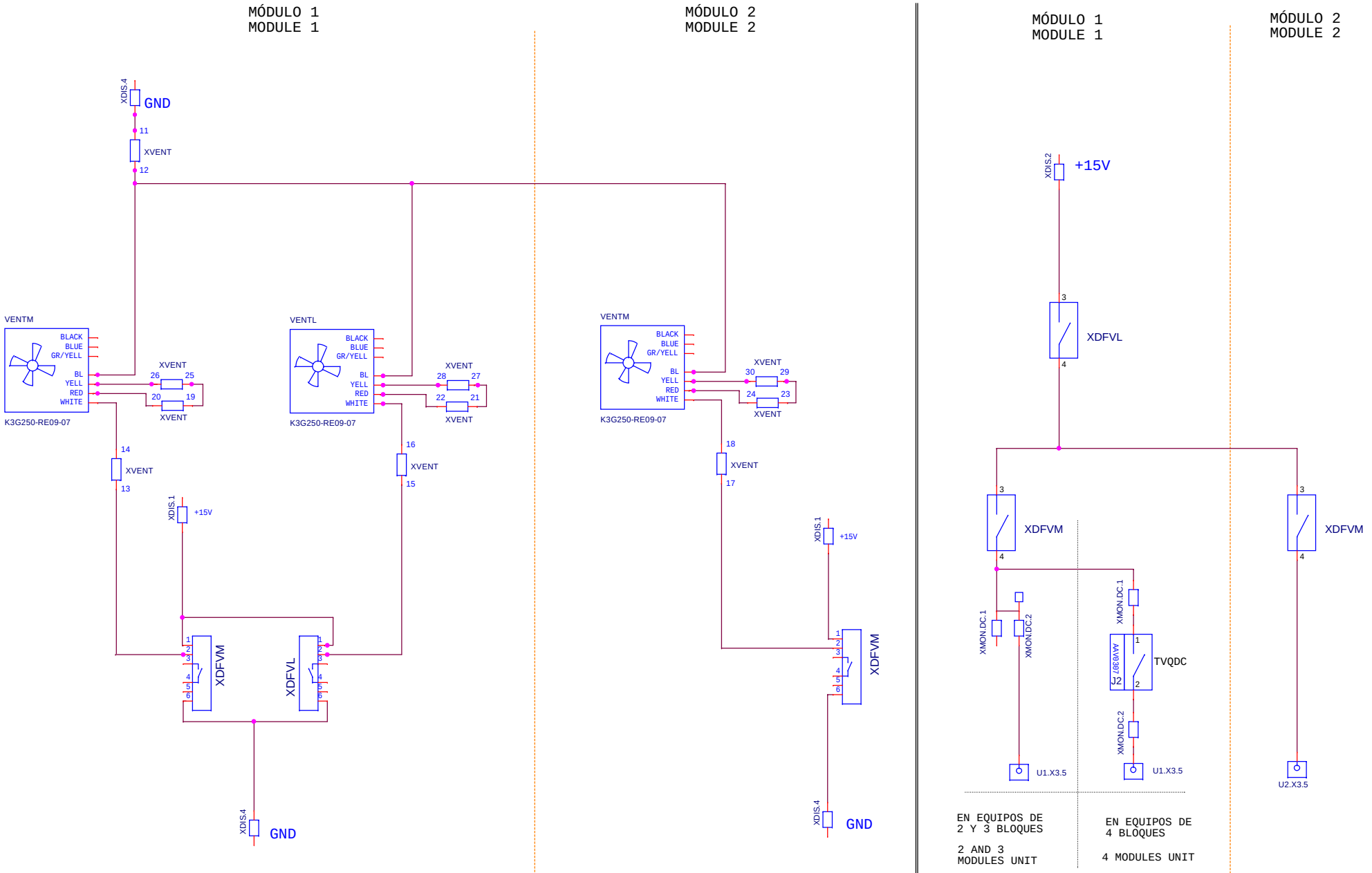

					Ingeteam	INGECON SUN POWER MAX EQUIPO X DC AC IZQUIERDA ESQUEMAS DE PRINCIPIO MONITORIZACIÓN VENTILADORES MÓDULOS 1 Y 2		Página 17 de 22
							AAV 0207 IBB 05	_

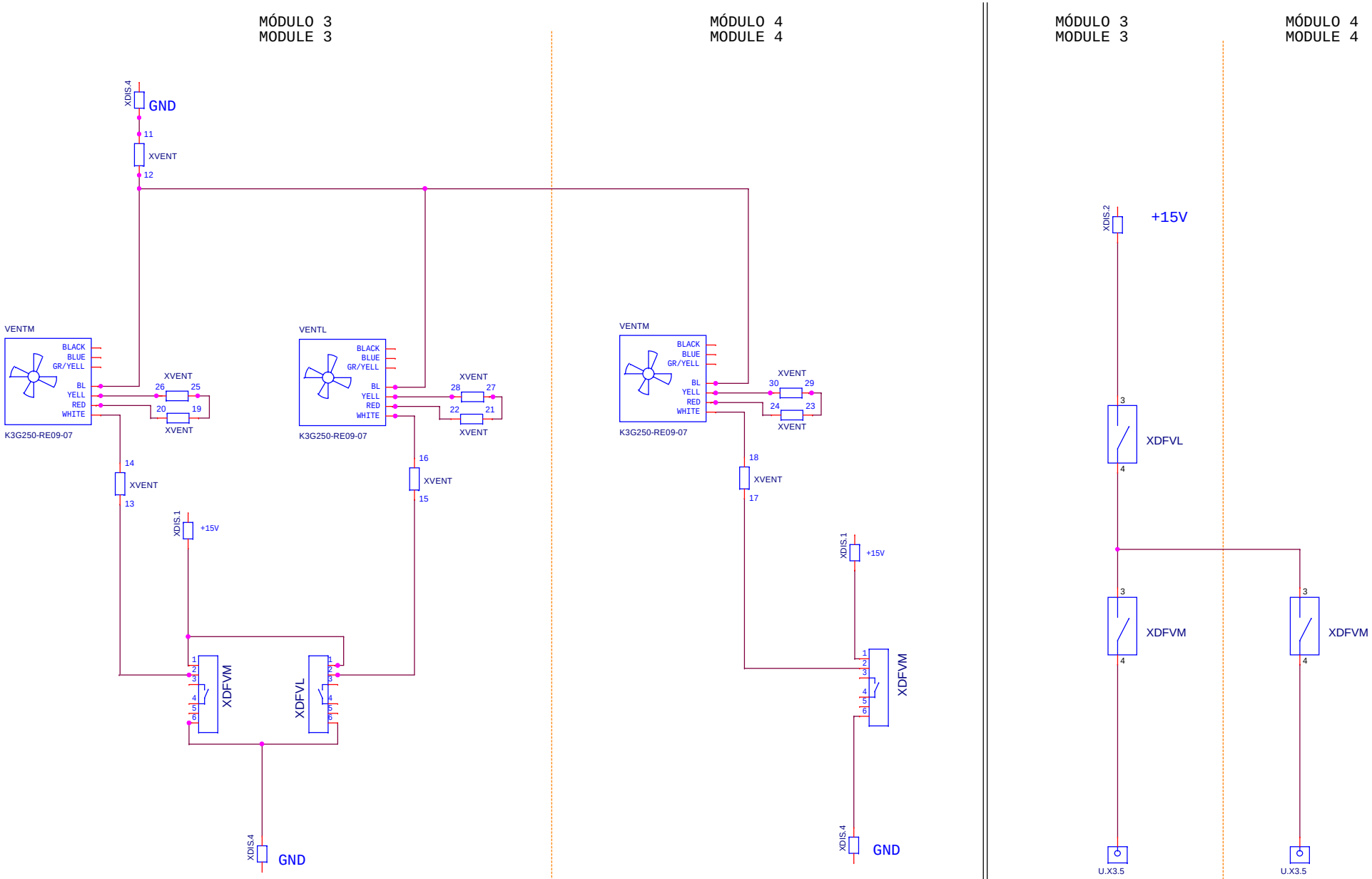

Copying of this document, and giving it to others and the use of communication of the contents there of are forbiden without express authority. Offenders are liable to the payment of damages.
DIN-34

expresa autorización, queda totalmente prohibida la reproducción total o parcial
mento así como su uso indebido y/o su exhibición o comunicación a terceros
tores se exigirá el correspondiente resarcimiento de daños y perjuicios.

Ingeteam

INGECON SUN POWER MAX
EQUIPO X DC AC IZQUIERDA
ESQUEMAS DE PRINCIPIO
MONITORIZACIÓN VENTILADORES MÓDULOS 3 Y 4

AAV 0207 IBB 05 _

Copying of this document, and giving it to others and the use of communication of the contents there of are forbiden without express authority. Offenders are liable to the payment of damages.
DIN-34

expresa autorización, queda totalmente prohibida la reproducción total o parcial
mento así como su uso indebido y/o su exhibición o comunicación a terceros
tores se exigirá el correspondiente resarcimiento de daños y perjuicios.

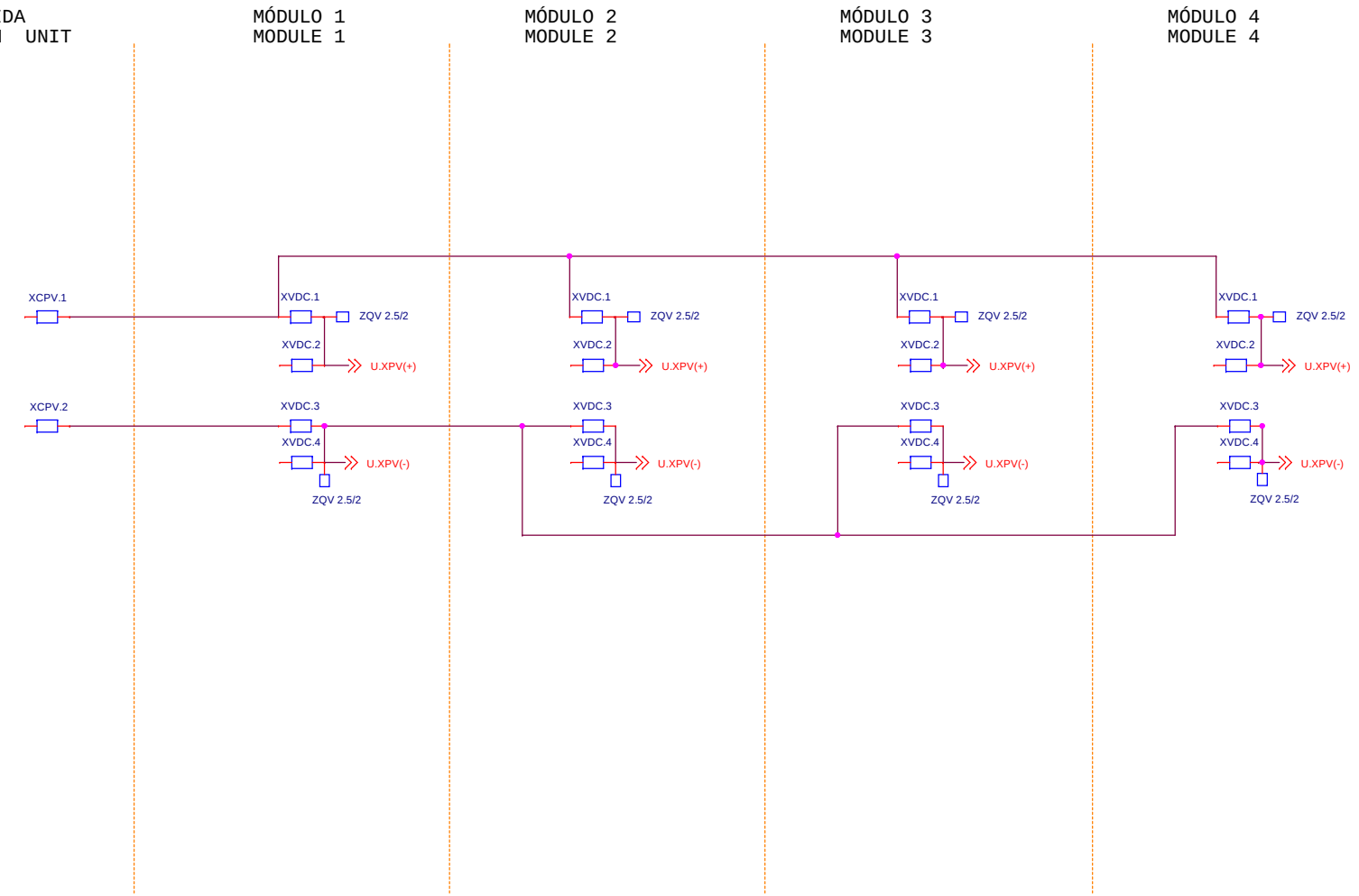

					Ingeteam	INGECON SUN POWER MAX EQUIPO X DC AC IZQUIERDA ESQUEMAS DE PRINCIPIO CAPTACIÓN VPV		Página 19 de 22	
							AAV	0207 IBB 05	_

Copying of this document, and giving it to others and the use of communication of the contents there of are forbiden without express authority. Offenders are liable to the payment of damages.
DIN-34

expresa autorización, queda totalmente prohibida la reproducción total o parcial
mento así como su uso indebido y/o su exhibición o comunicación a terceros
tores se exigirá el correspondiente resarcimiento de daños y perjuicios.

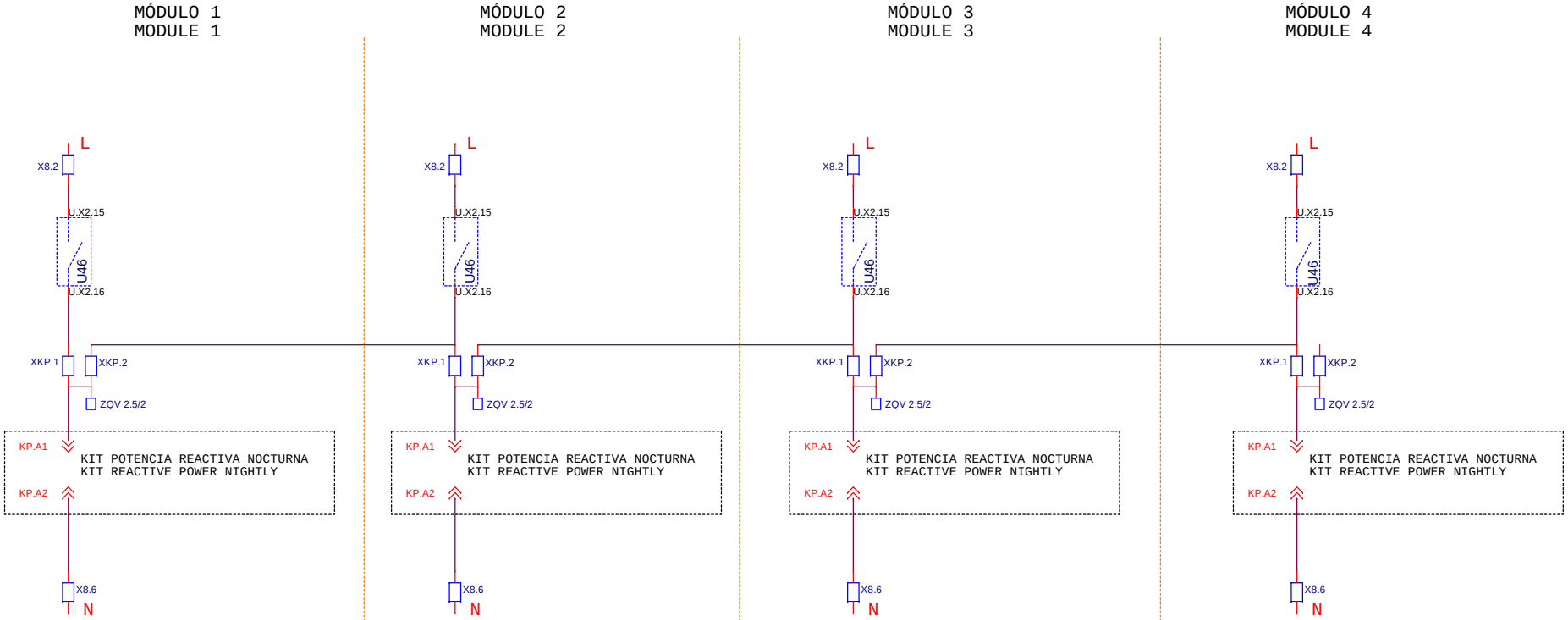

SE COLOCARÁ KIT DE POTENCIA REACTIVA NOCTURNA SÓLO EN UN MÓDULO
KIT REACTIVE POWER NIGHTLY WILL BE PLACED ONLY IN ONE MODULE

					Ingeteam	INGECON SUN POWER MAX EQUIPO X DC AC IZQUIERDA ESQUEMAS DE PRINCIPIO MANDO KP REACTIVA		Página 20 de 22	
							AAV	0207 IBB 05	_

Copying of this document, and giving it to others and the use of communication of the contents there of are forbiden without express authority. Offenders are liable to the payment of damages.
DIN-34

expresa autorización, queda totalmente prohibida la reproducción total o parcial
amento así como su uso indebido y/o su exhibición o comunicación a terceros
tores se exigirá el correspondiente resarcimiento de daños y perjuicios.

COMUNICACIÓN RS-485
RS-485 COMMUNICATION

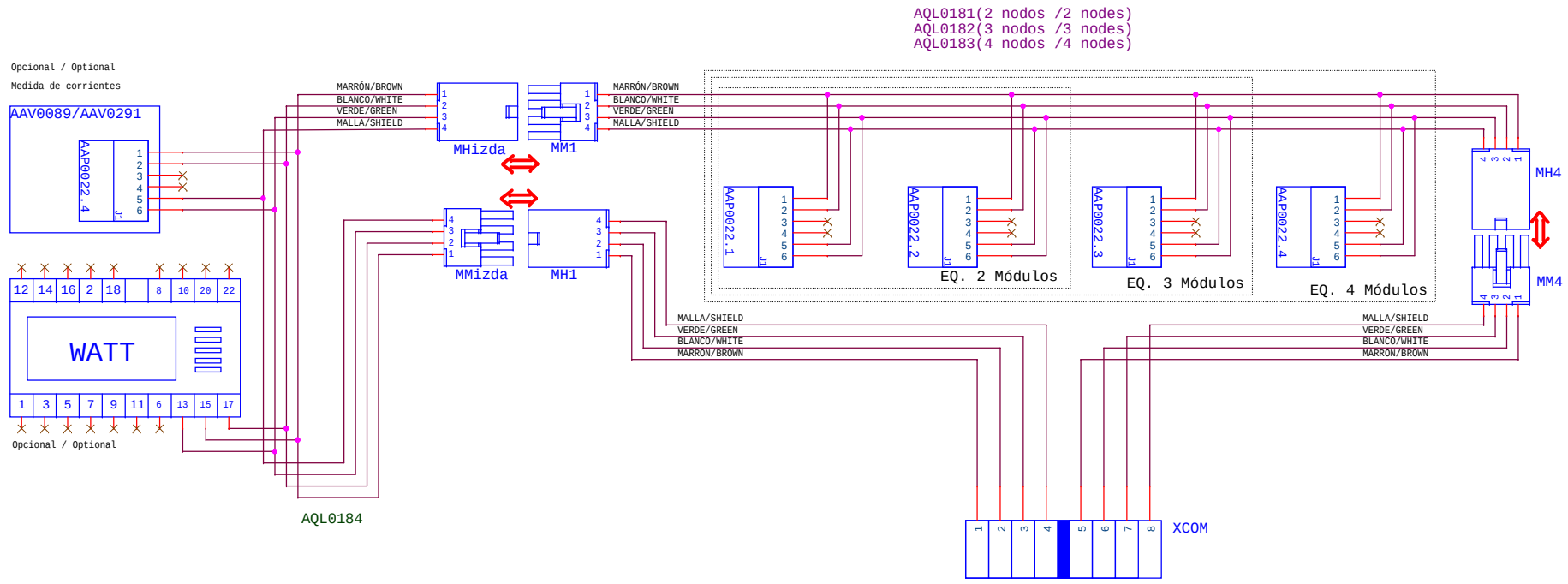

SINCRONIZACIÓN DE TRIANGULARES/ TRIANGLE WAVEFORM SYNC

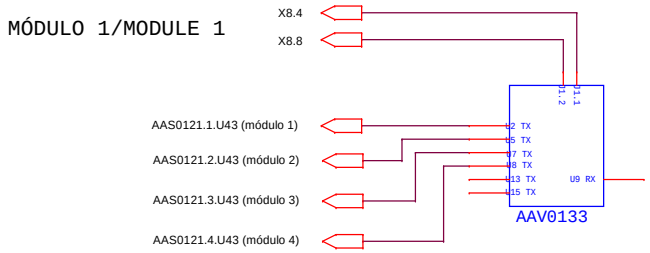

Ingeteam	INGECON SUN POWER MAX EQUIPO X DC AC IZQUIERDA ESQUEMAS DE PRINCIPIO COMUNICACIONES Y SINCRONISMO	Página 21 de 22	
		AAV 0207 IBB 05	_

COMUNICACIÓN CAN / CAN COMMUNICATION

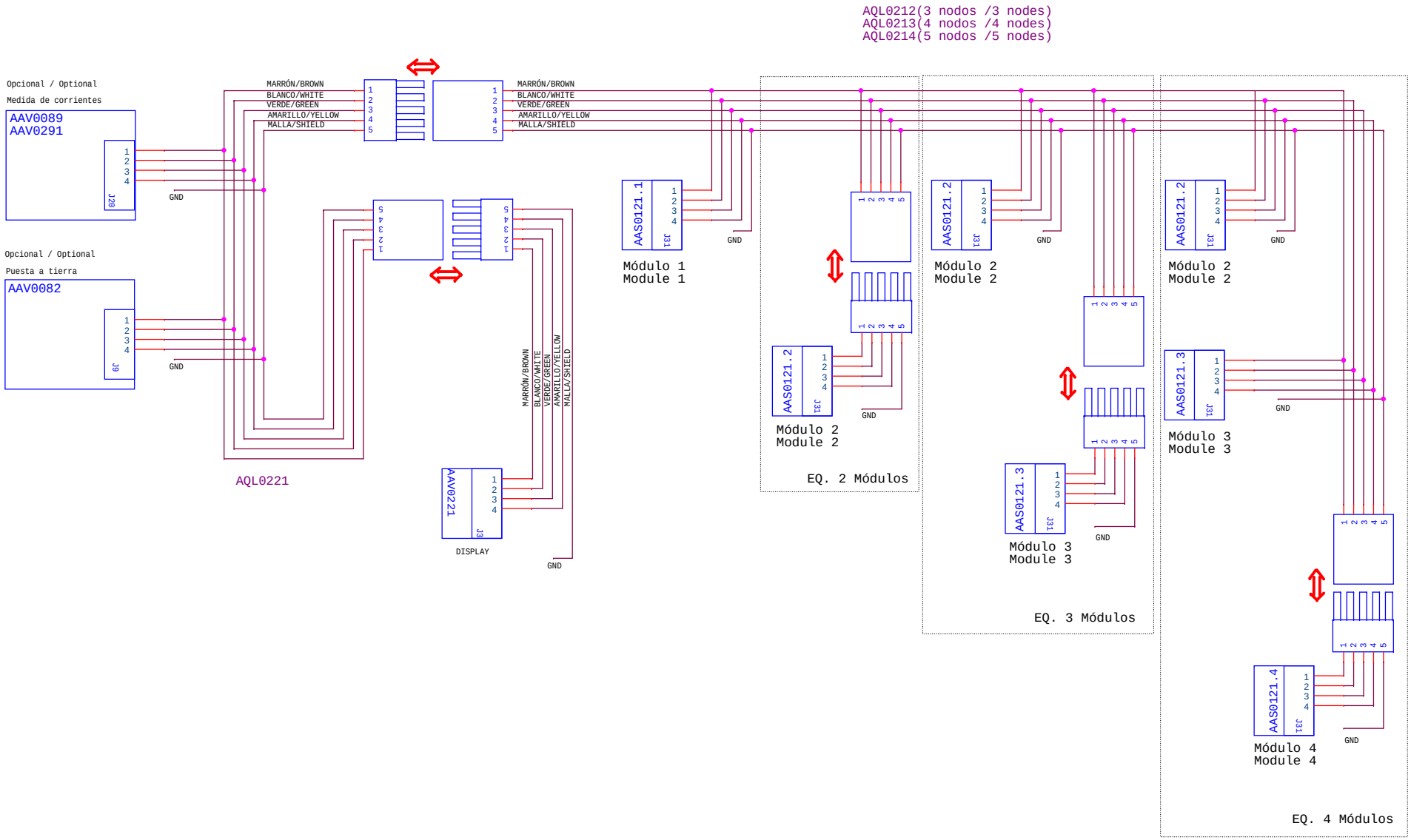

Copying of this document, and giving it to others and the use of communication of the contents there of are forbiden without express authority. Offenders are liable to the payment of damages.
DIN-34

expresa autorización, queda totalmente prohibida la reproducción total o parcial
umento así como su uso indebido y/o su exhibición o comunicación a terceros
tores se exigirá el correspondiente resarcimiento de daños y perjuicios.

					Ingeteam	INGECON SUN POWER MAX EQUIPO X DC AC IZQUIERDA ESQUEMAS DE PRINCIPIO COMUNICACIÓN CAN		Página 22 de 22
							AAV 0207 IBB 05	_