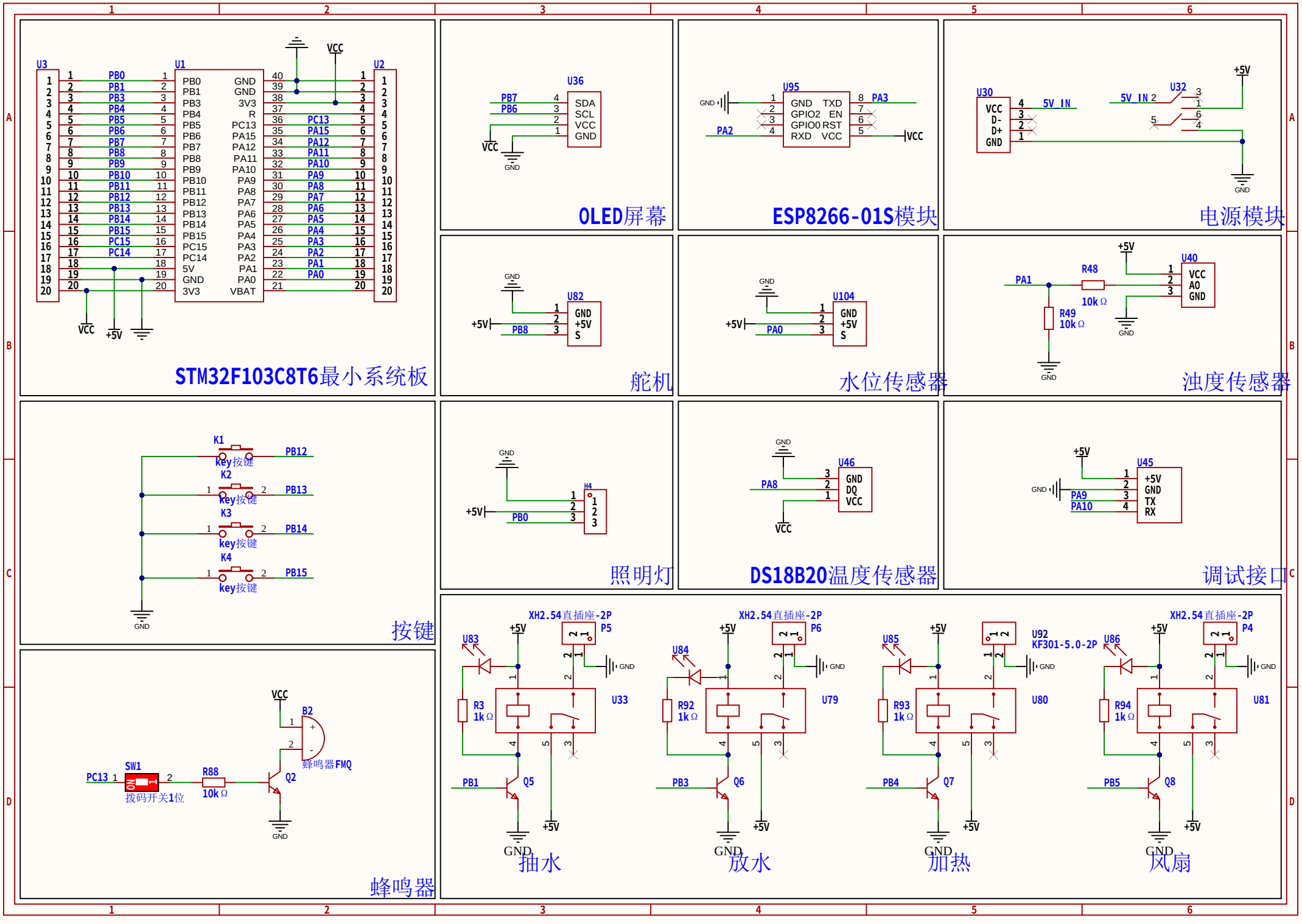
STM32F103C8T6最小系统板
U3
U1
U2
VCC
+5V
OLED屏幕
U36
SDA
SCL
VCC
GND
ESP8266-01S模块
U95
GND TXD
GPIO2 EN
GPIO0 RST
RXD VCC
PA3
PA2
电源模块
U30
VCC
D-
D+
GND
5V_IN
U32
舵机
U82
PB8
水位传感器
U104
PA0
浊度传感器
U40
R48
10kΩ
R49
10kΩ
PA1
按键
K1
K2
K3
K4
key按键
PB12
PB13
PB14
PB15
照明灯
H4
PB0
DS18B20温度传感器
U46
PA8
DQ
调试接口
U45
PA9
PA10
TX
RX
蜂鸣器
B2
蜂鸣器FMQ
SW1
拨码开关1位
PC13
R88
10kΩ
Q2
抽水
XH2.54直插座-2P
P5
U83
R3
1kΩ
U33
PB1
Q5
放水
P6
U84
R92
U79
PB3
Q6
加热
U85
U92
KF301-5.0-2P
R93
U80
PB4
Q7
风扇
P4
U86
R94
U81
PB5
Q8

Comment	Description	Designator	Footprint	LibRef	Quantity