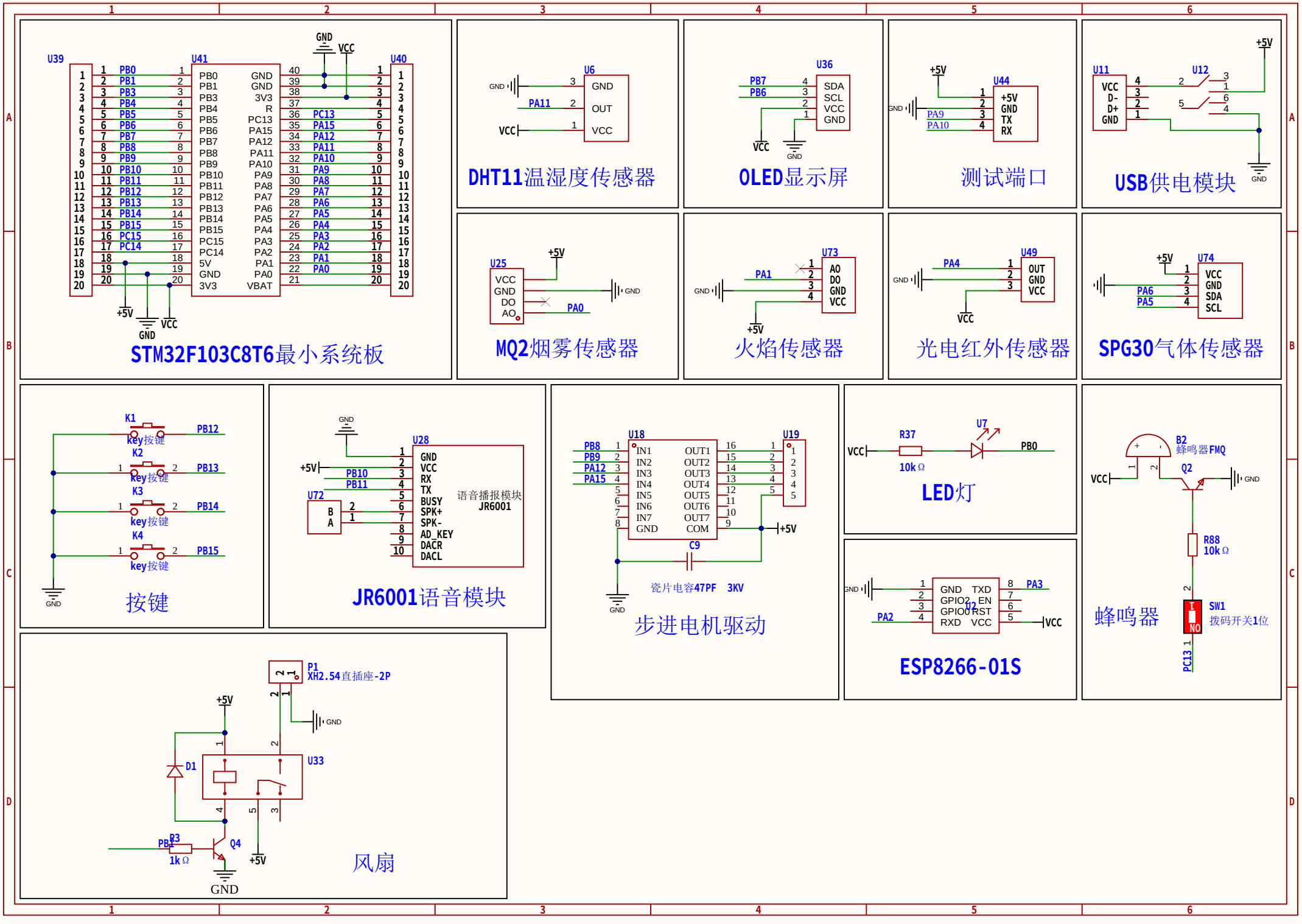
STM32F103C8T6最小系统板
U39
U41
U40
DHT11温湿度传感器
U6
OLED显示屏
U36
测试端口
U44
USB供电模块
U11
U12
MQ2烟雾传感器
U25
火焰传感器
U73
光电红外传感器
U49
SPG30气体传感器
U74
按键
K1
K2
K3
K4
JR6001语音模块
U28
U72
语音播报模块
JR6001
步进电机驱动
U18
U19
C9
瓷片电容47PF 3KV
LED灯
R37
10kΩ
U7
ESP8266-01S
U2
蜂鸣器
B2
蜂鸣器FMQ
Q2
R88
10kΩ
SW1
拨码开关1位
风扇
P1
XH2.54直插座-2P
U33
D1
R3
1kΩ
Q4

Comment	Description	Designator	Footprint	LibRef	Quantity