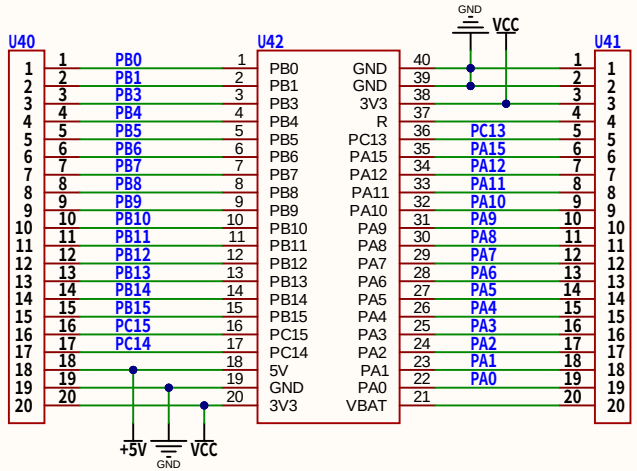

STM32F103C8T6最小系统板

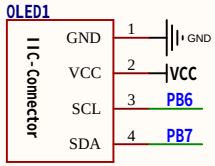

OLED

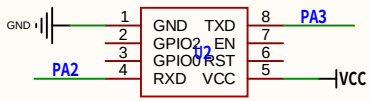

WIFI

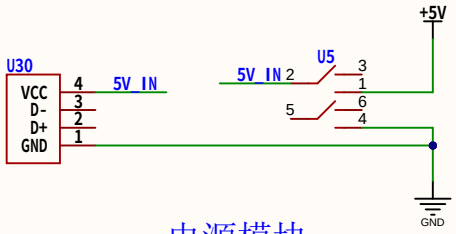

电源模块

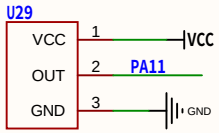

DHT11

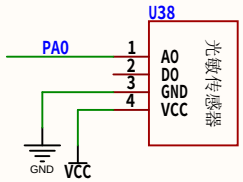

光敏电阻传感器

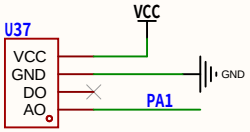

土壤湿度传感器

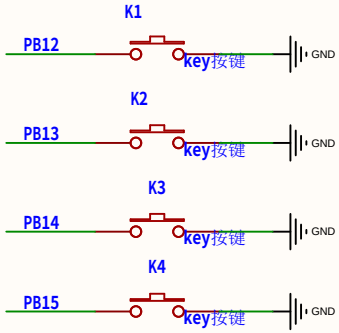

按键

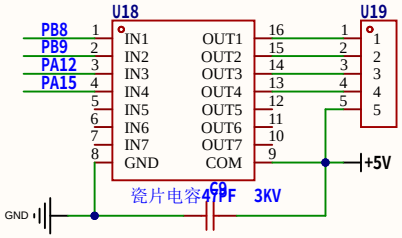

步进电机驱动

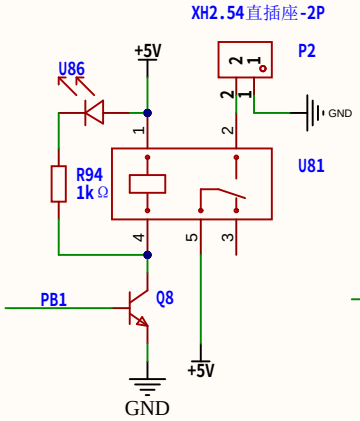

风扇

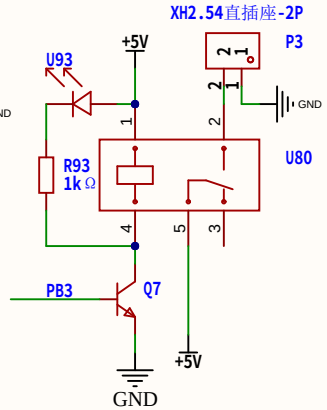

水泵

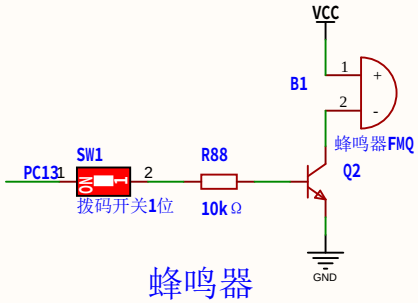

蜂鸣器

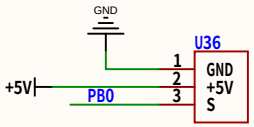

照明灯

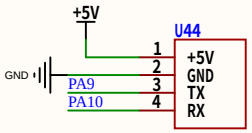

调试

原理图		更新日期	
		创建日期	
图页		物料编码	
绘制			
审阅			
		版本	尺寸	页 共

Comment	Description	Designator	Footprint	LibRef	Quantity