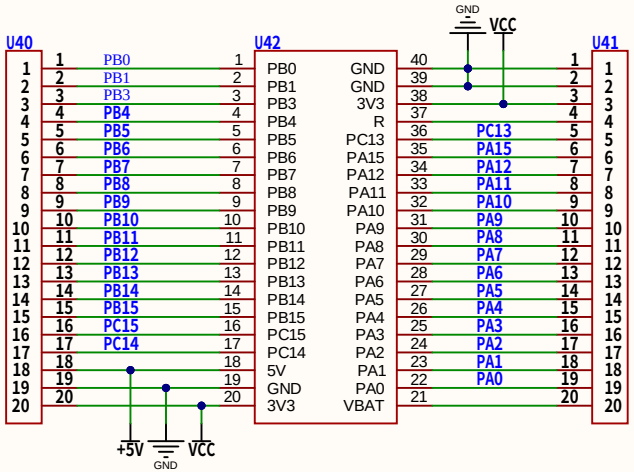

STM32F103C8T6最小系统板

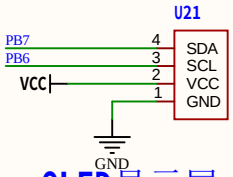

OLED显示屏

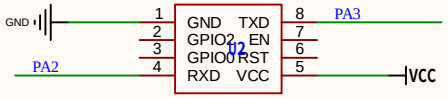

ESP8266-01s

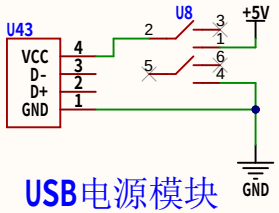

USB电源模块

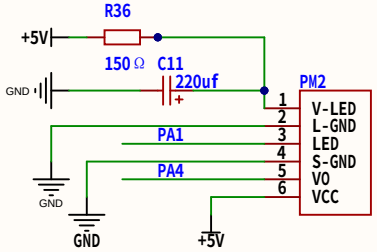

PM2.5检测模块

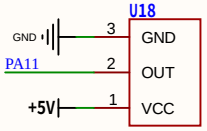

DHT11温湿度

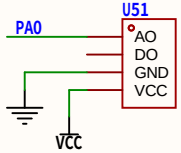

MQ-4甲烷传感器

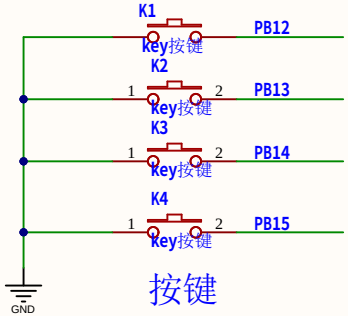

按键

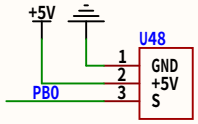

LED灯

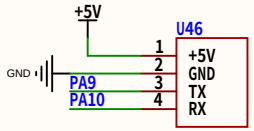

测试端口

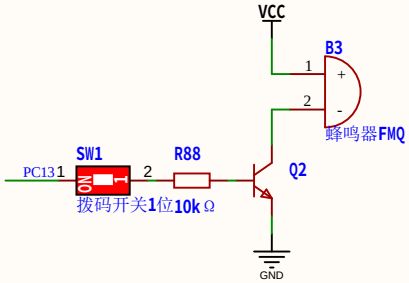

蜂鸣器报警

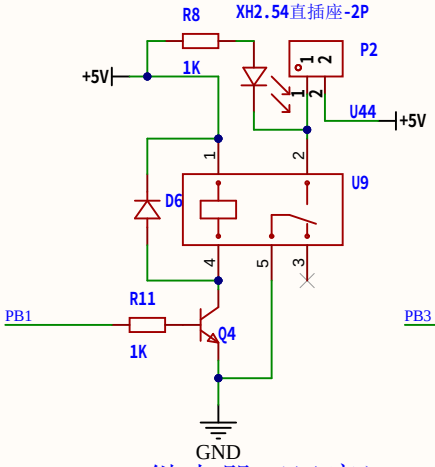

继电器（风扇）

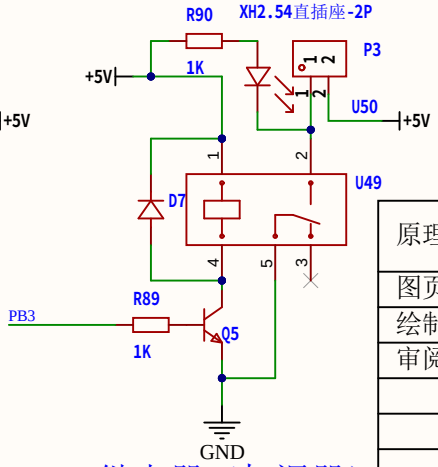

继电器（加湿器）

原理图		更新日期	
		创建日期	
图页		物料编码	
绘制			
审阅			
		版本	尺寸	页 共

Comment	Description	Designator	Footprint	LibRef	Quantity