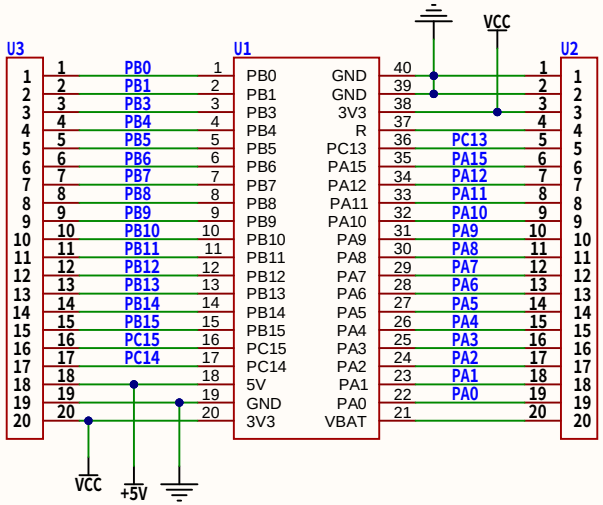

STM32F103C8T6最小系统板

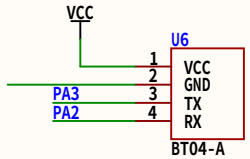

BT04-A蓝牙模块

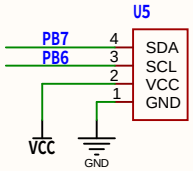

OLED显示屏

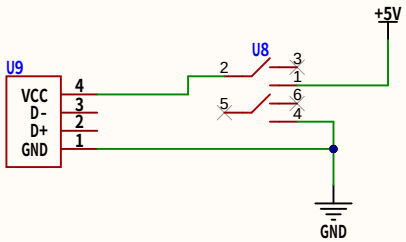

USB电源模块

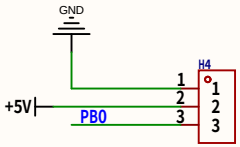

照明灯

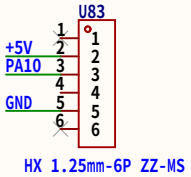

GPS

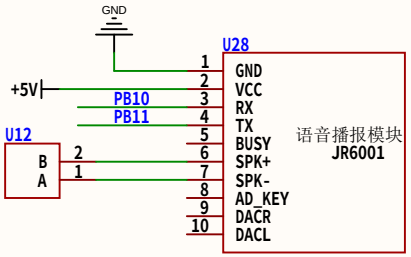

JR6001语音模块

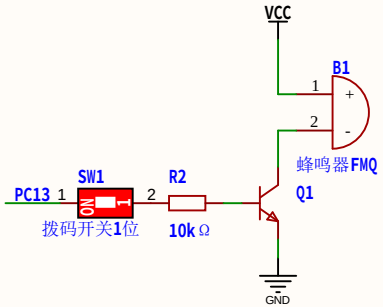

报警电路

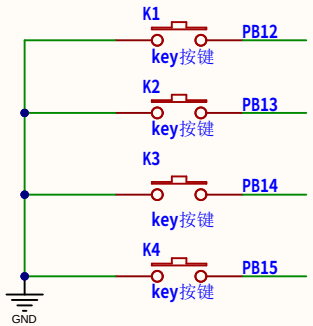

按键

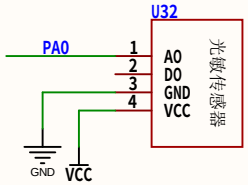

光敏电阻传感器

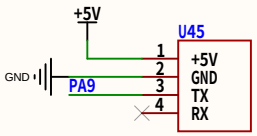

调试接口

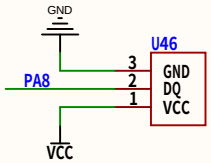

DS18B20温度传感器

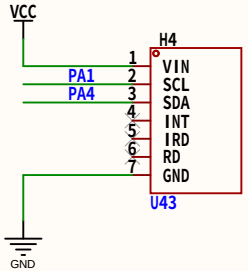

MAX30102心率血氧传感器

Comment	Description	Designator	Footprint	LibRef	Quantity