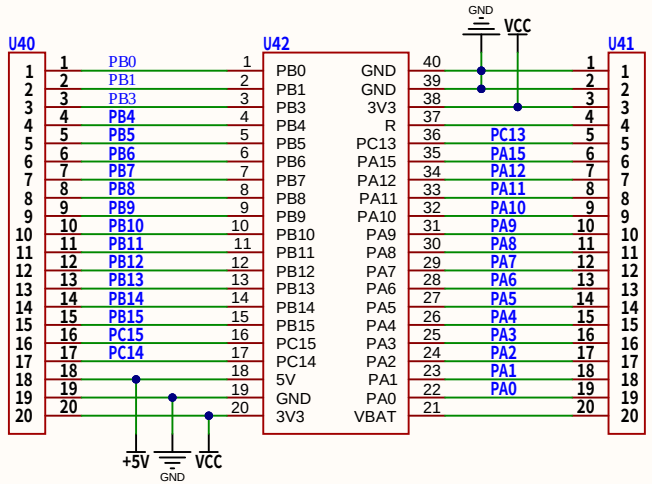

STM32F103C8T6最小系统板

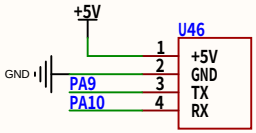

测试端口

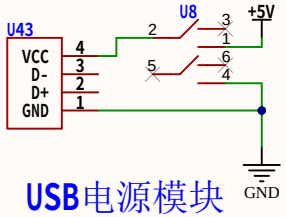

USB电源模块

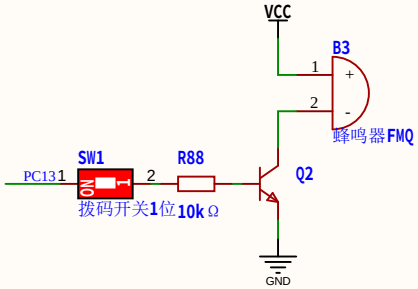

蜂鸣器报警

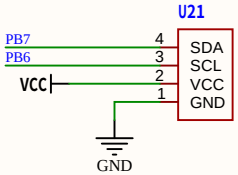

OLED显示屏

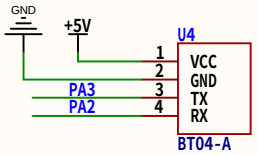

BT04-A蓝牙

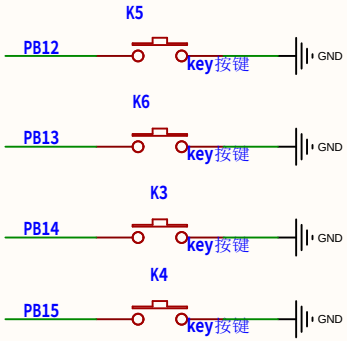

按键

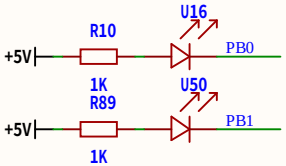

指示灯

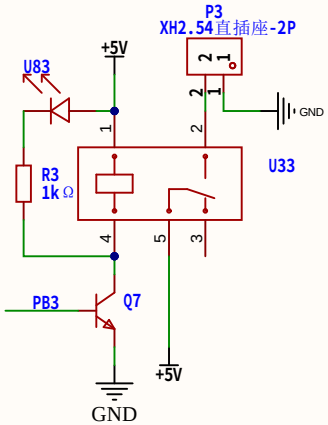

风扇

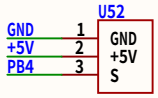

舵机

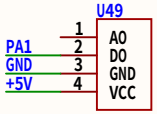

火焰传感器

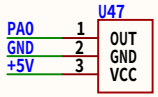

光电传感器

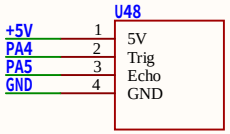

超声波传感器

Comment	Description	Designator	Footprint	LibRef	Quantity