# Stückliste Einzelteile

| Positions-Nr. | Profil | Material | Anzahl | Länge (mm) | Fläche/Stk. (m²) | Gewicht/Stk. (kg) | Gewicht (kg) |
|---|---|---|---|---|---|---|---|
| 128 | FL50*5 | S235JR | 1 | 1815 | 0.2 | 3.6 | 3.6 |
| | | | | | | Gesamtgewicht | 3.6 |

FL50*5 ... 1815 128

S235JR

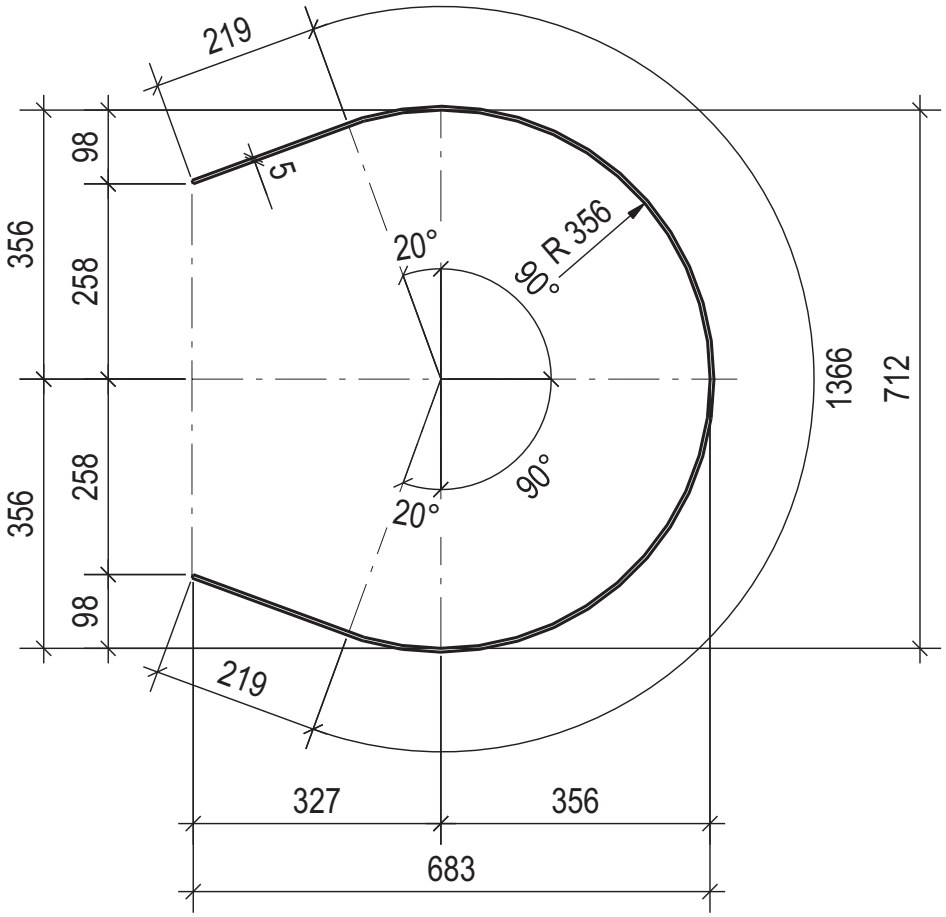


ne

Maßstab 1:10

Blatt/von 1 / 1

Ursprung | Ersatz für | Ersetzt durch