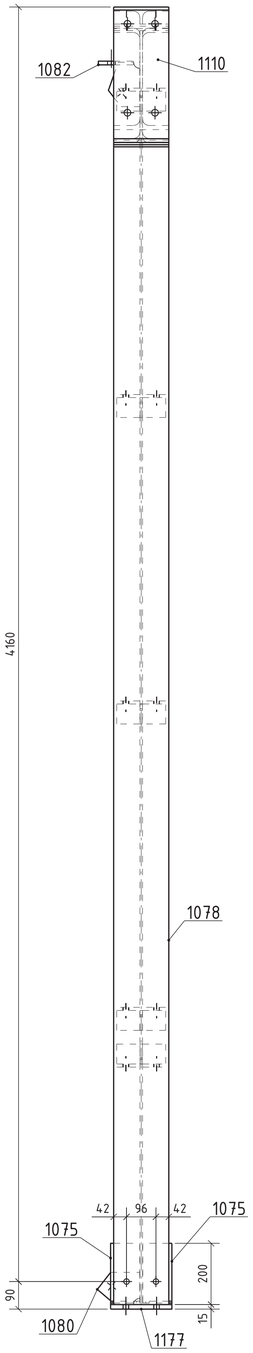

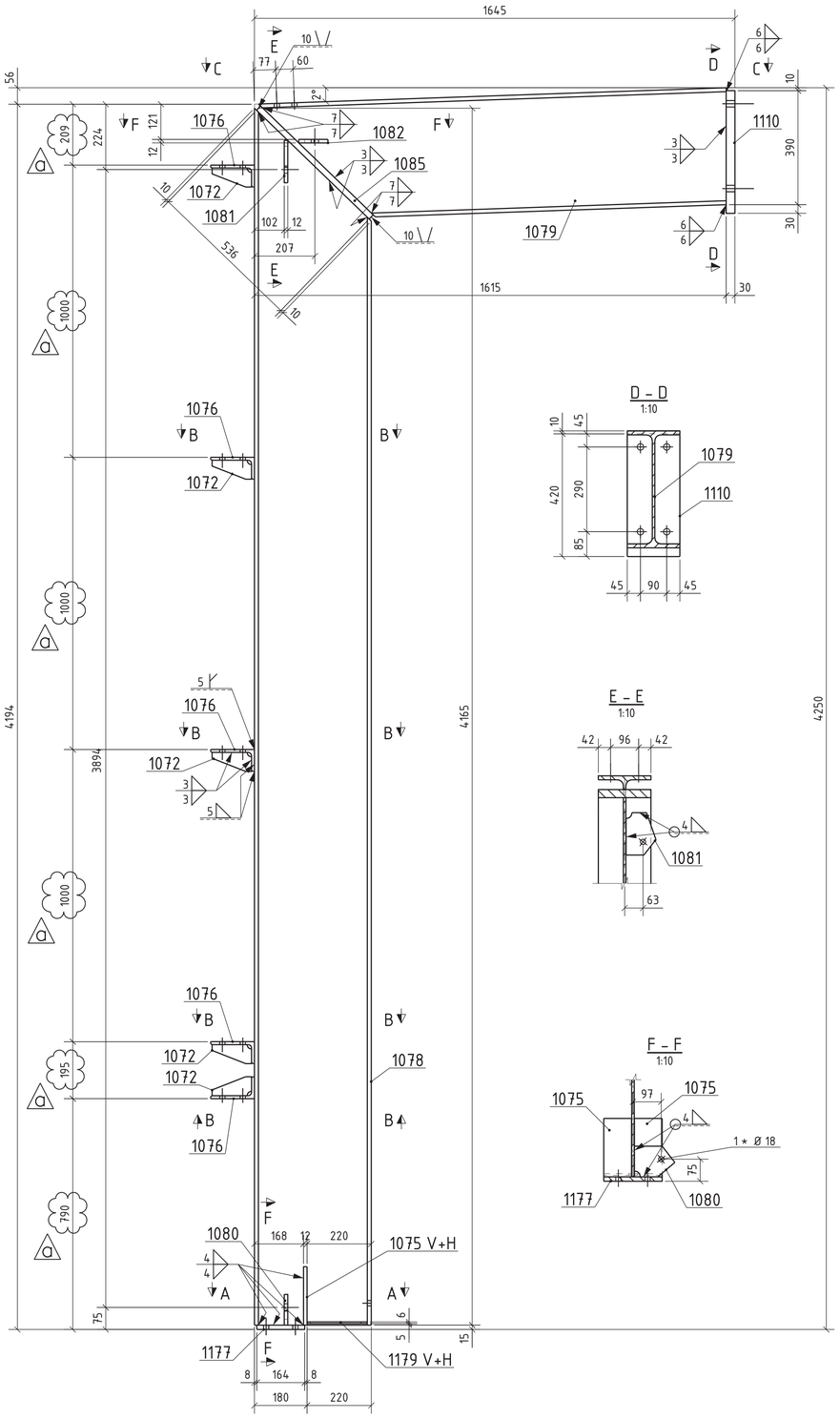

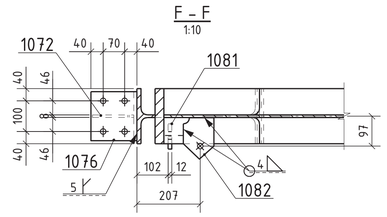

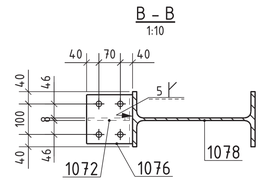

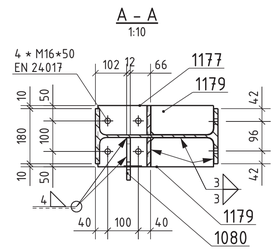

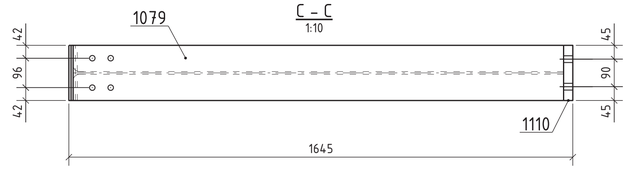

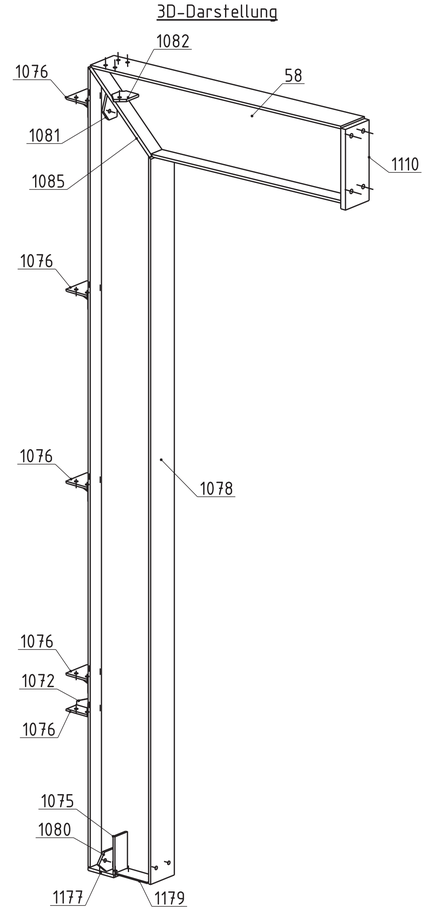

Alle Schweißnähte sind dicht zu verschweißen!

Alle Teile und Verbindungsmittel feuerverzinkt.

24.11.2017	a			Positionsänderung der Halterungen
Datum	Index	Abteilung	gez.	Änderungen

Zuschnitt | Fertigung | Mat Verf | Schweißerf