Stützenplan für Rahmen
1:50

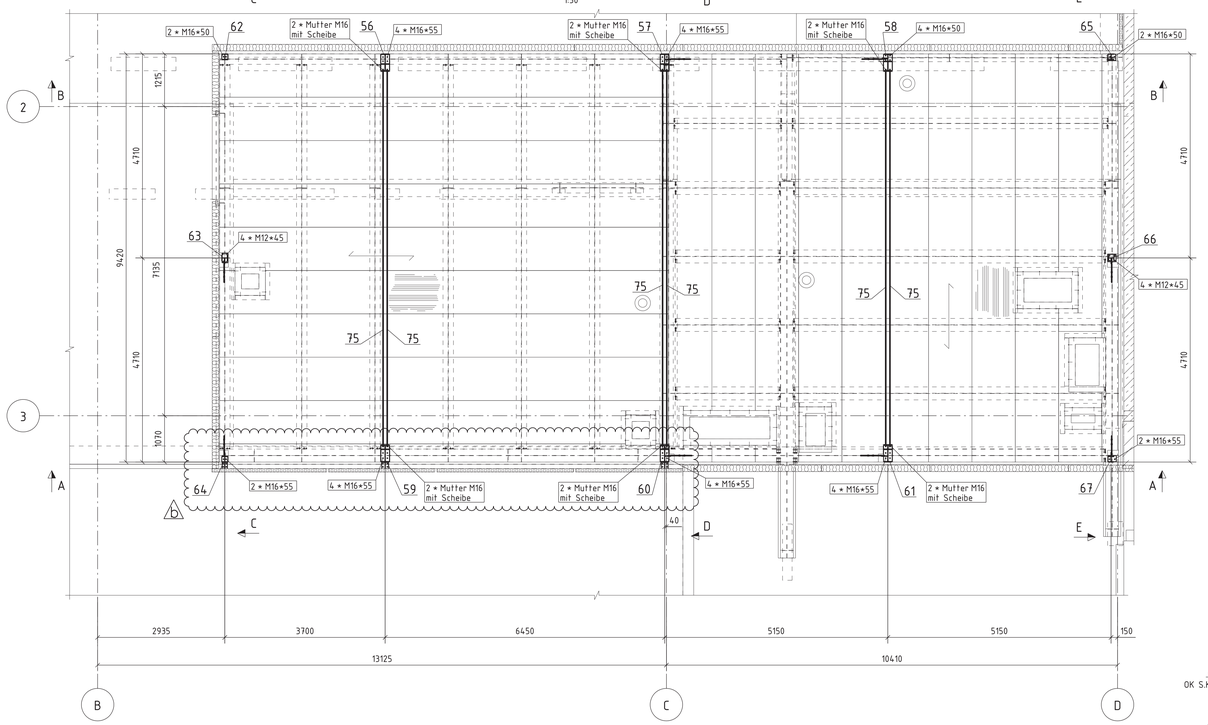

Rahmen, Verbände und Unterkonstruktion Attika
1:50

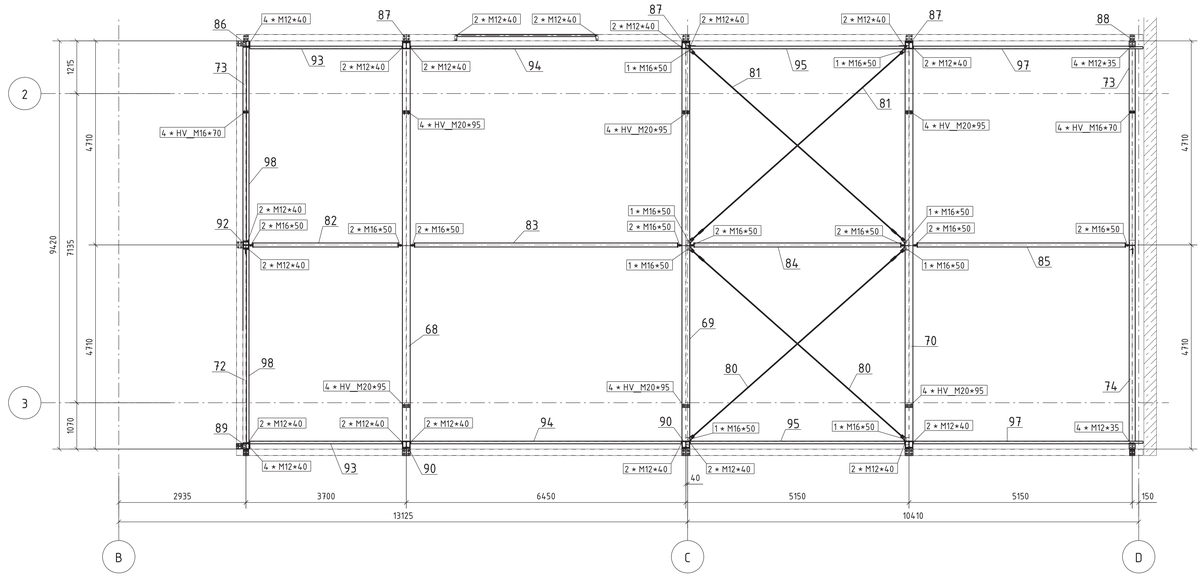

C – C
1:50

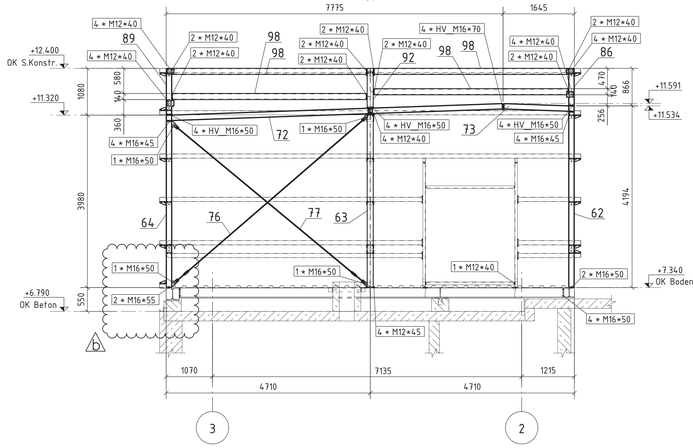

D – D
1:50

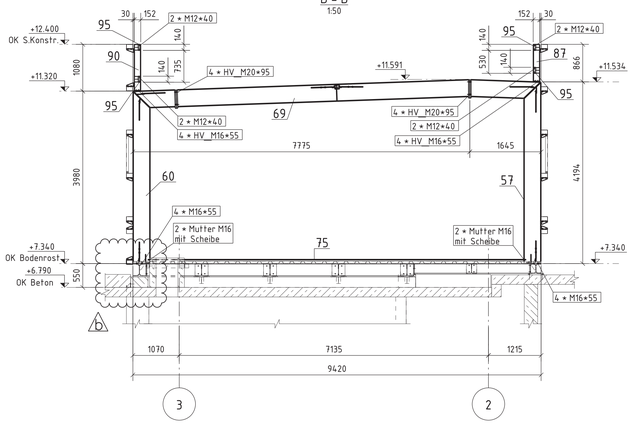

A – A
1:50

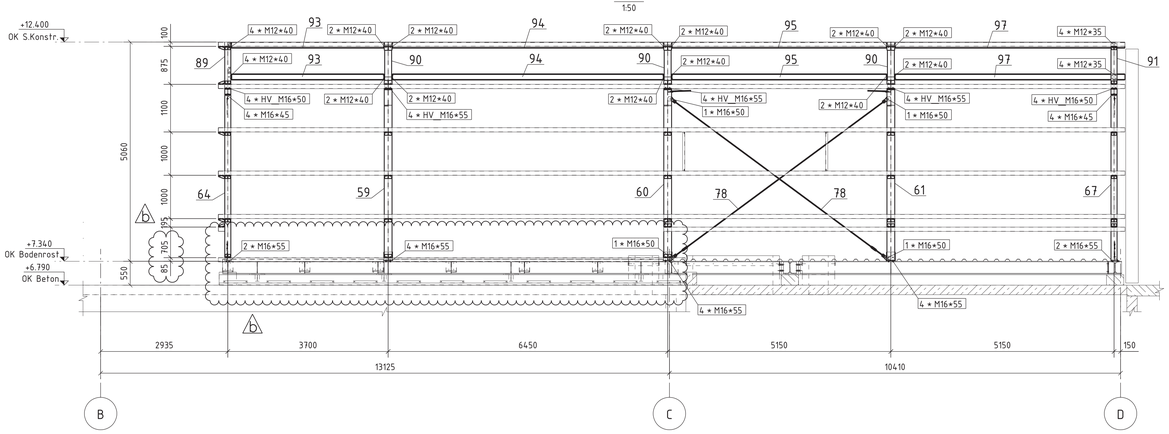

E – E
1:50

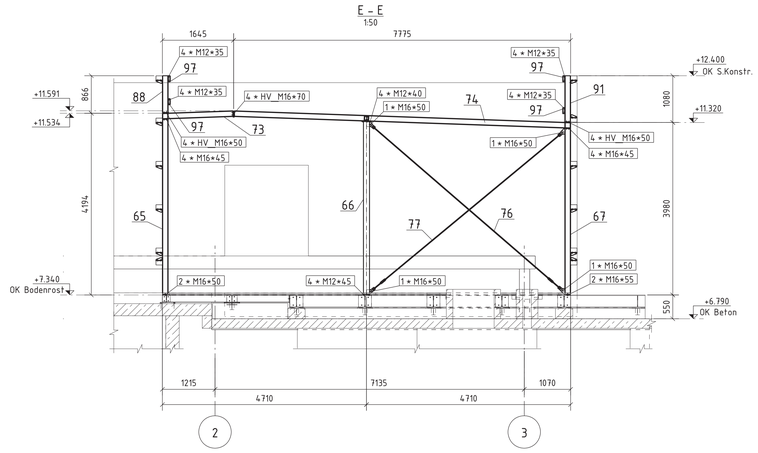

B – B
1:50

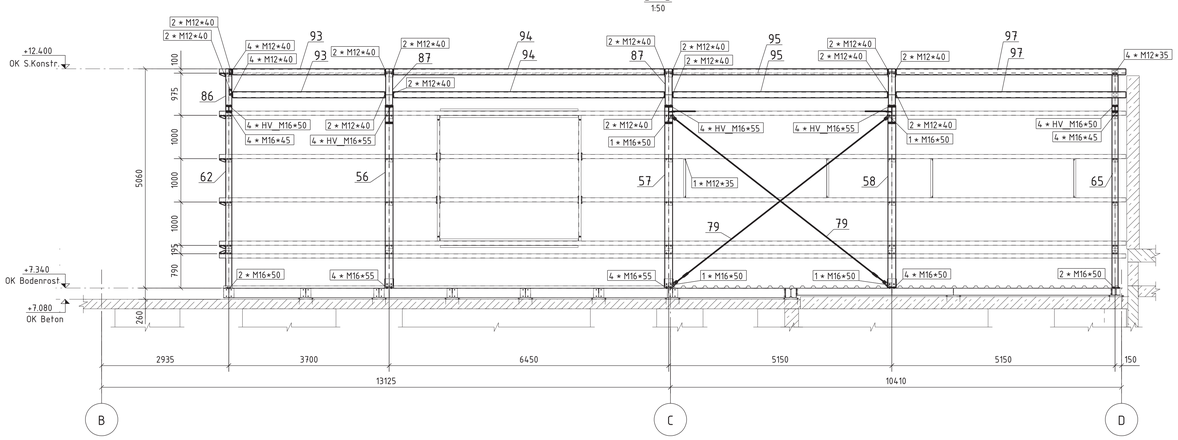

Die Befestigung des Rahmens zum Bodenrost ist dargestellt mit Schrauben und in der Stückliste usw. berücksichtigt. Änderung auf angeschweißte Bolzen ist nicht dargestellt und wird bauseits bei der Montage erstellt.

In der Montagezeichnung sind die rechteckigen Profile mit Schrauben nur dargestellt! Diese werden in einer späteren Revision, nach endgültiger Klärung der Befestigung der Paneele, in entsprechenden Zeichnungen und Stücklisten nachgetragen.

Alle Teile und Verbindungsmittel feuerverzinkt.

Norm	Bezeichnung	Länge	Güte	Anzahl
Schrauben				
EN 14399-4	HV-M20*95	95	10.9	24
EN 14399-4	HV-M16*70	70	10.9	8
EN 14399-4	HV-M16*55	55	10.9	24
EN 14399-4	HV-M16*50	50	10.9	20
EN 24017	M16*55	55	8.8	24
EN 24017	M16*50	50	8.8	48
EN 24017	M16*45	45	8.8	16
EN 24017	M12*45	45	8.8	8
EN 24017	M12*40	40	8.8	88
EN 24017	M12*35	35	8.8	16

Norm	Bezeichnung	Länge	Güte	Anzahl
Muttern				
EN 14399-4	HV-Mutter M20		10	24
EN 14399-4	HV-Mutter M16		10	52
EN 24032	Mutter M16		8	100
EN 24032	Mutter M12		8	112
Scheiben				
EN 14399-6	HV-Scheibe 20		C45	48
EN 14399-6	HV-Scheibe 16		C45	104
EN ISO 7089	Scheibe 16		St.	188
EN ISO 7089	Scheibe 12		St.	224

Datum	Index	Abteilung	gez.	Änderungen
24.11.2017	b			siehe Wolken
22.11.2017	a			"HOLD" entfernt

Zuschnitt | Fertigung | Heften | Schweißen