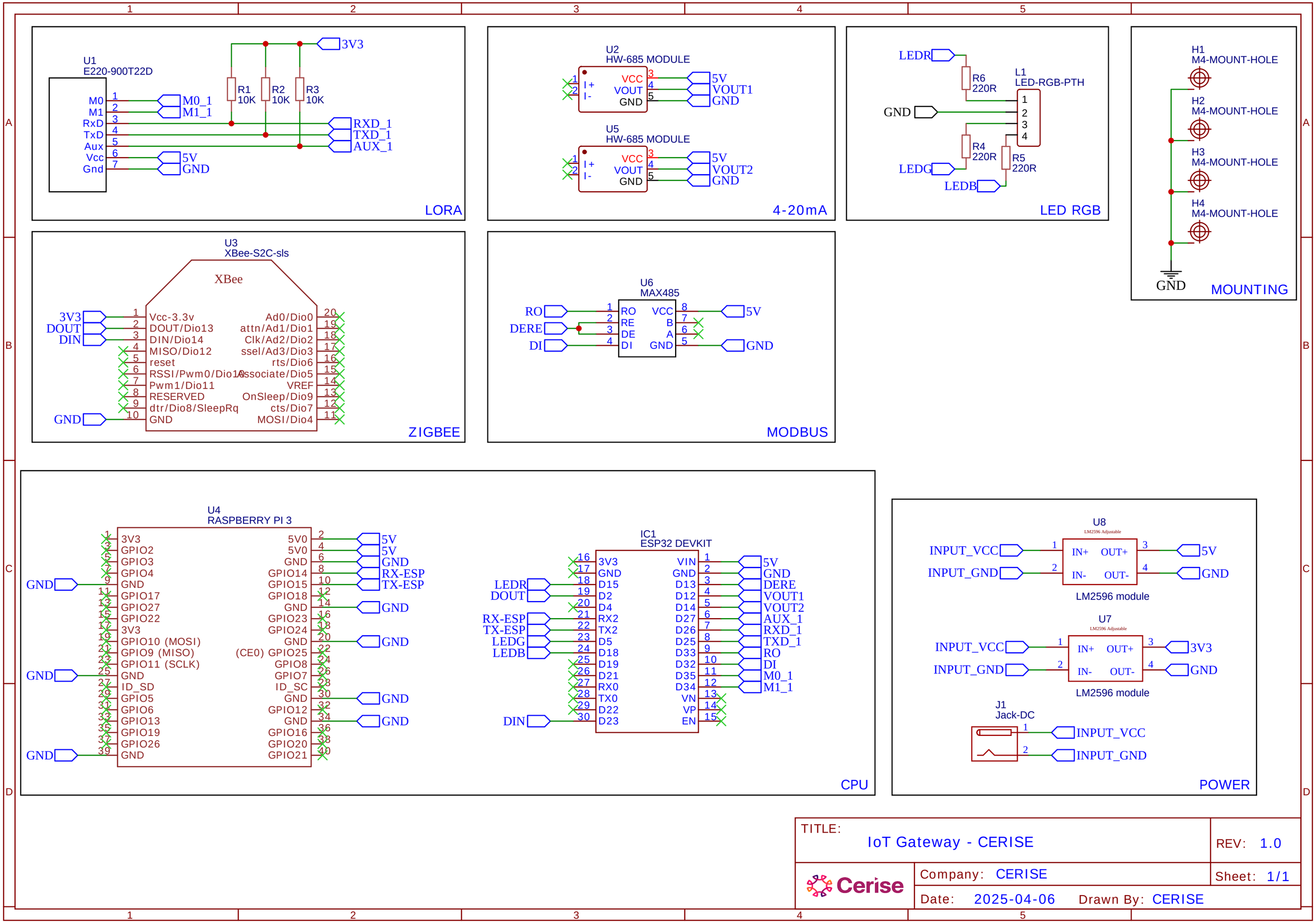
U1
E220-900T22D
M0
M1
RxD
TxD
Aux
Vcc
Gnd
M0_1
M1_1
RXD_1
TXD_1
AUX_1
5V
GND
R1 10K
R2 10K
R3 10K
3V3
LORA
U2
HW-685 MODULE
I+
I-
VCC
VOUT
GND
5V
VOUT1
GND
U5
HW-685 MODULE
VOUT2
4-20mA
LEDR
LEDG
LEDB
R6 220R
R4 220R
R5 220R
L1
LED-RGB-PTH
LED RGB
H1
M4-MOUNT-HOLE
H2
H3
H4
MOUNTING
U3
XBee-S2C-sls
XBee
Vcc-3.3v
DOUT/Dio13
DIN/Dio14
MISO/Dio12
reset
RSSI/Pwm0/Dio10
Pwm1/Dio11
RESERVED
dtr/Dio8/SleepRq
Ad0/Dio0
attn/Ad1/Dio1
Clk/Ad2/Dio2
ssel/Ad3/Dio3
rts/Dio6
Associate/Dio5
VREF
OnSleep/Dio9
cts/Dio7
MOSI/Dio4
DOUT
DIN
ZIGBEE
U6
MAX485
RO
RE
DE
DI
VCC
B
A
DERE
MODBUS
U4
RASPBERRY PI 3
3V3
GPIO2
GPIO3
GPIO4
GND
GPIO17
GPIO27
GPIO22
GPIO10 (MOSI)
GPIO9 (MISO)
GPIO11 (SCLK)
ID_SD
GPIO5
GPIO6
GPIO13
GPIO19
GPIO26
5V0
GPIO14
GPIO15
GPIO18
GPIO23
GPIO24
(CE0) GPIO25
GPIO8
GPIO7
ID_SC
GPIO12
GPIO16
GPIO20
GPIO21
RX-ESP
TX-ESP
IC1
ESP32 DEVKIT
D15
D2
D4
RX2
TX2
D5
D18
D19
D21
RX0
TX0
D22
D23
VIN
D13
D12
D14
D27
D26
D25
D33
D32
D35
D34
VN
VP
EN
CPU
U8
LM2596 Adjustable
IN+
OUT+
IN-
OUT-
INPUT_VCC
INPUT_GND
LM2596 module
U7
3V3
J1
Jack-DC
POWER
TITLE:
IoT Gateway - CERISE
REV: 1.0
Company: CERISE
Sheet: 1/1
Date: 2025-04-06
Drawn By: CERISE
Cerise