TL1:50

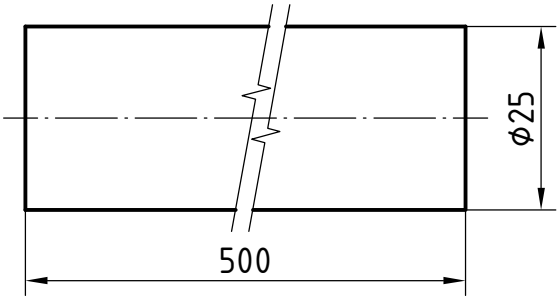

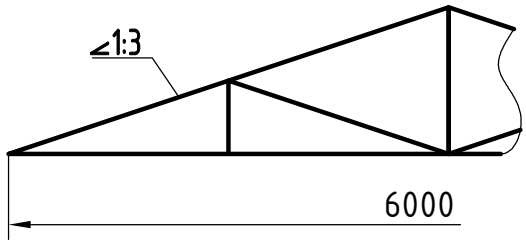

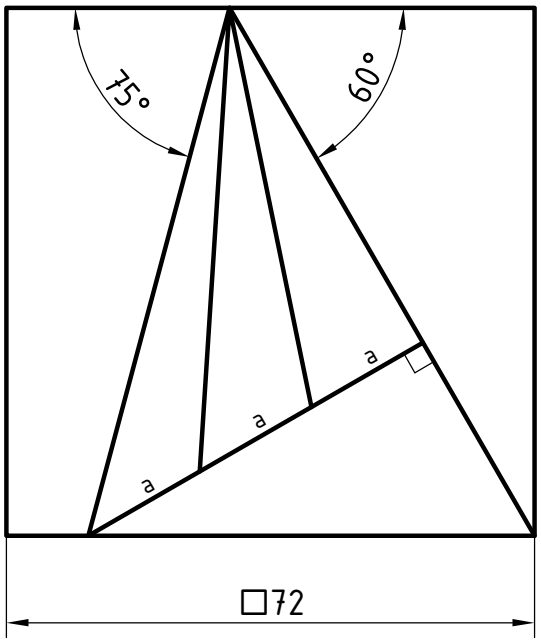

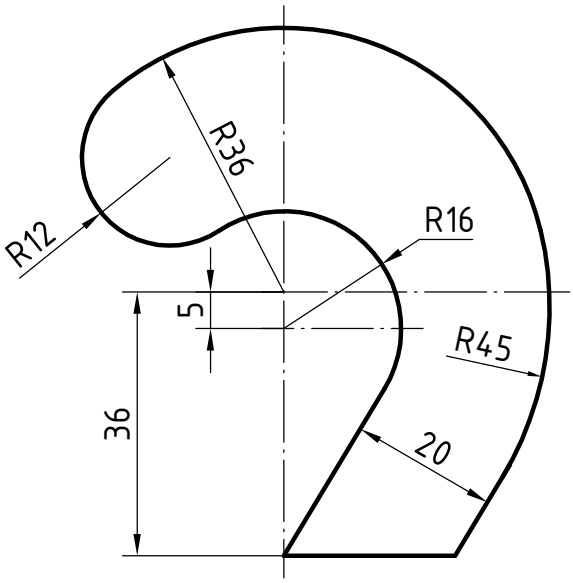

Người vẽ	LN Bảo Trân	27/04	ĐƯỜNG NÉT
Kiểm tra			
Trường ĐH Bách Khoa Tp. HCM Nhóm : MSSV :			1:1 BT-01