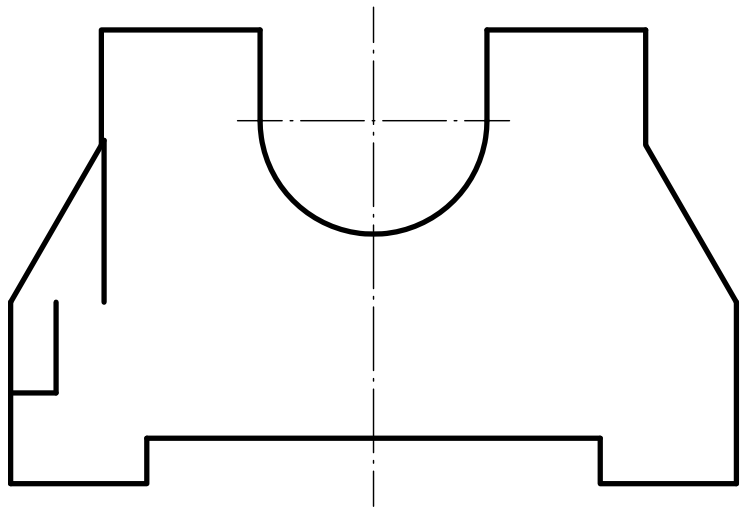

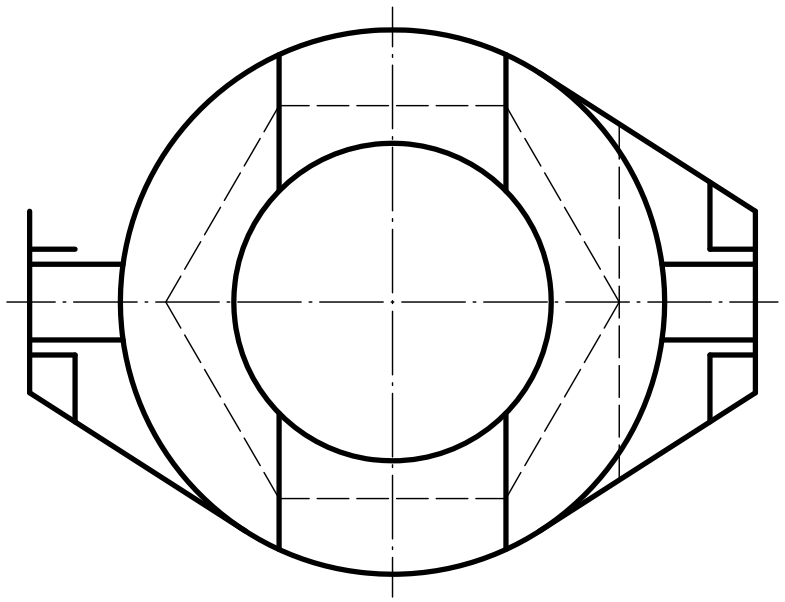

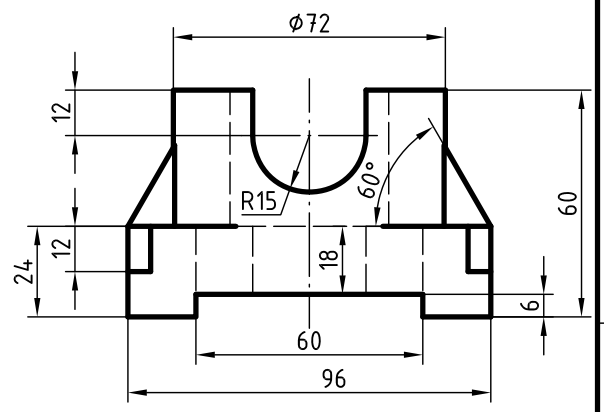

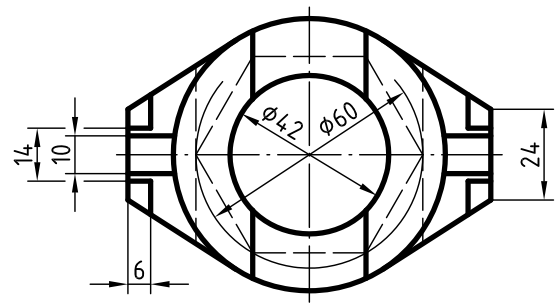

Người vẽ			HÌNH CẮT
Kiểm tra			
Trường ĐH Bách Khoa TpHCM			
Nhóm:	MSSV:		BT -