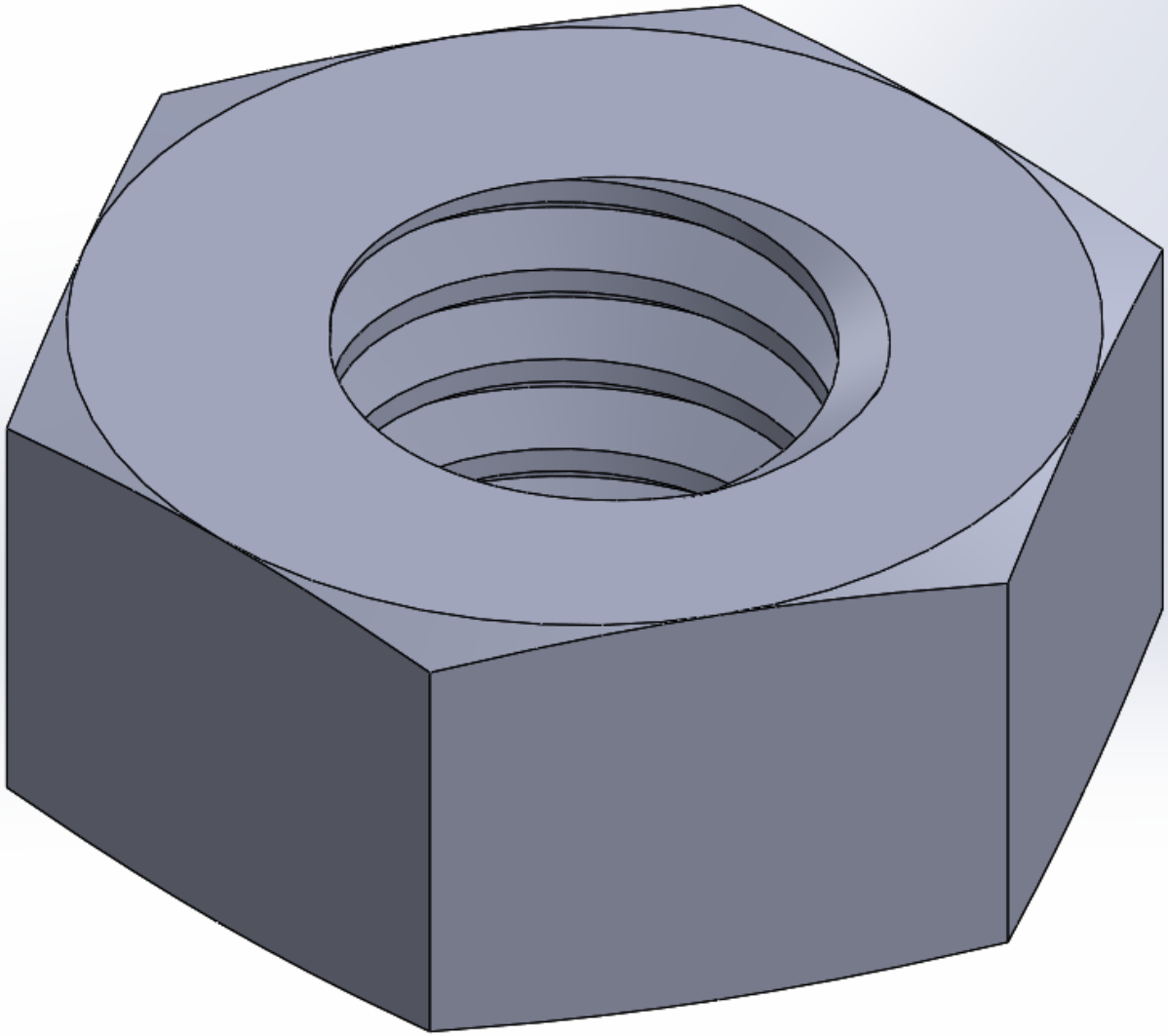

SolidWorks 教育版。僅供教學使用。