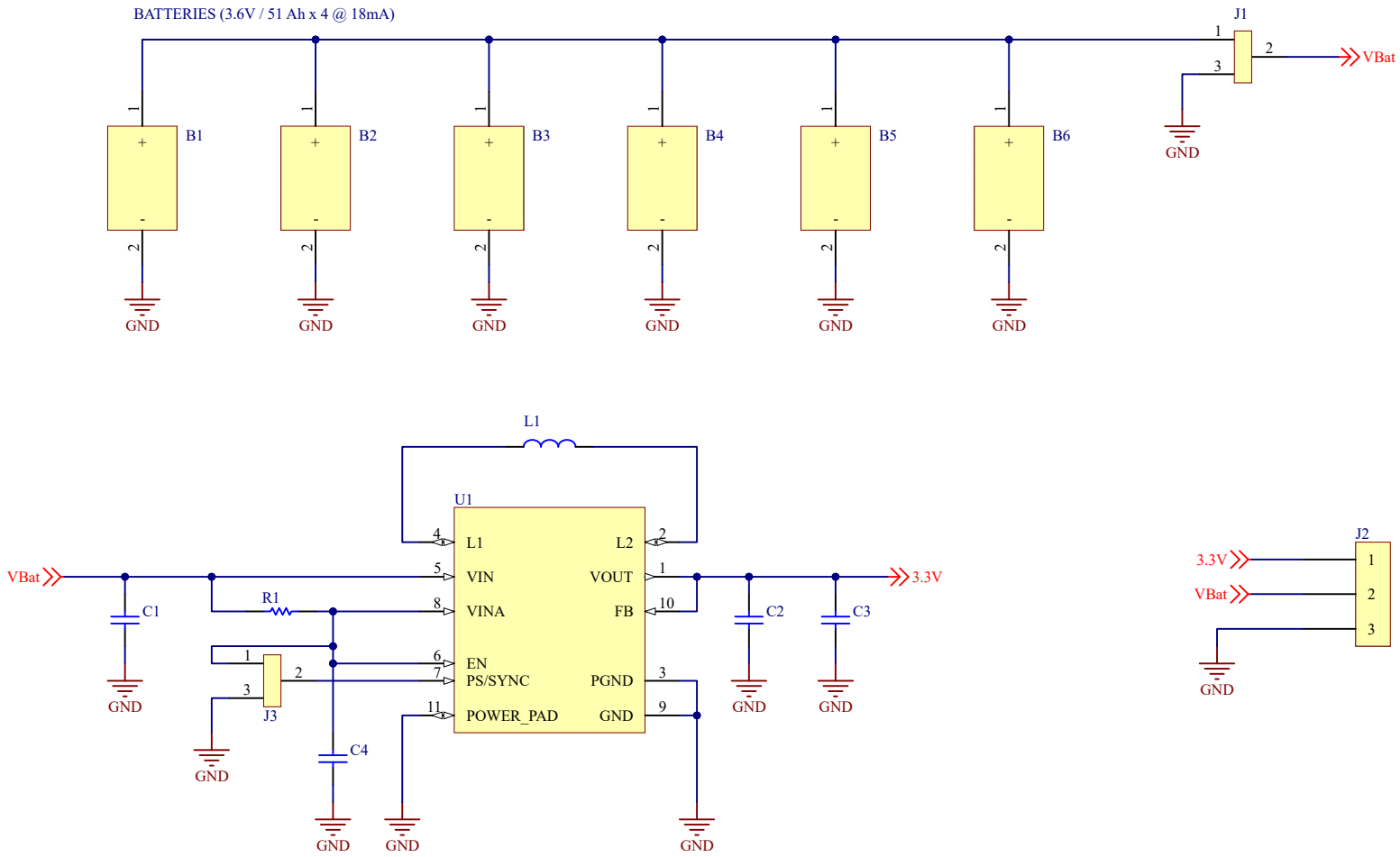

GIE GROUP	PROYECTO: CP DATALOGGER		Rev: 0.0
	NOMBRE: POWER		HOJA: A4
	FECHA: 1/4/2022		PAG: 1 DE 1
	REALIZO: MOG	REVISO: *	APROBO: *