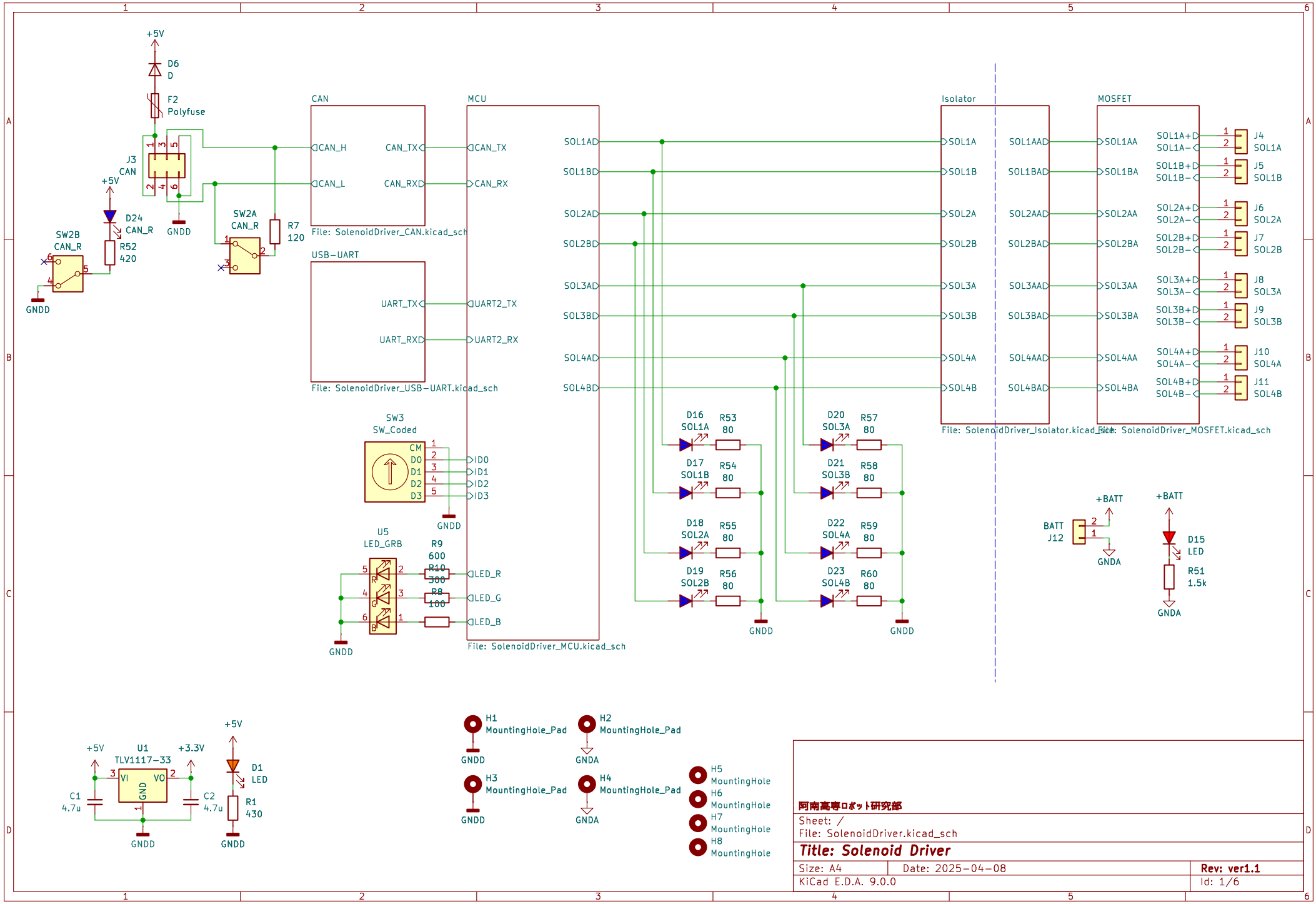

阿南高専ロボット研究部

Sheet: /

File: SolenoidDriver.kicad_sch

Title: Solenoid Driver

Size: A4	Date: 2025-04-08	Rev: ver1.1
KiCad E.D.A. 9.0.0		Id: 1/6

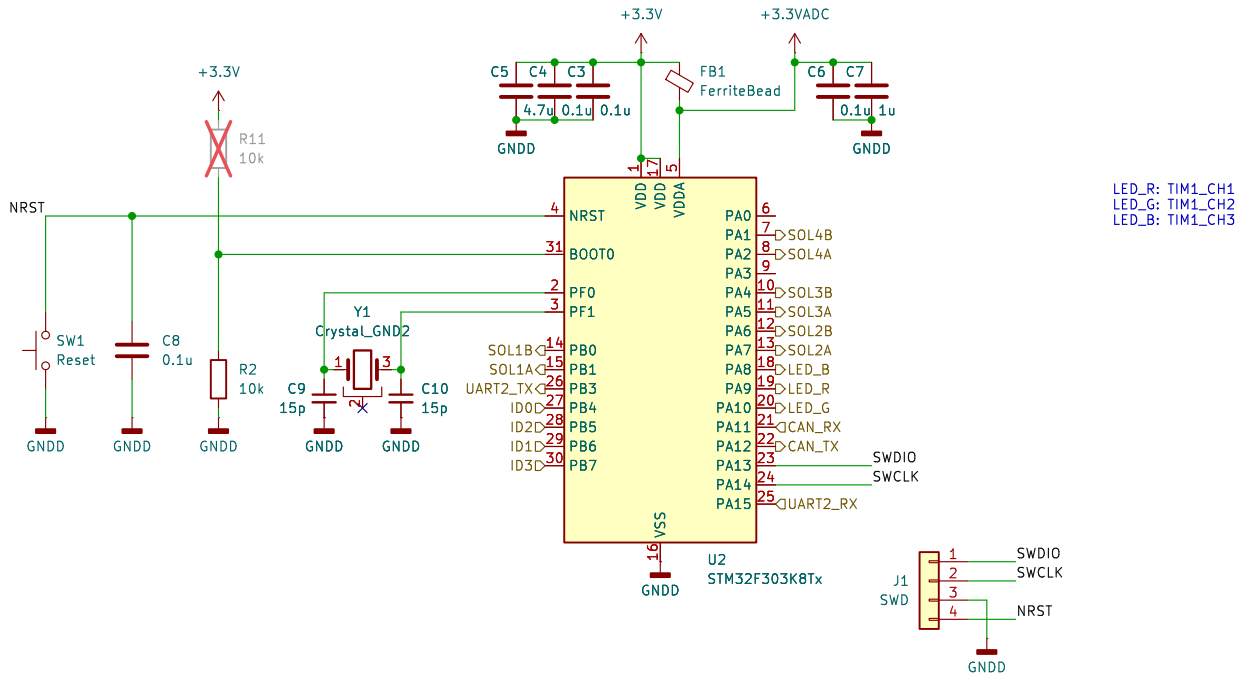

阿南高専ロボット研究部

Sheet: /MCU/
File: SolenoidDriver_MCU.kicad_sch

Title: Solenoid Driver / MCU

Size: A4	Date: 2025-04-10	Rev: ver1.1
KiCad E.D.A. 9.0.0		Id: 2/6

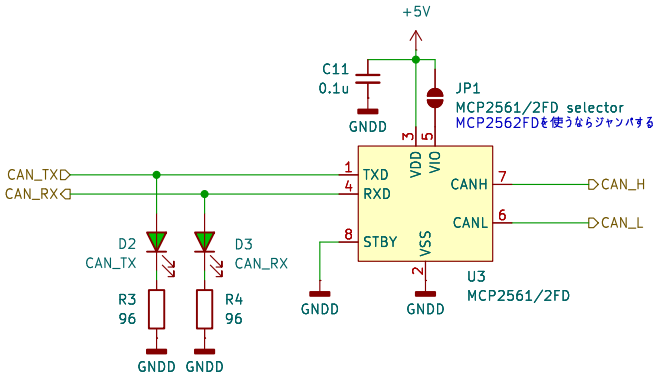

阿南高専ロボット研究部

Sheet: /CAN/
File: SolenoidDriver_CAN.kicad_sch

Title: Solenoid Driver / CAN

Size: A4	Date: 2025-04-10	Rev: ver1.1
KiCad E.D.A. 9.0.0		Id: 3/6

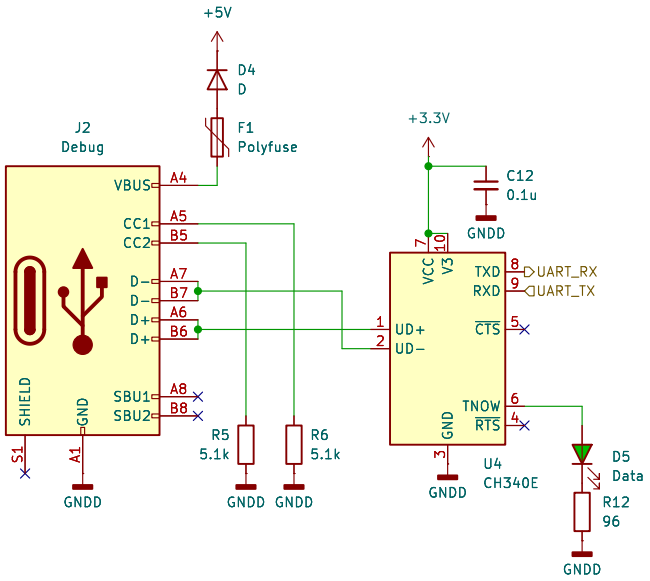

阿南高専ロボット研究部

Sheet: /USB−UART/

File: SolenoidDriver_USB−UART.kicad_sch

Title: Solenoid Driver / USB−UART

Size: A4	Date: 2025−04−10	**Rev: ver1.1**
KiCad E.D.A. 9.0.0		Id: 4/6

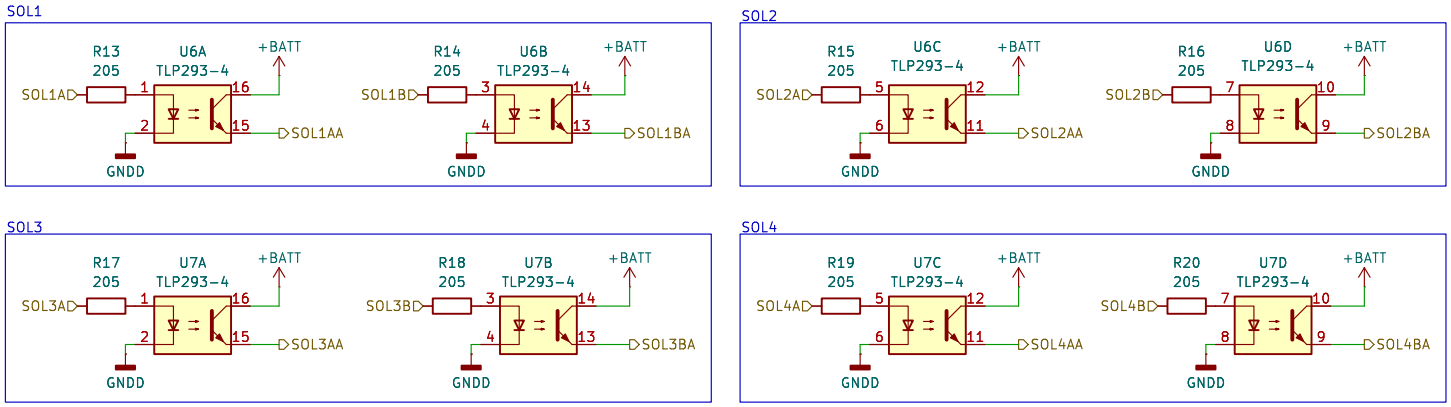

阿南高専ロボット研究部

Sheet: /Isolator/
File: SolenoidDriver_Isolator.kicad_sch

Title: Solenoid Driver / Isolator

Size: A4	Date: 2025-04-10	Rev: ver1.1
KiCad E.D.A. 9.0.0		Id: 5/6

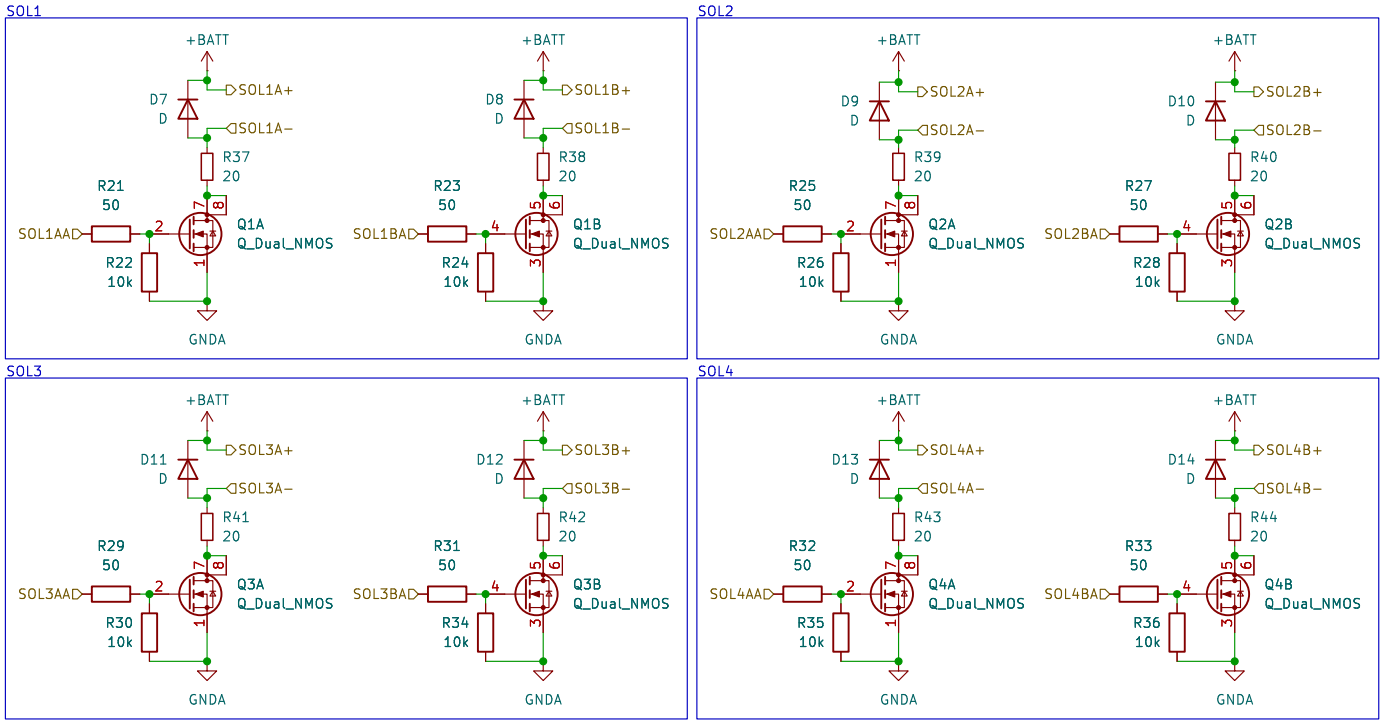

阿南高専ロボット研究部

Sheet: /MOSFET/

File: SolenoidDriver_MOSFET.kicad_sch

Title: Solenoid Driver / MOSFET

Size: A4	Date: 2025-04-10	Rev: ver1.1
KiCad E.D.A. 9.0.0		Id: 6/6