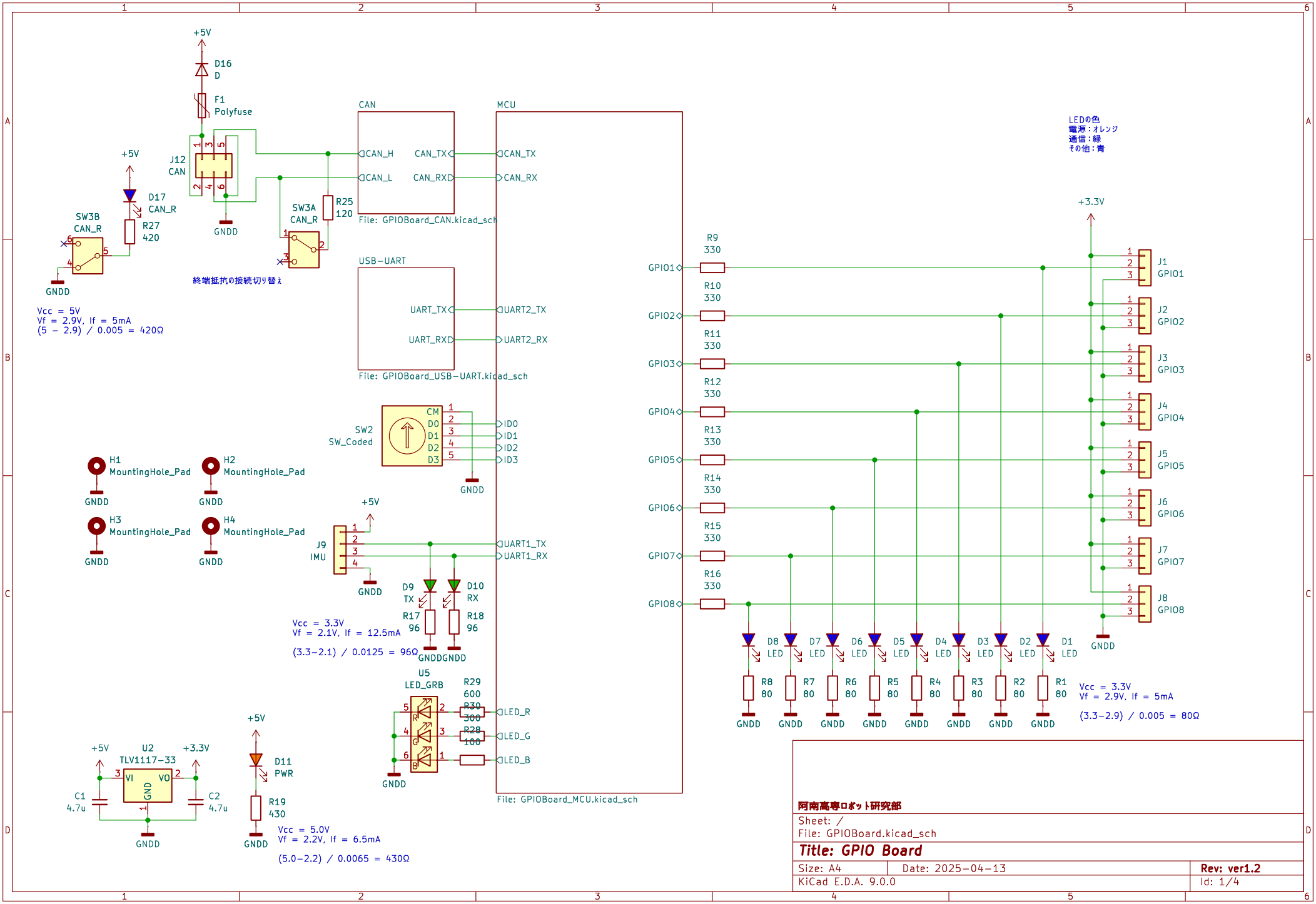

阿南高専ロボット研究部

Sheet: /

File: GPIOBoard.kicad_sch

Title: GPIO Board

Size: A4	Date: 2025−04−13	Rev: ver1.2
KiCad E.D.A. 9.0.0		Id: 1/4

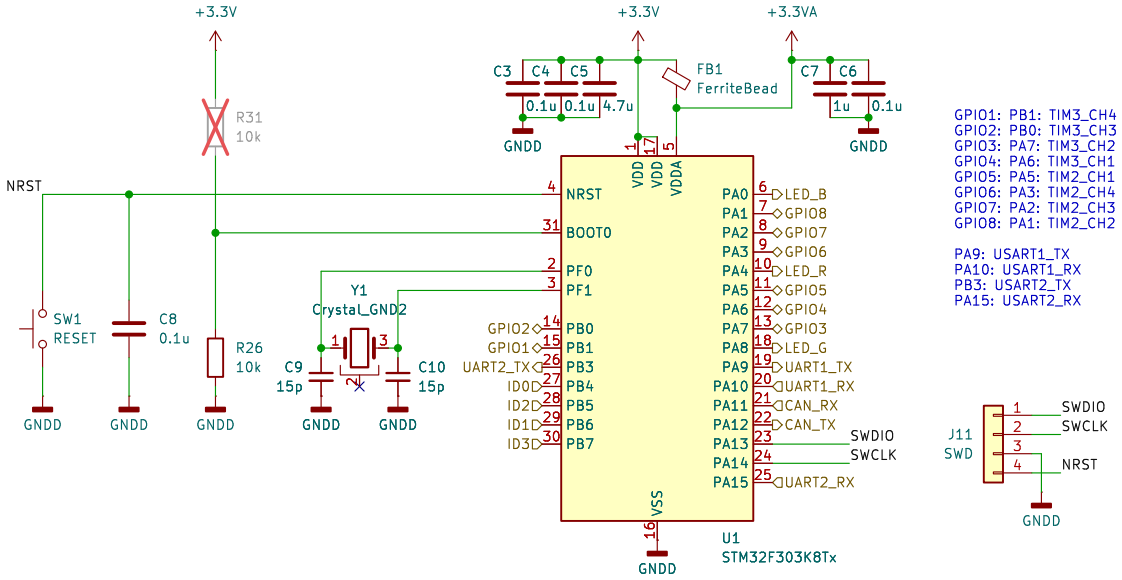

阿南高専ロボット研究部

Sheet: /MCU/

File: GPIOBoard_MCU.kicad_sch

Title: GPIO Board / MCU

Size: A4	Date: 2025-04-13	Rev: ver1.2
KiCad E.D.A. 9.0.0		Id: 2/4

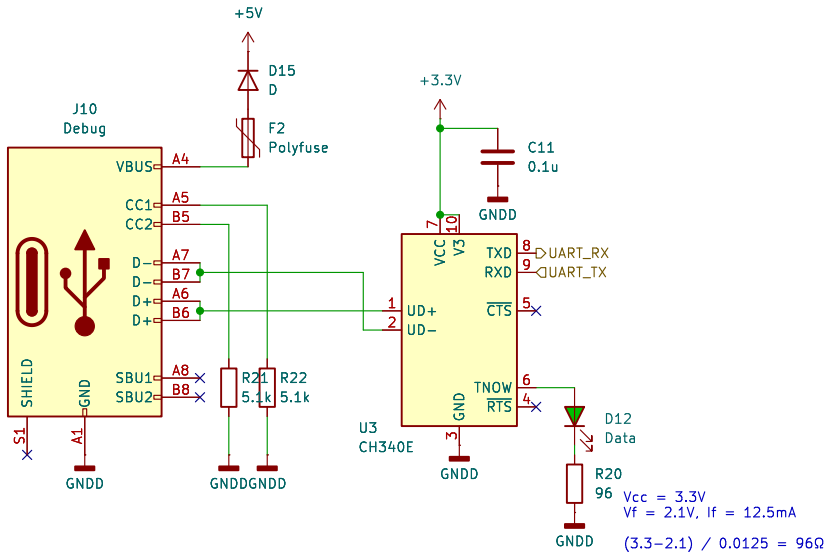

阿南高専ロボット研究部

Sheet: /USB−UART/

File: GPIOBoard_USB−UART.kicad_sch

Title: GPIO Board / USB−UART

Size: A4	Date: 2025−04−13	Rev: ver1.2
KiCad E.D.A. 9.0.0		Id: 3/4

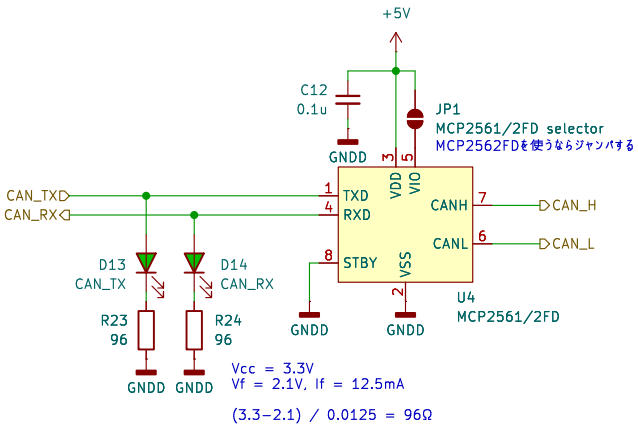

阿南高専ロボット研究部

Sheet: /CAN/
File: GPIOBoard_CAN.kicad_sch

Title: GPIO Board / CAN

Size: A4	Date: 2025−04−13	Rev: ver1.2
KiCad E.D.A. 9.0.0		Id: 4/4