電源・信号部

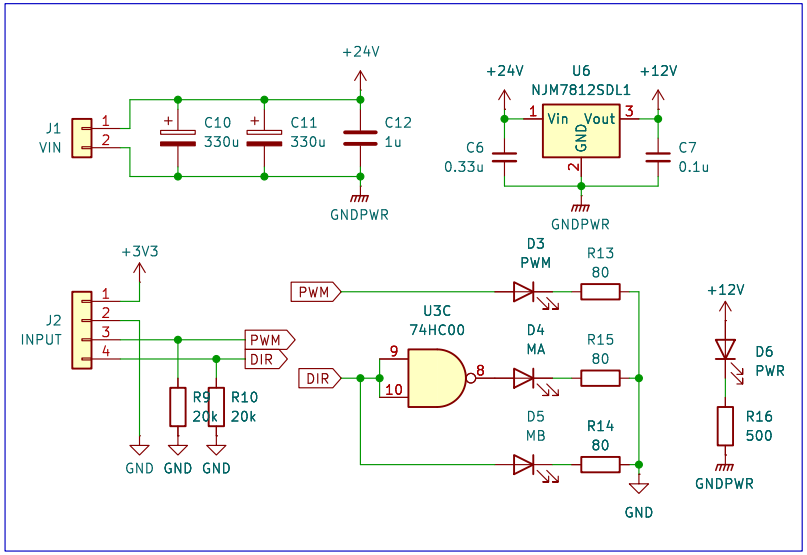

駆動部

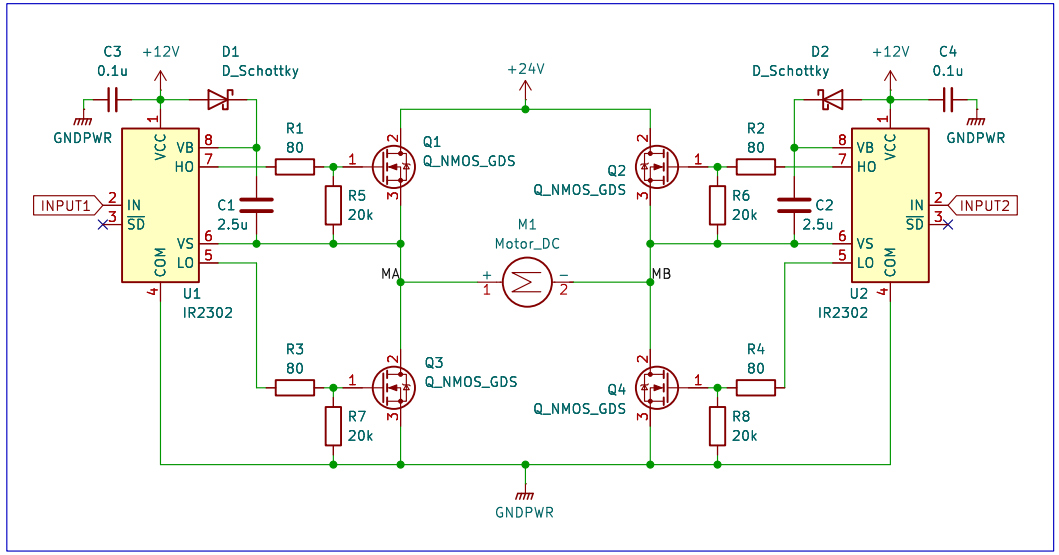

ロジック部

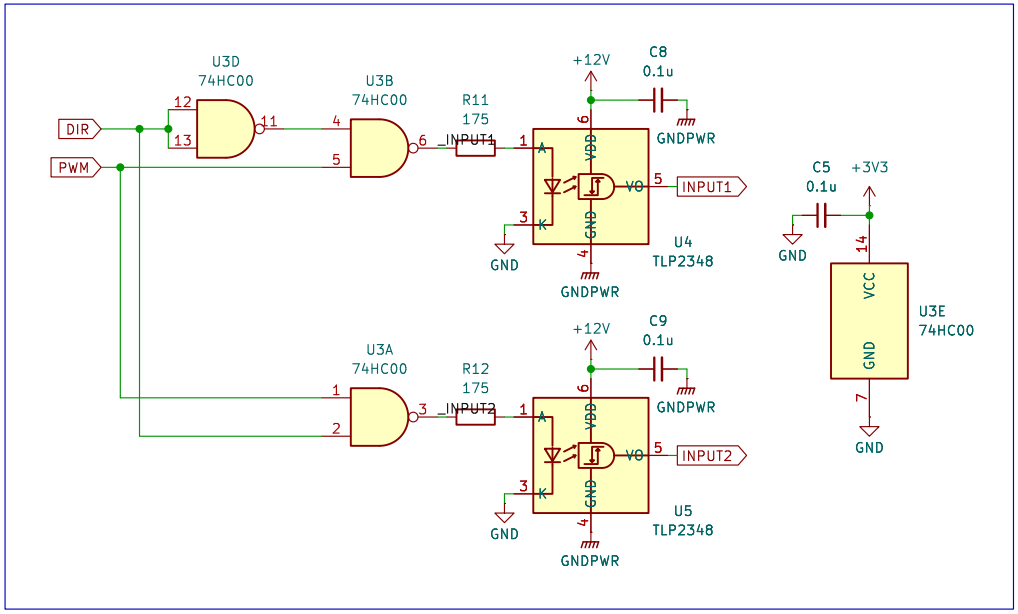

阿南高専ロボット研究部

Sheet: /

File: MotorDriver.kicad_sch

Title: Motor Driver

Size: A4	Date: 2025-02-24	Rev: ver1.0
KiCad E.D.A. 9.0.0		Id: 1/1