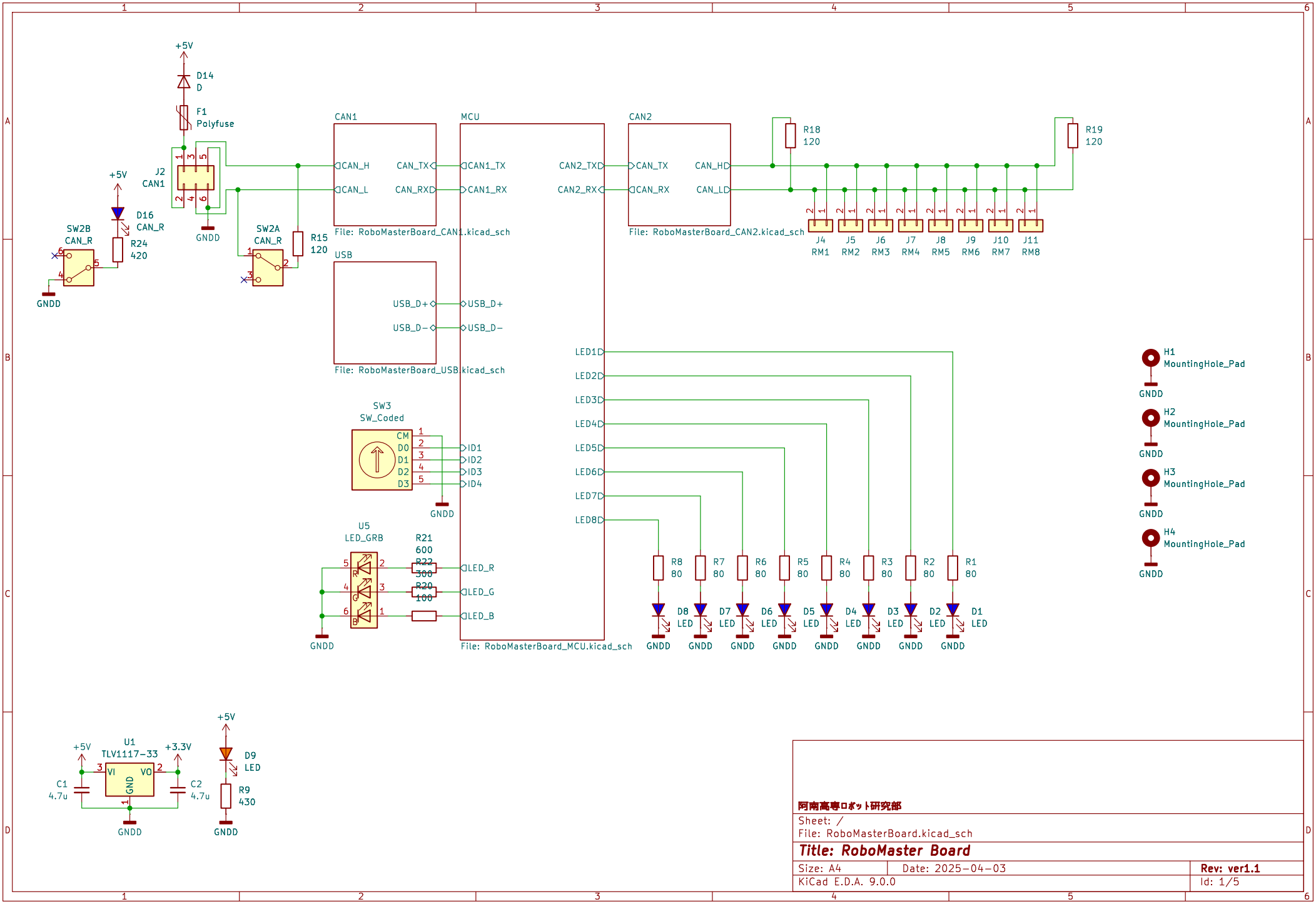

阿南高専ロボット研究部

Sheet: /

File: RoboMasterBoard.kicad_sch

Title: RoboMaster Board

Size: A4	Date: 2025-04-03	Rev: ver1.1
KiCad E.D.A. 9.0.0		Id: 1/5

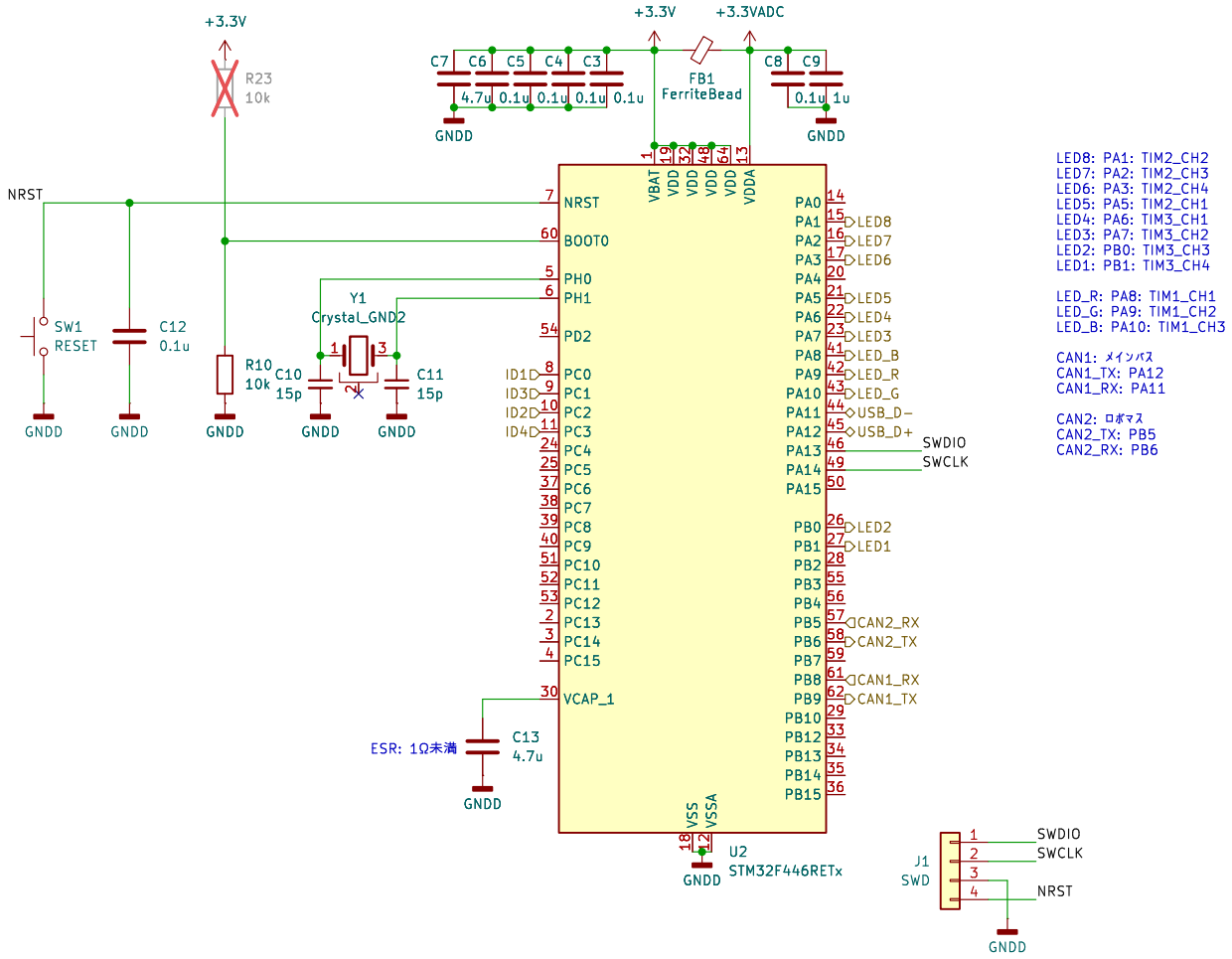

阿南高専ロボット研究部

Sheet: /MCU/

File: RoboMasterBoard_MCU.kicad_sch

Title: RoboMaster Board / MCU

Size: A4	Date: 2025-04-03	Rev: ver1.1
KiCad E.D.A. 9.0.0		Id: 2/5

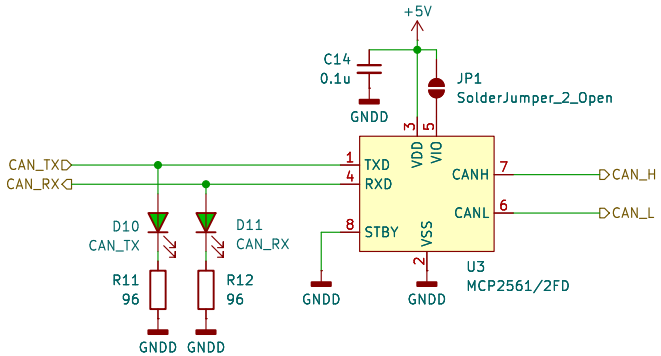

阿南高専ロボット研究部

Sheet: /CAN1/
File: RoboMasterBoard_CAN1.kicad_sch

Title: RoboMaster Board / CAN1

Size: A4	Date: 2025-04-03	Rev: ver1.1
KiCad E.D.A. 9.0.0		Id: 3/5

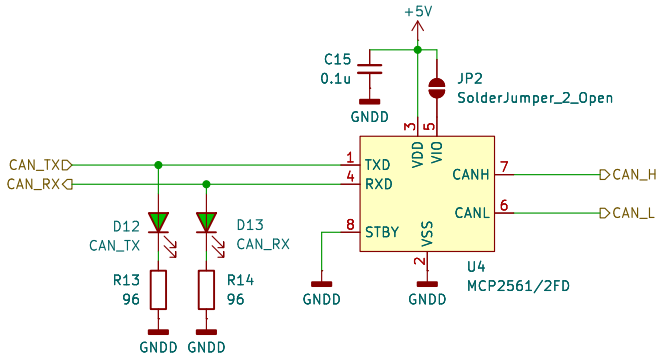

阿南高専ロボット研究部

Sheet: /CAN2/
File: RoboMasterBoard_CAN2.kicad_sch

Title: RoboMaster Board / CAN2

Size: A4	Date: 2025-04-03	Rev: ver1.1
KiCad E.D.A. 9.0.0		Id: 4/5

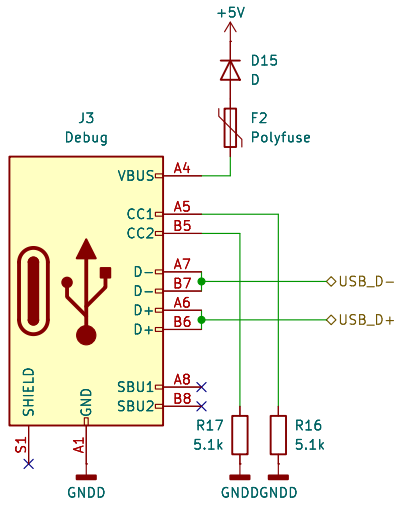

阿南高専ロボット研究部

Sheet: /USB/
File: RoboMasterBoard_USB.kicad_sch

Title: RoboMaster Board / USB

Size: A4	Date: 2025-04-03	Rev: ver1.1
KiCad E.D.A. 9.0.0		Id: 5/5