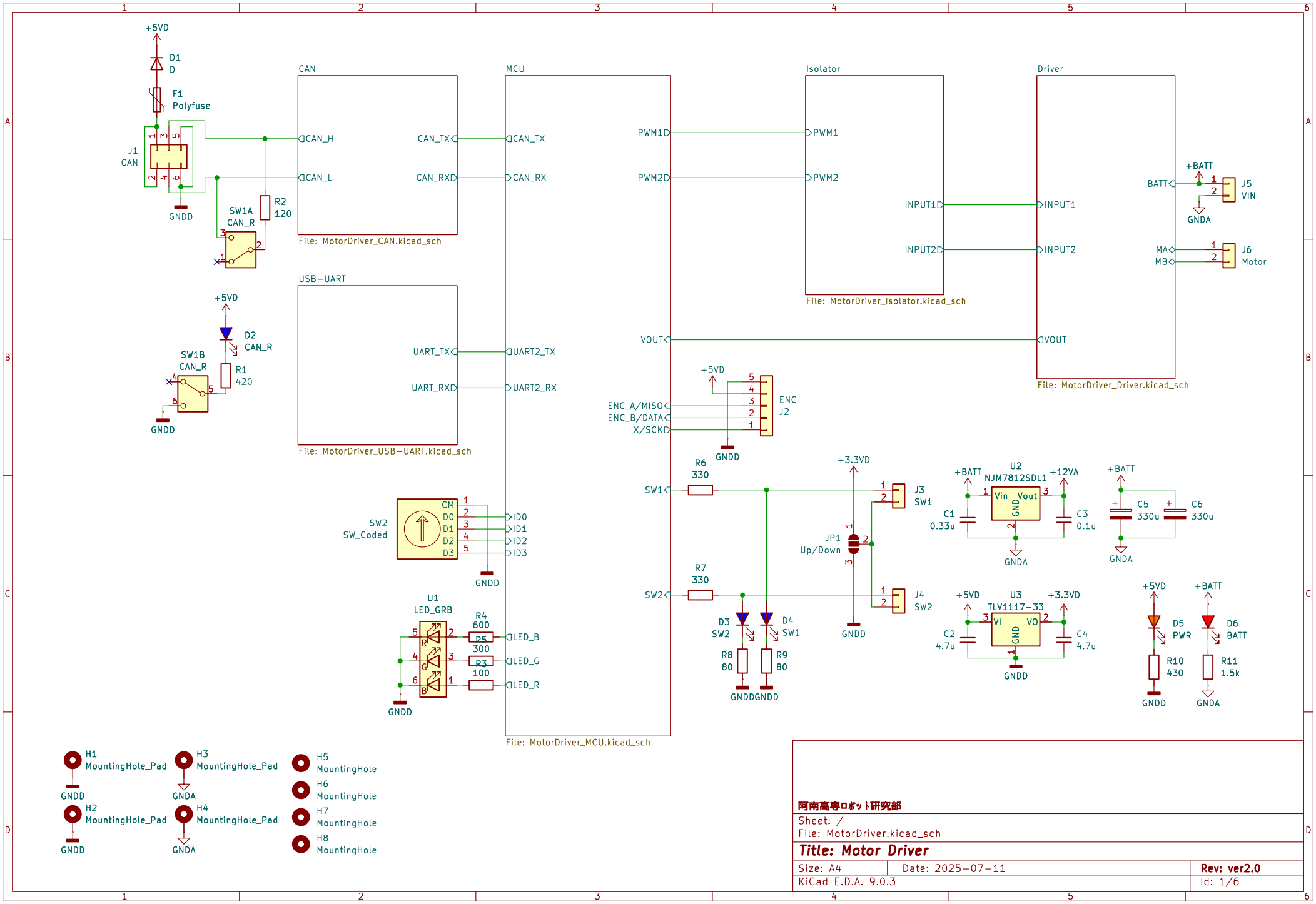

阿南高専ロボット研究部

Sheet: /

File: MotorDriver.kicad_sch

Title: Motor Driver

Size: A4	Date: 2025-07-11	Rev: ver2.0
KiCad E.D.A. 9.0.3		Id: 1/6

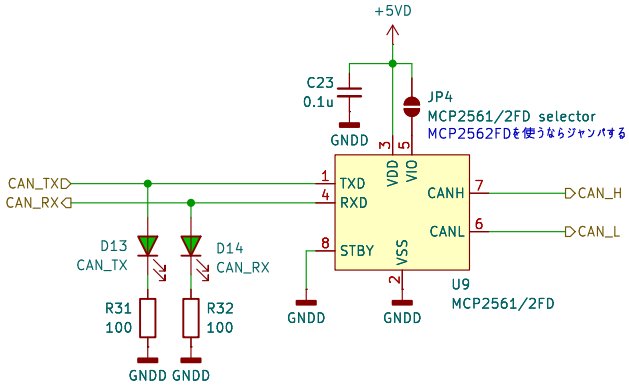

阿南高専ロボット研究部

Sheet: /CAN/
File: MotorDriver_CAN.kicad_sch

Title: MotorDriver / MCU

Size: A4	Date: 2025-07-11	Rev: ver2.0
KiCad E.D.A. 9.0.3		Id: 4/6

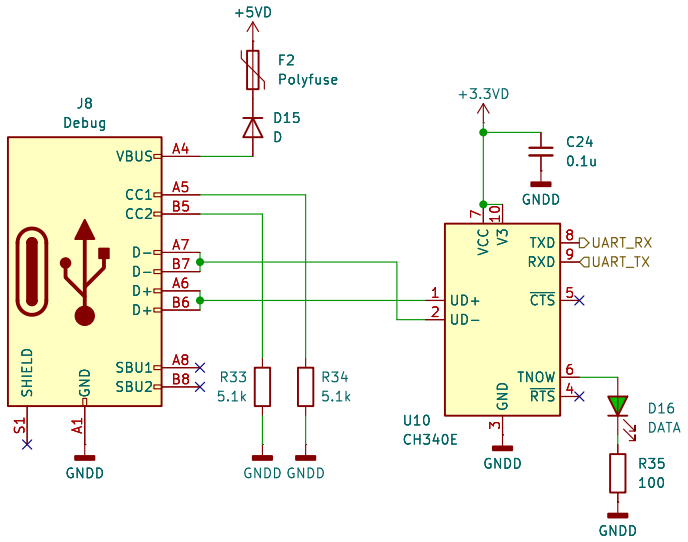

阿南高専ロボット研究部

Sheet: /USB−UART/

File: MotorDriver_USB−UART.kicad_sch

Title: MotorDriver / USB−UART

Size: A4	Date: 2025−07−11	Rev: ver2.0
KiCad E.D.A. 9.0.3		Id: 5/6

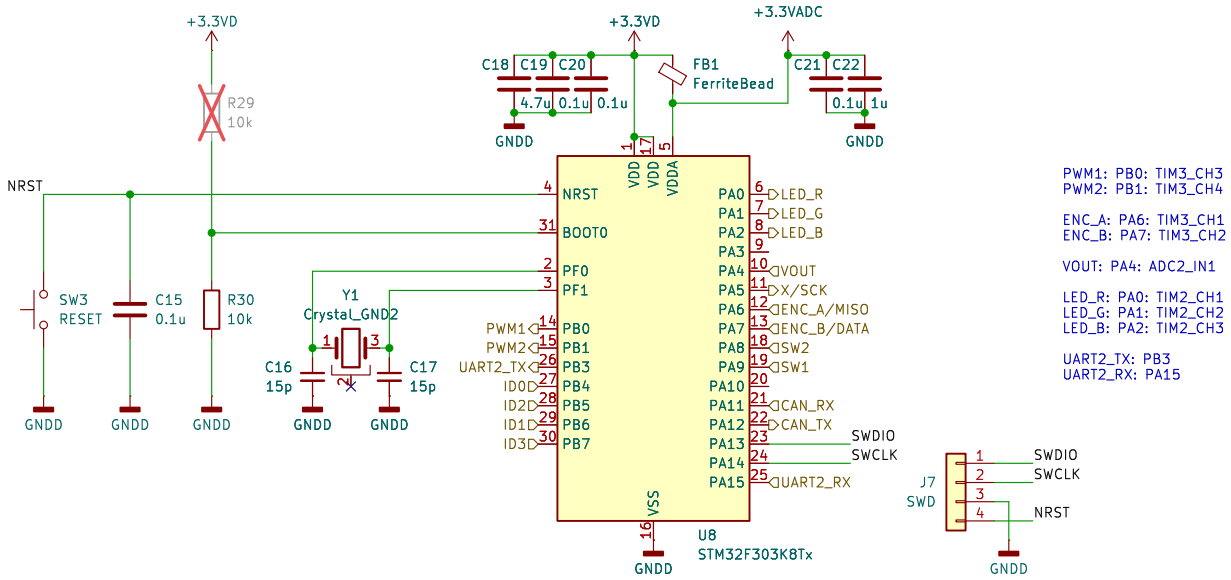

阿南高専ロボット研究部

Sheet: /MCU/
File: MotorDriver_MCU.kicad_sch

Title: MotorDriver / MCU

Size: A4	Date: 2025-07-11	Rev: ver2.0
KiCad E.D.A. 9.0.3		Id: 3/6

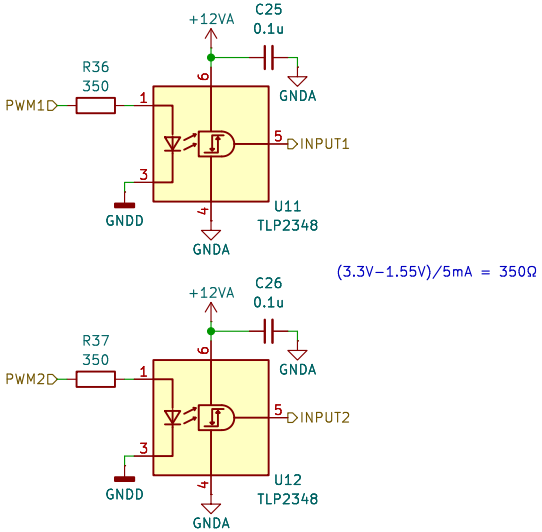

阿南高専ロボット研究部

Sheet: /Isolator/
File: MotorDriver_Isolator.kicad_sch

Title: MotorDriver / Isolator

Size: A4	Date: 2025-07-11	Rev: ver2.0
KiCad E.D.A. 9.0.3		Id: 6/6

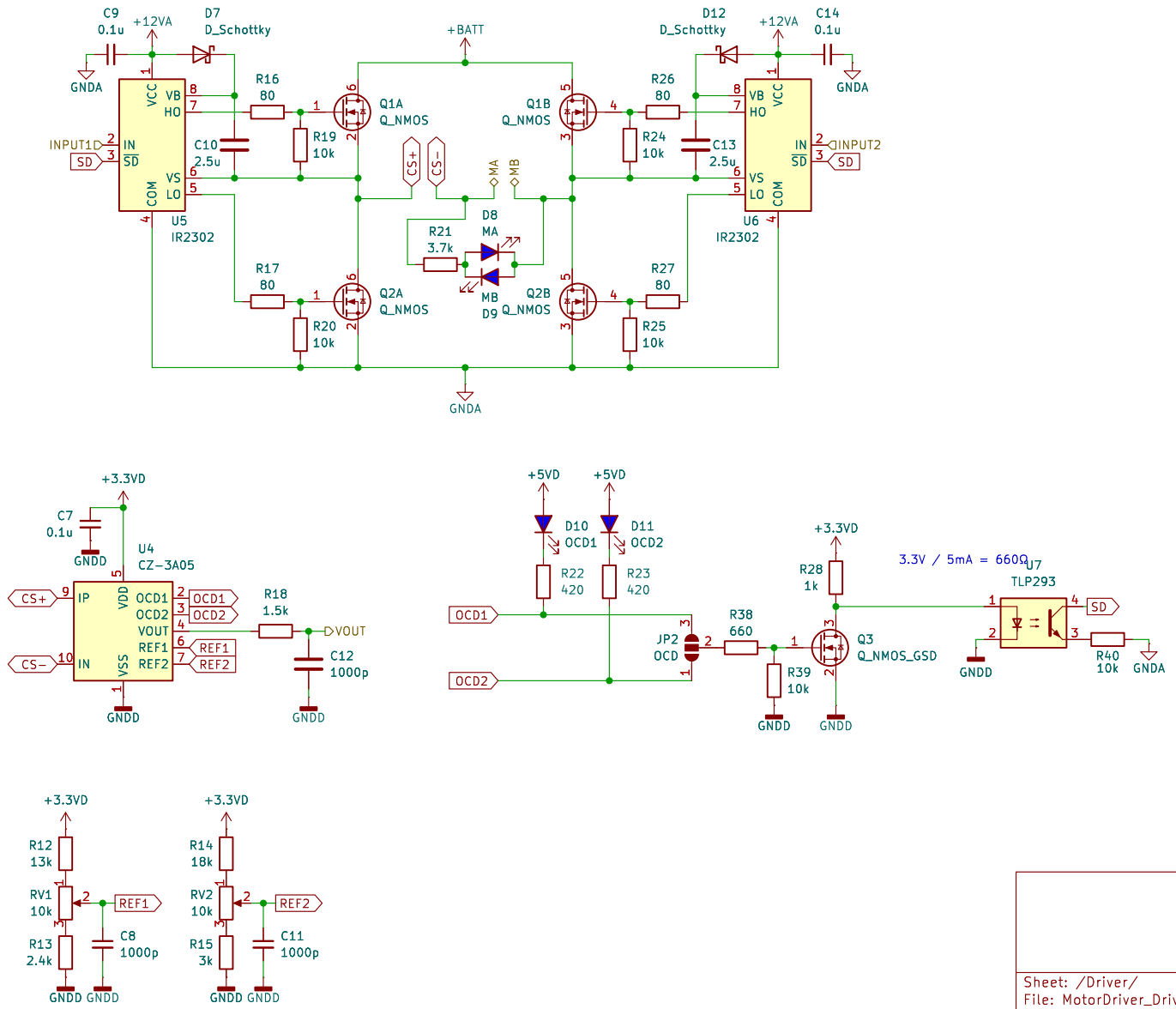

Sheet: /Driver/
File: MotorDriver_Driver.kicad_sch

Title: MotorDriver / Driver

Size: A4	Date: 2025-07-11	**Rev: ver2.0**
KiCad E.D.A. 9.0.3		Id: 2/6