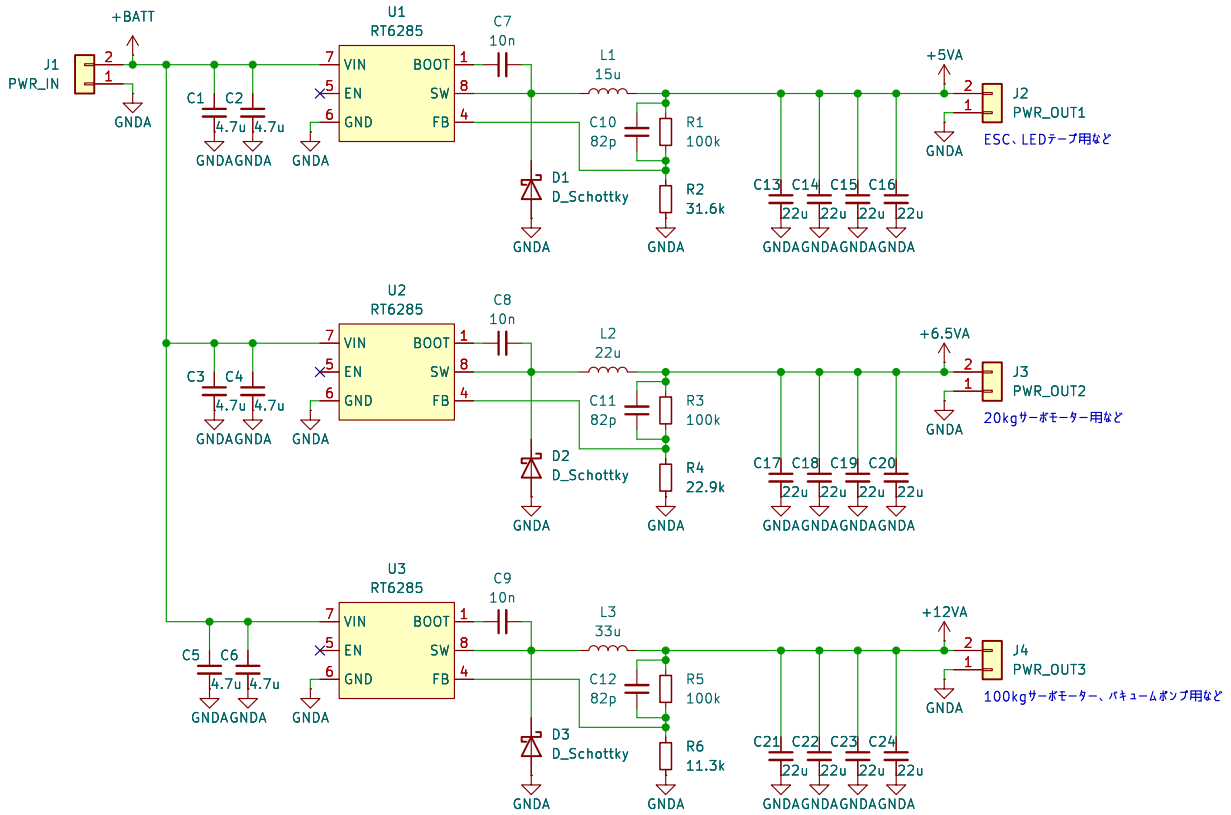

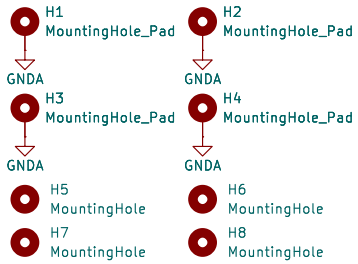

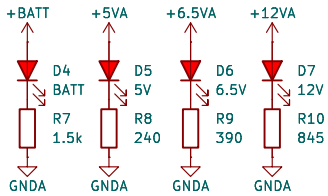

阿南高専ロボット研究部

Sheet: /

File: ConverterBoard.kicad_sch

Title: Converter Board

Size: A4	Date: 2025-07-05	Rev: ver1.2
KiCad E.D.A. 9.0.0		Id: 1/1