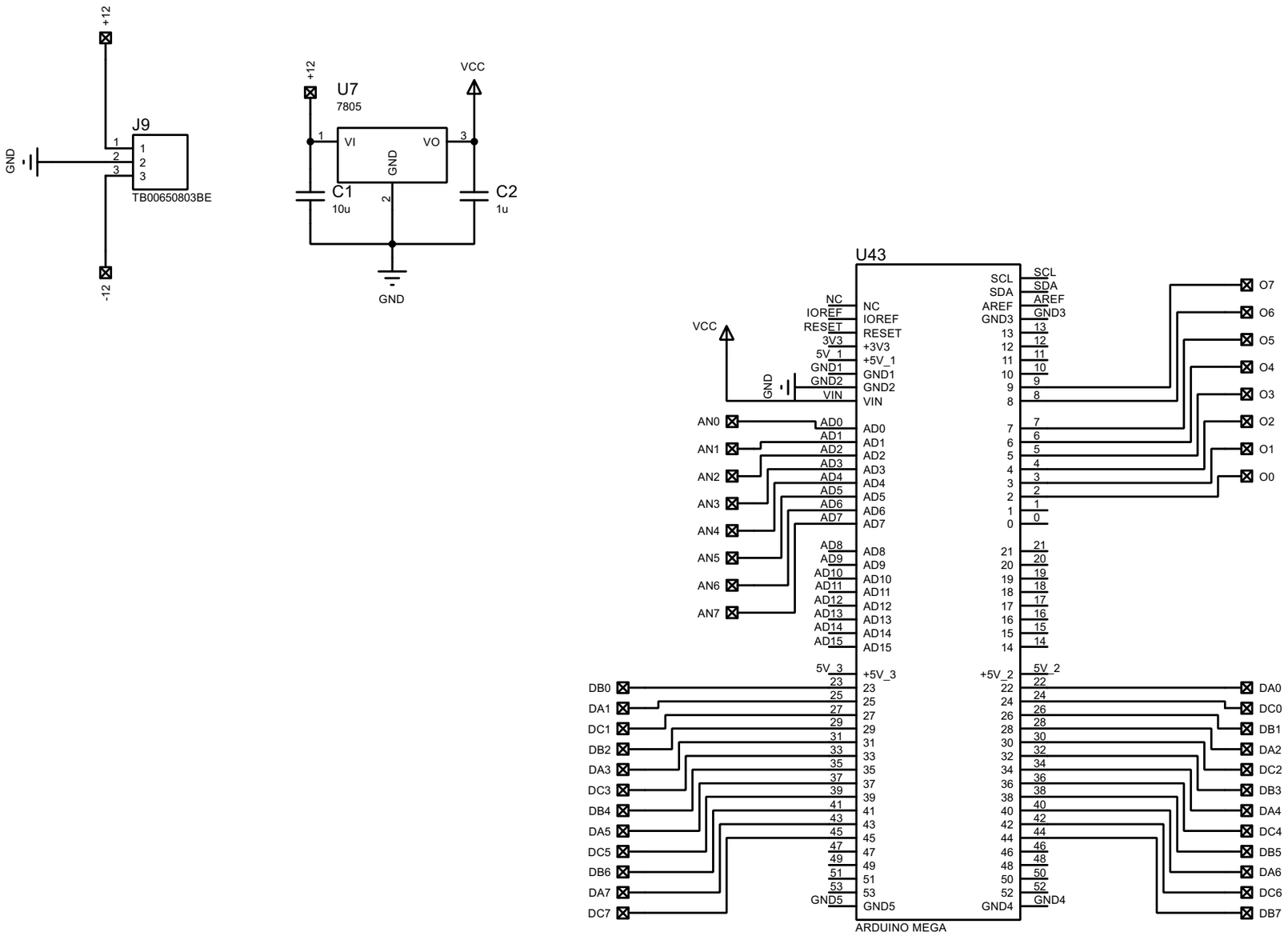

Miguel Freytes CI: 27.919.861 Tel: +58 424 4097030

Email: **miguelfreytes09@gmail.com**

Unidad Integrada de Adquisición de Datos

Requisito para optar al título de Ingeniero Electrónico

Sheet 1 Of 10 *REVISION 1.0* *miércoles, 4 de mayo de 2022*

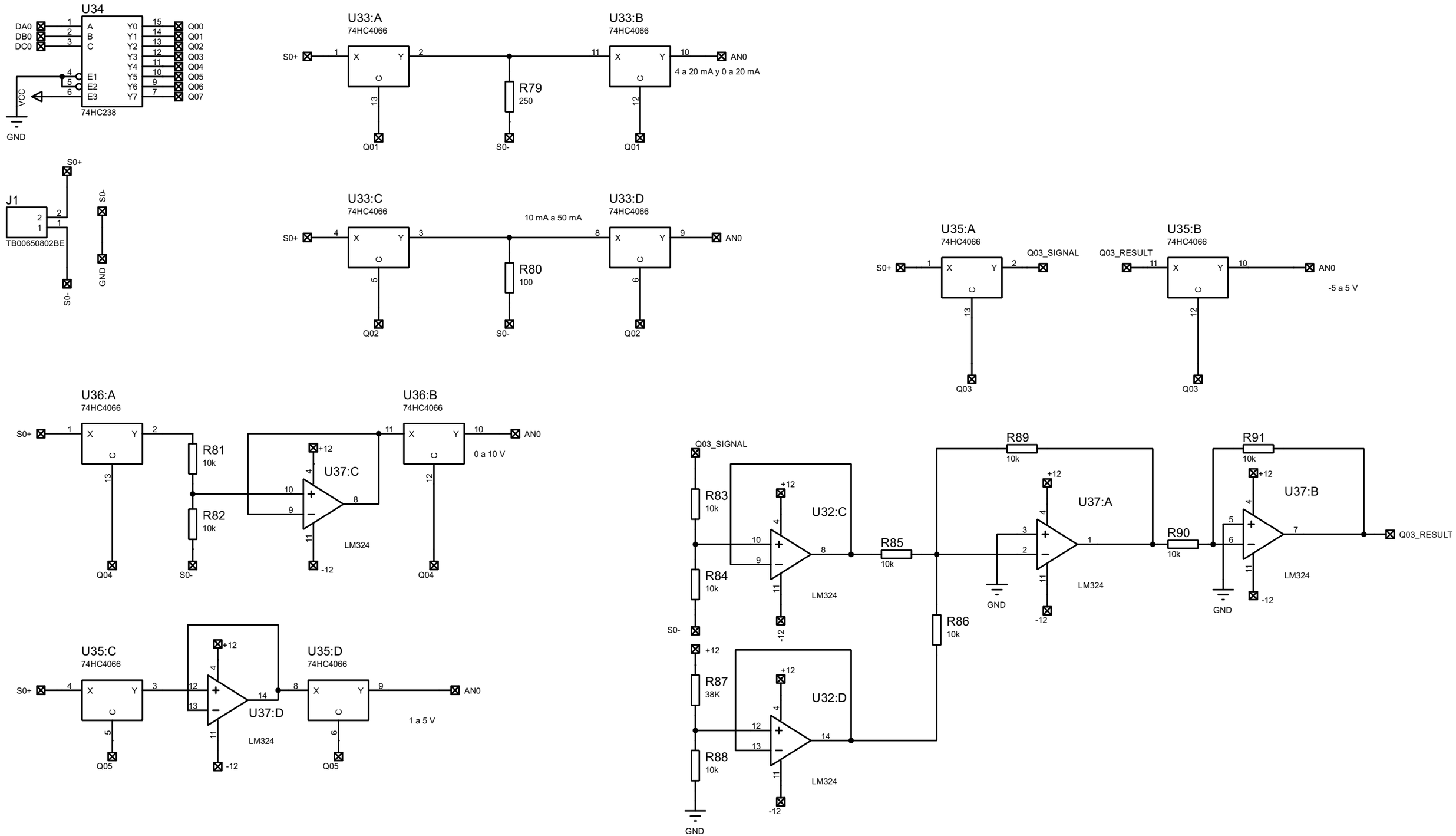

Miguel Freytes CI: 27.919.861 Tel: +58 424 4097030

Email: **miguelfreytes09@gmail.com**

Unidad Integrada de Adquisición de Datos

Requisito para optar al título de Ingeniero Electrónico

Sheet 2 Of 10 *REVISION 1.0* *miércoles, 4 de mayo de 2022*

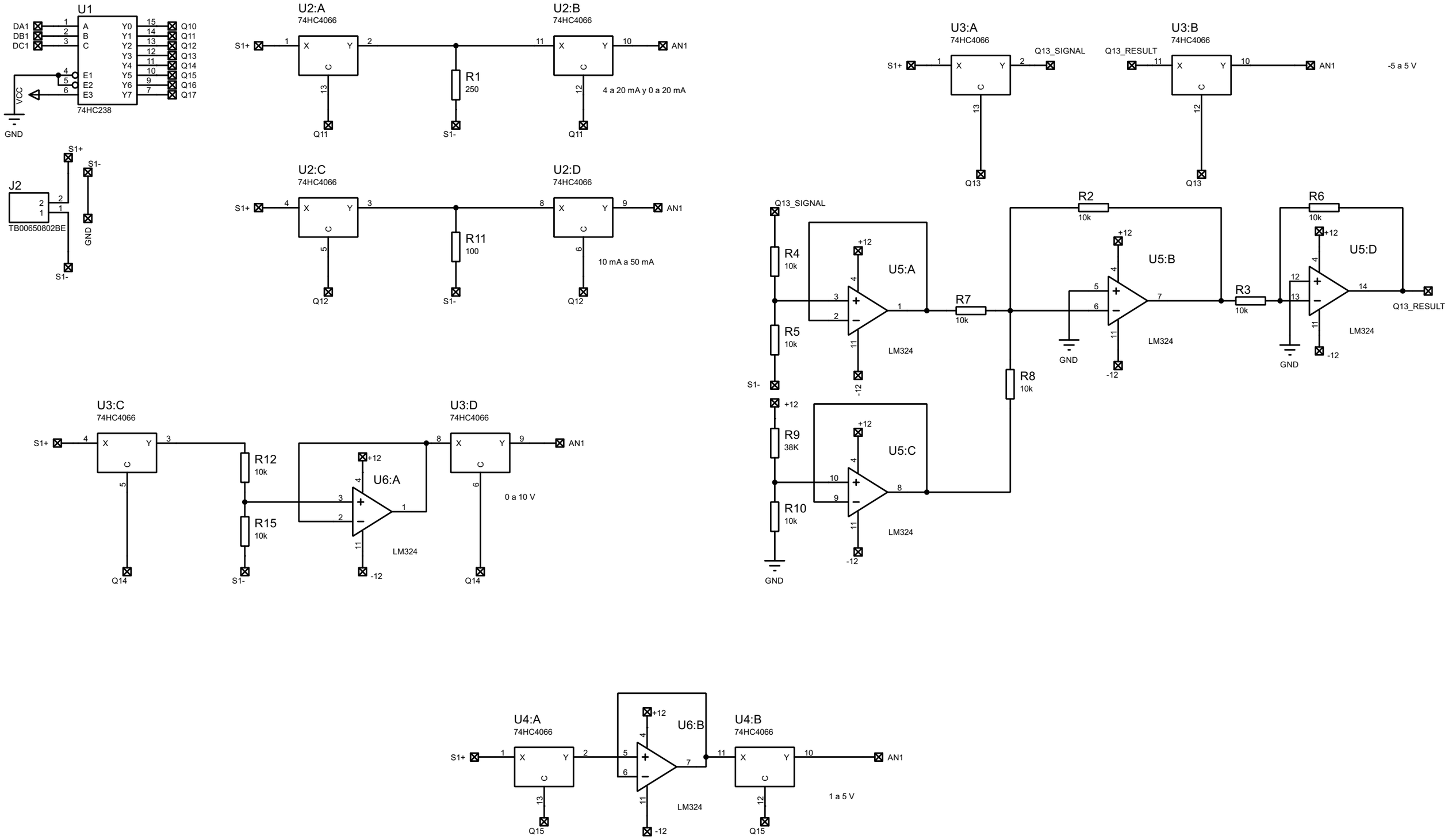

Miguel Freytes CI: 27.919.861 Tel: +58 424 4097030

Email: miguelfreytes09@gmail.com

Unidad Integrada de Adquisición de Datos

Requisito para optar al título de Ingeniero Electrónico

 REVISION 1.0 *miércoles, 4 de mayo de 2022*

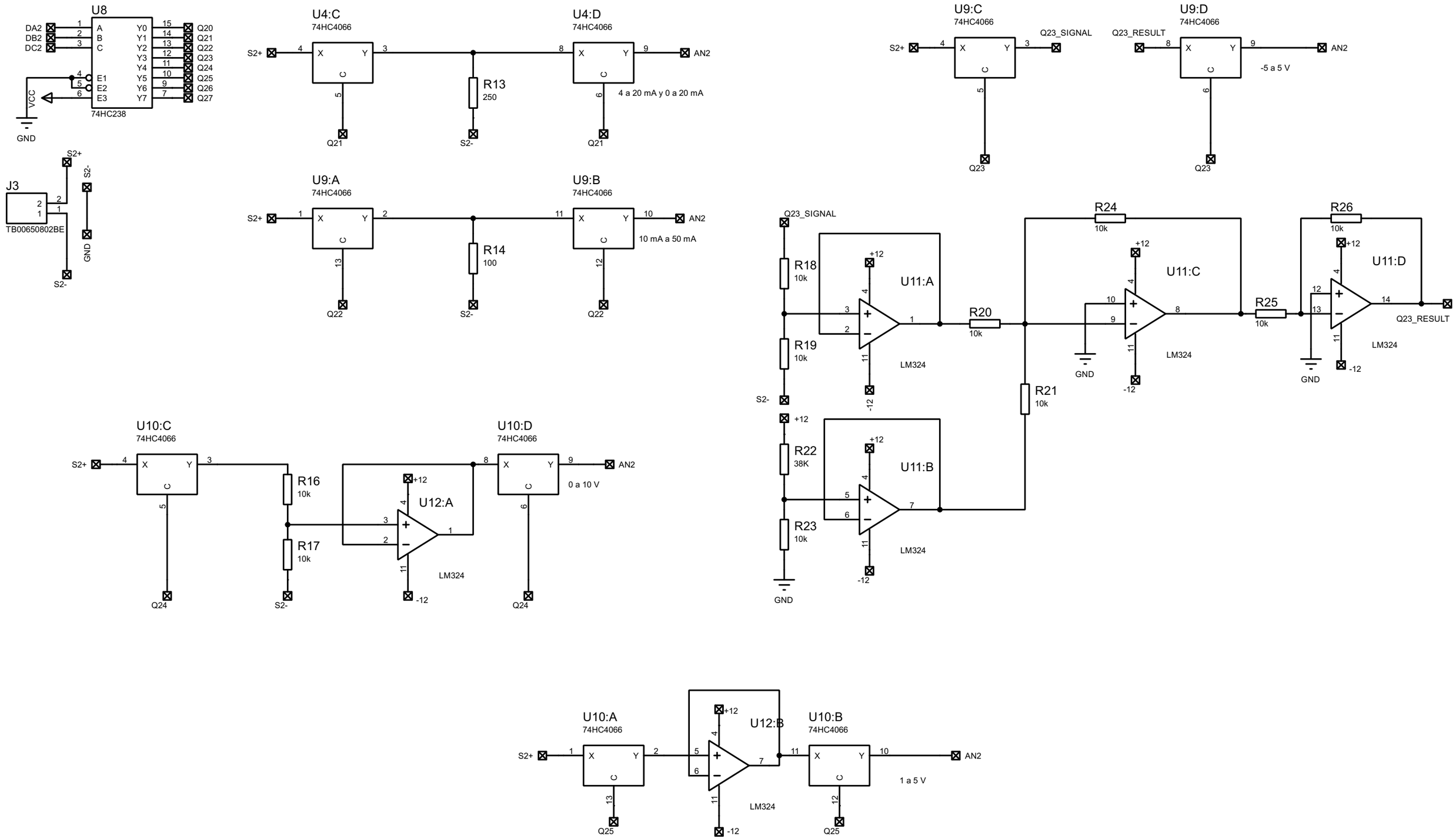

Miguel Freytes CI: 27.919.861 Tel: +58 424 4097030

Email: miguelfreytes09@gmail.com

Unidad Integrada de Adquisición de Datos

Requisito para optar al título de Ingeniero Electrónico

Sheet 4 Of 10 *REVISION 1.0* *miércoles, 4 de mayo de 2022*

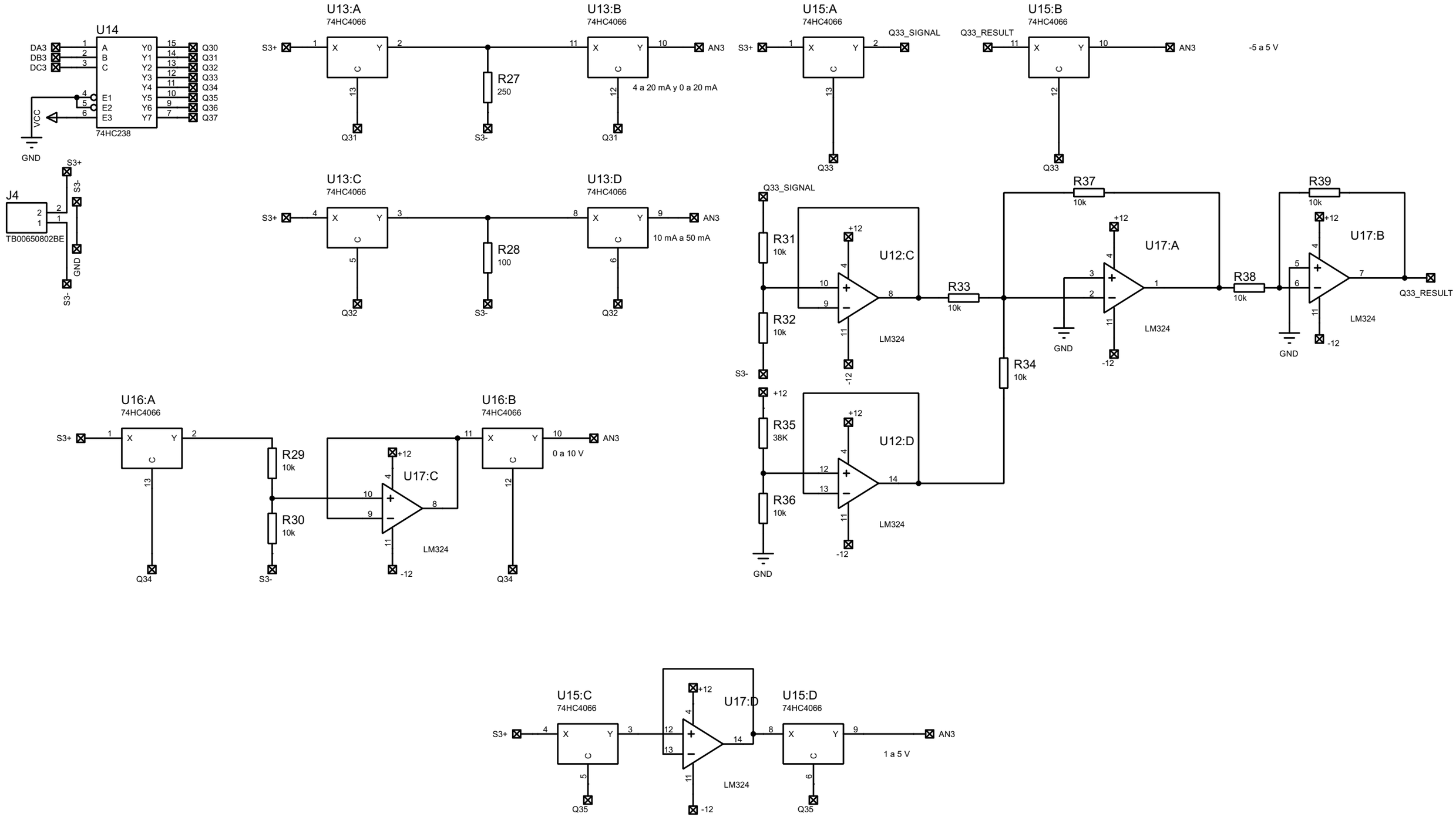

Miguel Freytes CI: 27.919.861 Tel: +58 424 4097030

Email: **miguelfreytes09@gmail.com**

Unidad Integrada de Adquisición de Datos

Requisito para optar al título de Ingeniero Electrónico

Sheet 5 Of 10 *REVISION 1.0* *miércoles, 4 de mayo de 2022*

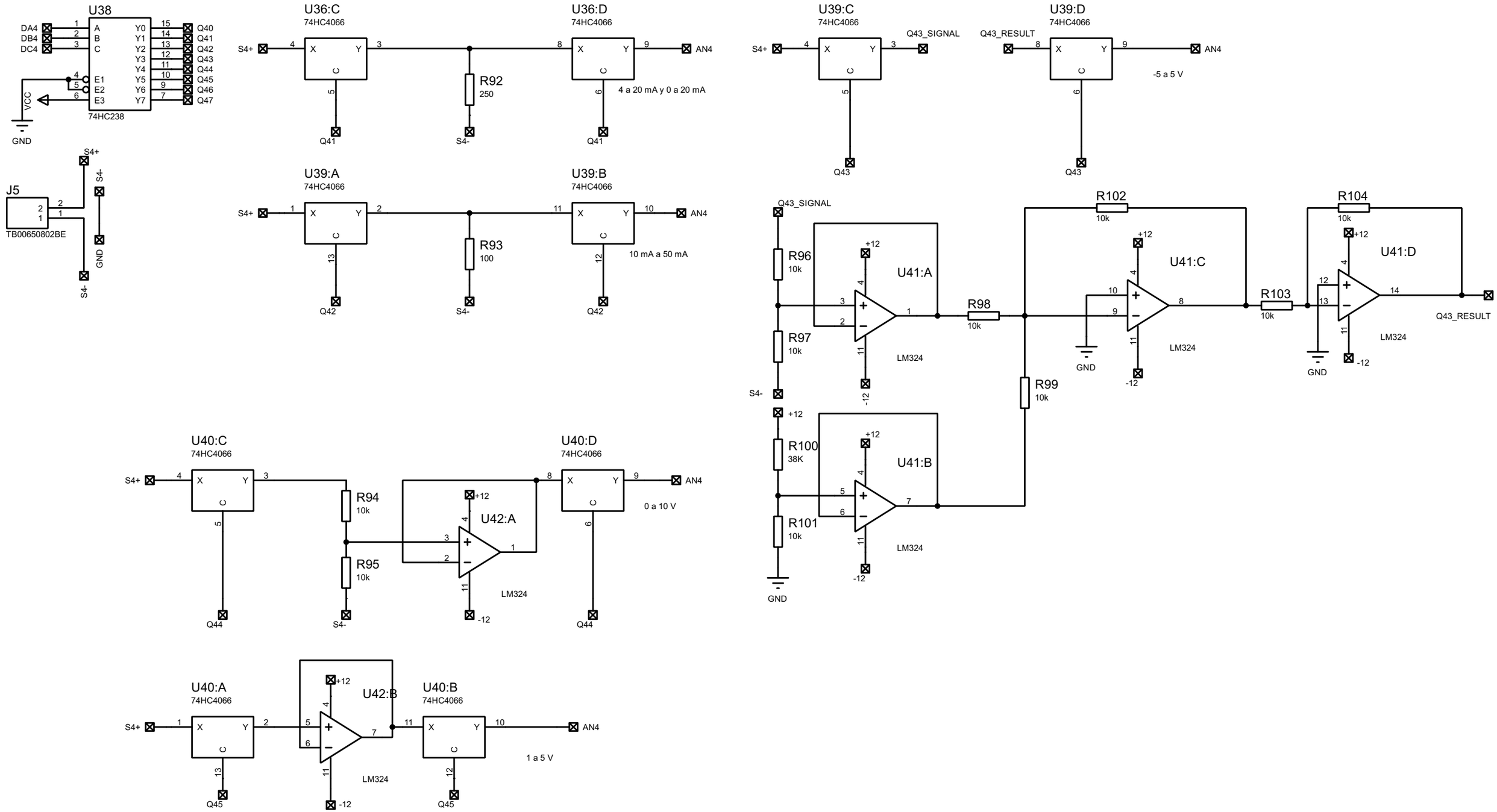

Miguel Freytes CI: 27.919.861 Tel: +58 424 4097030

Email: miguelfreytes09@gmail.com

Unidad Integrada de Adquisición de Datos

Requisito para optar al título de Ingeniero Electrónico

Sheet 6 Of 10 *REVISION 1.0* *miércoles, 4 de mayo de 2022*

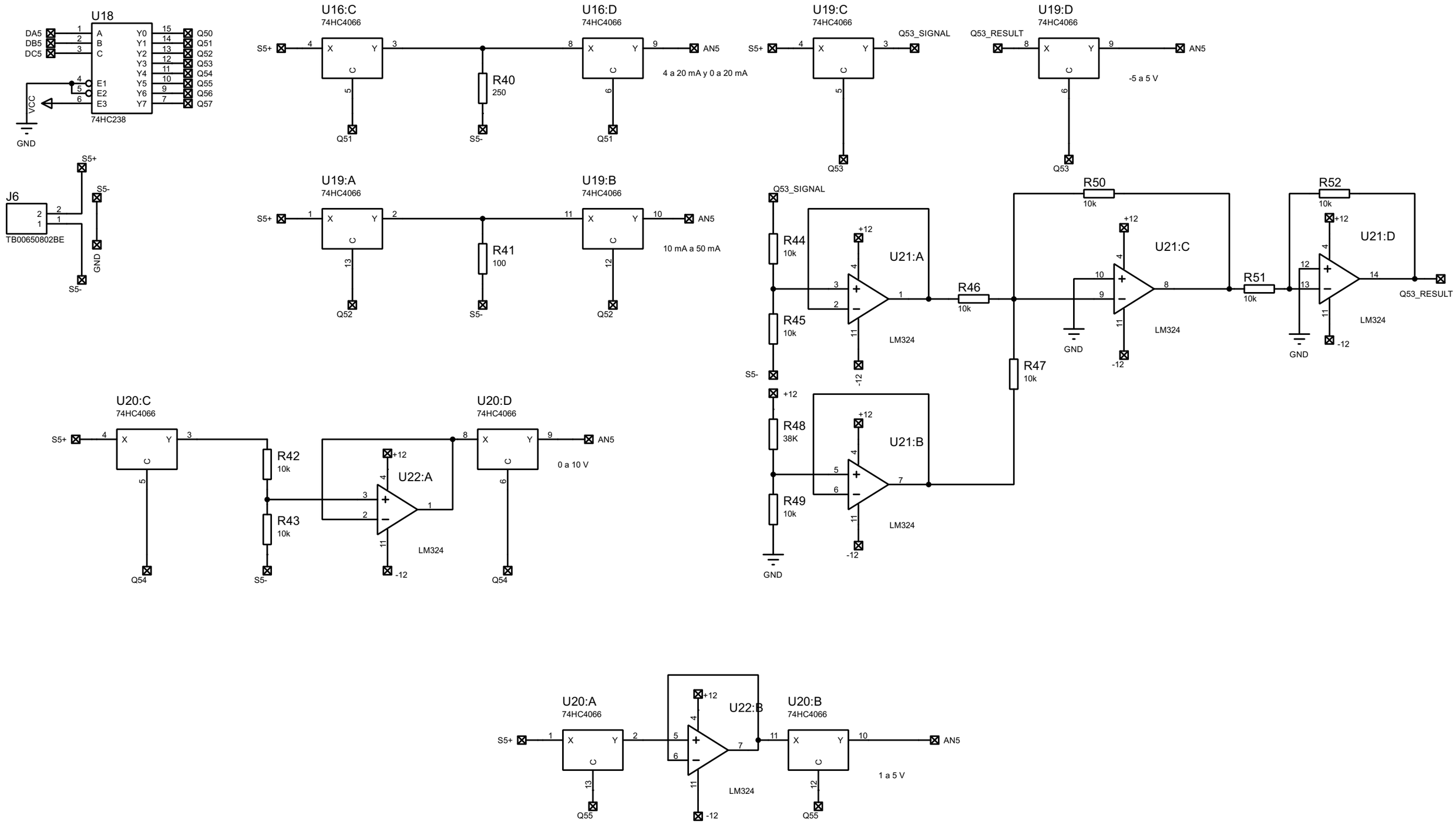

Miguel Freytes CI: 27.919.861 Tel: +58 424 4097030

Email: **miguelfreytes09@gmail.com**

Unidad Integrada de Adquisición de Datos

Requisito para optar al título de Ingeniero Electrónico

Sheet 7 Of 10 *REVISION 1.0* *miércoles, 4 de mayo de 2022*

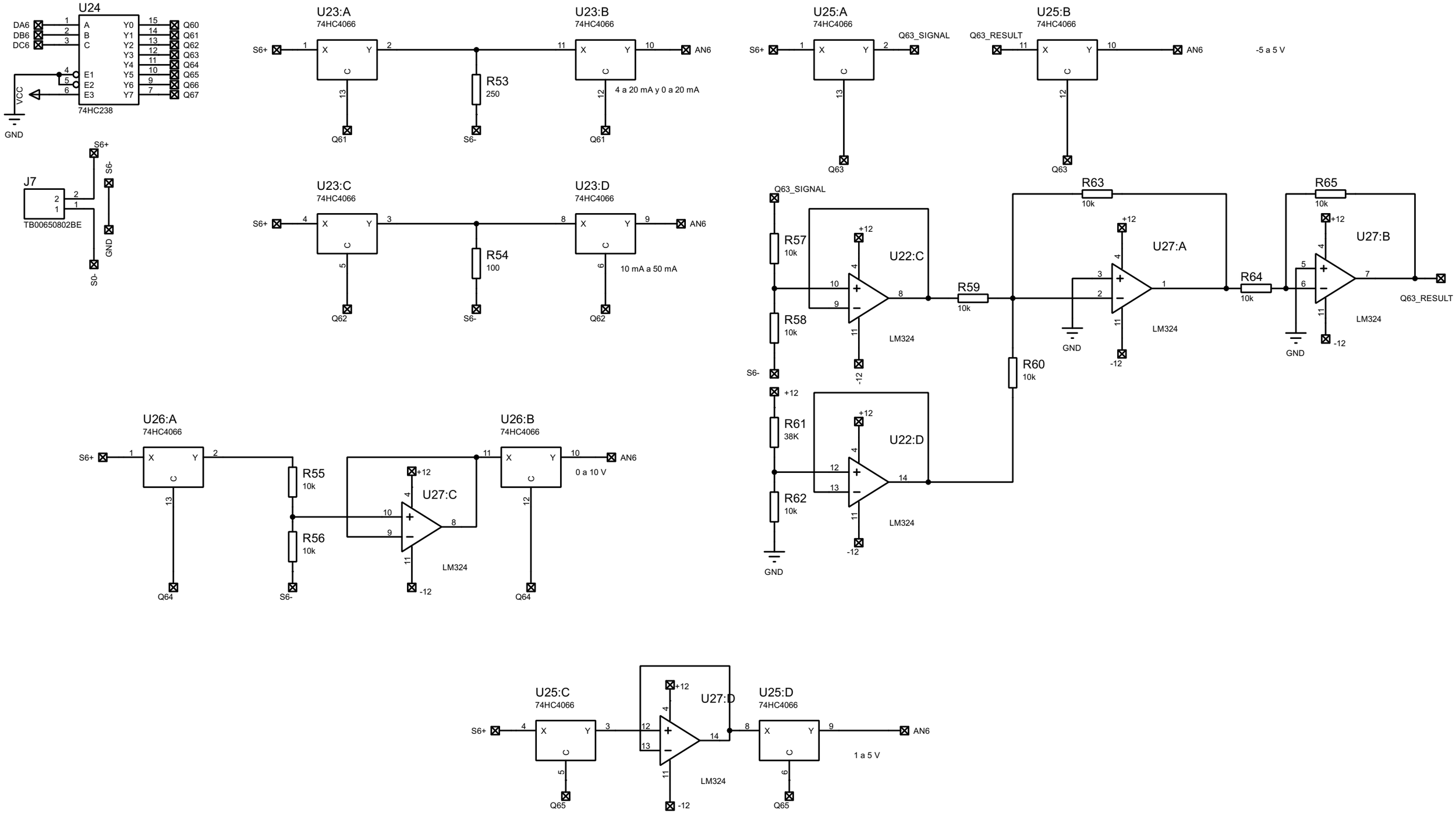

Miguel Freytes CI: 27.919.861 Tel: +58 424 4097030

Email: **miguelfreytes09@gmail.com**

Unidad Integrada de Adquisición de Datos

Requisito para optar al título de Ingeniero Electrónico

Sheet 8 Of 10 *REVISION 1.0* *miércoles, 4 de mayo de 2022*

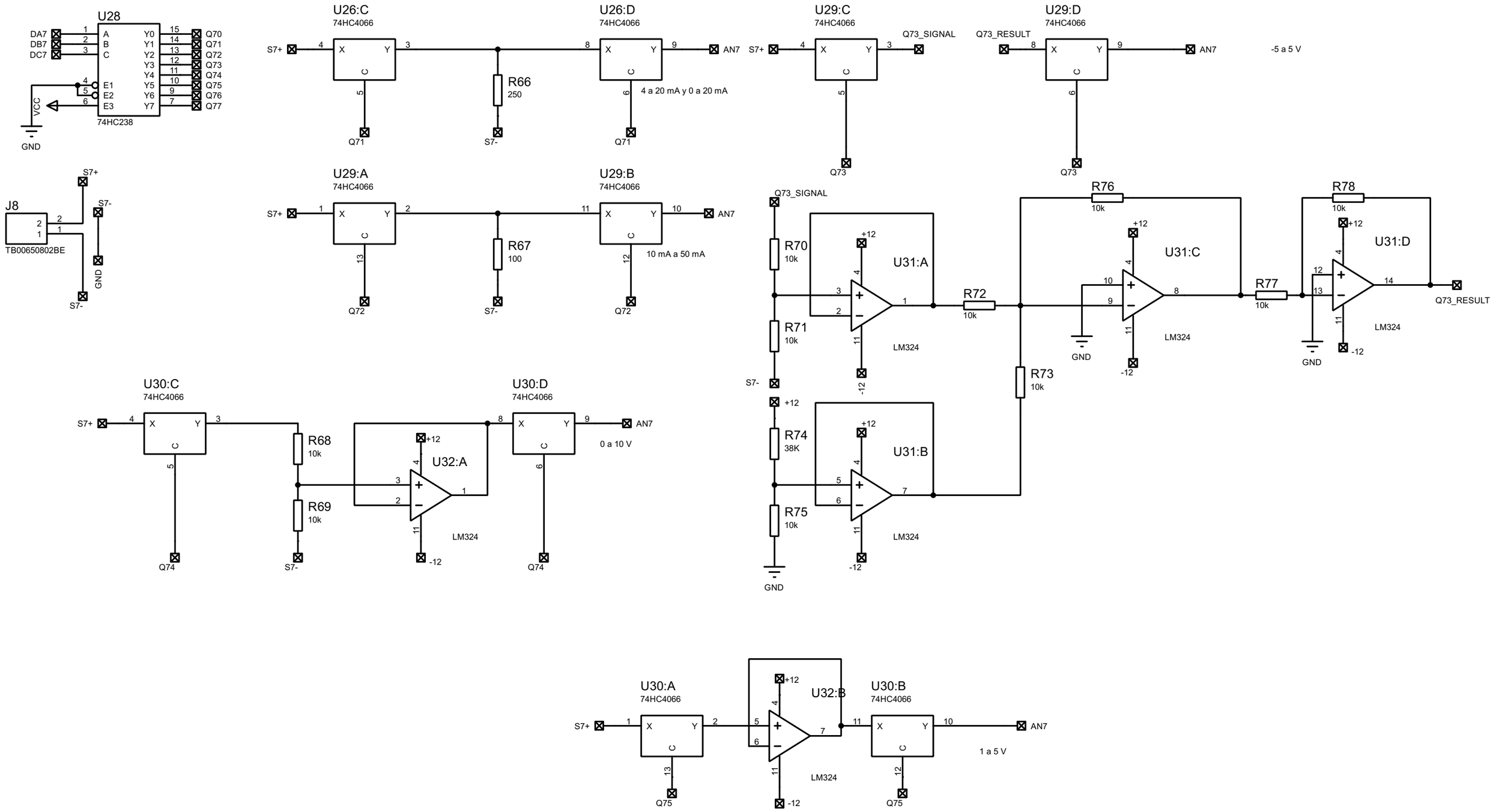

Miguel Freytes CI: 27.919.861 Tel: +58 424 4097030

Email: miguelfreytes09@gmail.com

Unidad Integrada de Adquisición de Datos

Requisito para optar al título de Ingeniero Electrónico

Sheet 9 Of 10 *REVISION 1.0* *miércoles, 4 de mayo de 2022*

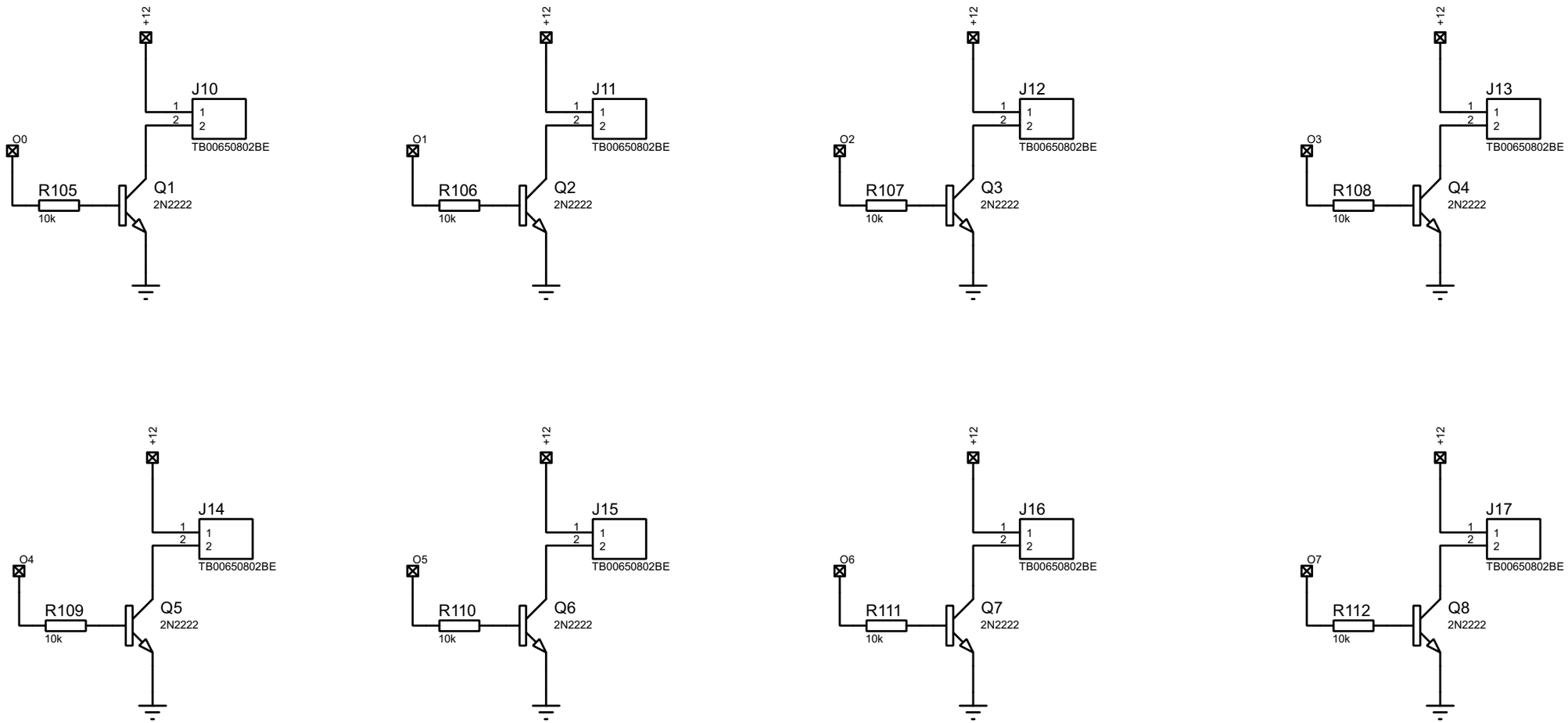

Miguel Freytes CI: 27.919.861 Tel: +58 424 4097030

Email: miguelfreytes09@gmail.com

Unidad Integrada de Adquisición de Datos

Requisito para optar al título de Ingeniero Electrónico

Sheet 10 Of 10 *REVISION 1.0* *miércoles, 4 de mayo de 2022*