BLACK SOLID

黑固遇见煤油灯

MEET Ultra

黑固「MEET Ultra」アイロンストーブ型の灯油ランプです

使用说明书

OPERATION INSTRUCTION

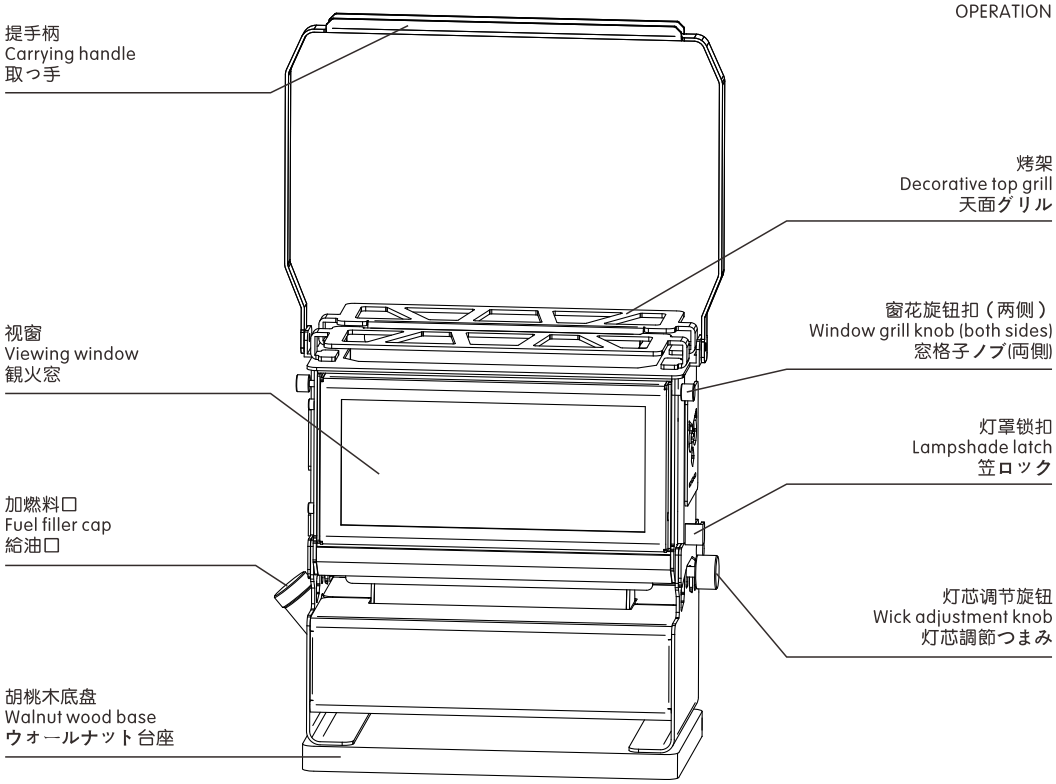

产品介绍 Product Presentation

黑固遇见煤油灯，采用不锈钢搭配胡桃木底座，金属与木质碰撞尽显质感。钣金工艺打造，净重2.68kg，兼顾质感与便携。350ml 油箱，续航约7小时，适配煤油灯油、白色透明酥油。可更换多样窗花，多面观火设计，防风结构搭配可调火力，实用又浪漫。既能烧水煮茶、简易煎制牛排，又能营造氛围感，适配露营、书房、茶室、餐厅等多元场景，点亮生活每一处诗意瞬间。

The BLACKSOLID MEET Ultra is a kerosene lantern where rugged stainless steel meets warm walnut wood — a striking combination of metal and natural grain. Precision sheet-metal construction keeps the weight at just 2.68 kg (5.9 lb), making it easy to carry without sacrificing build quality.

The 350 ml fuel tank runs approximately 7 hours on a single fill, compatible with K-1 kerosene or clear liquid paraffin lamp oil. Interchangeable window grilles let you personalize the look, while the multi-sided flame-viewing design and windproof structure with adjustable flame output make it as practical as it is beautiful.

Whether you're boiling water, brewing coffee, searing a steak, or simply setting the mood, the MEET Ultra fits right in — at the campsite, the home office, a tea corner, or the dining table. A lantern that turns everyday moments into something worth remembering.

BLACKSOLID MEET Ultra は、アイロンストーブ型の灯油ランプです。ステンレスとウォールナット材を組み合わせた灯油ランプです。金属の無骨さと木目の温かみが融合し、置くだけで空間に存在感をもたらします。

板金加工による精密な作りで、本体重量はわずか2.68 kg。質感と携帯性を高い次元で両立しています。350 mlのタンクは一度の給油で約7時間の連続使用が可能。燃料はホームセンターで手軽に入手できる白灯油（JIS K 2203適合品）に対応しています。

窓格子は複数のデザインから付け替え可能。多面から炎を楽しめる設計と防風構造、無段階の火力調節を備え、実用性とインテリア性を兼ね備えています。お湯沸かしやお茶、簡単な調理はもちろん、雰囲気づくりにも活躍します。キャンプ・書斎・茶室・レストランなど、さまざまなシーンで灯りとぬくもりを届けます。

注意事项 Matters Need Attention

注意:请勿试图拆卸或改装本产品。不遵守本手册中的说明和警告, 可能会导致火灾、财产损失、伤亡。
Note: Do not attempt to disassemble or modify this product. Failure to follow the instructions and warnings in this manual may result in fire, property damage, and injury.

【一】 燃料使用规范

◆燃料选择：本产品灯芯宽度为12cm，须使用流动性强的精制煤油（灯用煤油），市售清澈无色煤油均可使用。严禁使用汽油、酒精、油漆稀释剂、有色煤油或任何易燃溶剂；亦严禁使用石蜡灯油（Paraffin Oil）——其粘度过高，无法通过宽芯毛细作用正常输油，会导致灯芯积碳损坏。

◆灯芯预处理：加注燃料后，须等待灯芯完全浸透至少15分钟，严禁灯芯未浸透状态下直接点燃，避免损坏灯芯引发危险。

◆预热操作：点燃后，灯芯需要预热约10分钟，灯芯列温度稳定后，将火焰调节至标准高度。预热期间火焰略微增大属正常现象。

◆燃料储存：产品容器并非完全密封，使用后剩余燃料必须转移至专用密封容器保存，防止渗漏和潜在安全事故。

【二】 核心安全事项

◆高温防烫：燃烧过程中，视窗玻璃、灯罩、灯盖及金属框架均会变得极热，全程严禁皮肤直接接触；安装、调节或移动过程中，请务必佩戴耐热手套。

◆周围环境：燃烧区域周围不得堆放可燃及易爆或对热敏感的物品；放置或悬挂时，选择坚固的耐热位置，远离儿童可触及的区域；禁止在户外风力较大区域、雨中或高湿度环境下使用。请远离窗帘、纸张、木材、衣物等可燃材料，四周保持至少50cm的安全距离。

◆放置与移动：使用、运输及移动过程中，煤油灯须保持水平放置，严禁在点燃状态下倾斜或撞击，请放置在稳固、不可燃的平坦表面上。

◆密闭空间：严禁在密闭或通风不良空间内使用（如帐篷、车内、储藏间等），一氧化碳积聚可能导致人员死亡；确保良好通风，严禁在无人看管的情况下持续燃烧，离开房间或就寝前请确保油灯已完全熄灭。

◆熄灭确认：停止使用后，请反复确认灯芯火焰已完全熄灭后再离开；请使用灭火帽或将灯芯完全旋低来熄火，严禁用嘴吹灭——吹灭可能导致高温玻璃灯罩破裂。

【三】 日常维护保养

◆使用完毕产品完全冷却后，用干布擦拭表面油污，保持清洁。

◆灯体有明显脏污时，使用去脂湿纸巾轻轻擦拭清洁。清洁玻璃灯罩前须等待完全冷却（至少30分钟），切勿将热玻璃浸入水中，温差过大会导致玻璃破裂。

◆燃烧时产生少量黑烟及碳沉积属正常现象，定期清理即可。灯芯出现发黑、变形或火焰不稳定时，请及时更换灯芯。

【I.】 Fuel Use Regulations

Fuel Selection: This lamp has a 12 cm (4.7") wide flat wick and requires a thin, free-flowing kerosene-based fuel. Use only clear, unscented K-1 kerosene or kerosene-based clear lamp oil (flash point 124 – 150° F / 51 – 66° C). Do NOT use pure paraffin oil or "ultra-pure" lamp oil — their high viscosity prevents proper capillary action in wide-wick lamps, causing the wick to clog and char. Never use gasoline, alcohol, paint thinner, red-dyed kerosene, or scented oils.

Wick Pre-treatment: After refilling the fuel, wait for at least 15 minutes for the kerosene to fully soak the wick. It is strictly forbidden to light the wick before it is fully soaked to avoid damaging the wick and causing danger.

Pre-heating Operation: After lighting, the wick needs to be preheated for about 10 minutes. It is normal for the flame to slightly increase in size during the preheating period. Once the wick column reaches a constant temperature, adjust the flame to the standard height.

Fuel Storage: The fuel container of the product is not completely sealed. After use, the remaining fuel must be transferred to a dedicated sealed container to prevent leakage and potential safety incidents.

【II.】 Core Safety Matters

High Temperature Burns: During the burning process, the fire viewing window, glass cover, lamp cap, and metal frame will all become very hot. Throughout the process, direct skin contact is strictly prohibited. When installing, adjusting, or moving, be sure to wear heat-resistant gloves.

Environmental Control: Do not stack flammable and explosive or heat-sensitive items around the burning area. When hanging or placing, choose a solid and heat-resistant location and keep it away from areas accessible to children. Do not use in outdoor wind areas, under rain, or in high-humidity environments. Keep away from flammable materials; maintain a minimum clearance of 50 cm (20 in) on all sides.

Placement and Movement: During use, transportation, and movement, the kerosene lamp must be kept level. It is strictly forbidden to tilt or bump it while lit. Place only on a stable, non-combustible, flat surface.

Use in Enclosed Spaces: NEVER use in a sealed or poorly ventilated space (tents, vehicles, closets) — carbon monoxide accumulation may cause death. Ensure good ventilation. Never leave a burning lamp unattended. Extinguish completely before leaving the room or going to sleep.

Flame Extinguishing Confirmation: After stopping use, repeatedly confirm that the wick flame is completely extinguished before leaving. Use the extinguisher cap or lower the wick fully — never extinguish by blowing, as blowing may shatter the hot glass chimney.

【III.】 Daily Maintenance and Care

After use, allow the product to cool completely. Wipe the surface oil stains with a dry cloth to keep it clean.

When there is obvious dirt on the lamp body, use a degreasing wet wipe to gently clean it. Allow the glass chimney to cool completely (at least 30 minutes) before cleaning. Do not immerse a hot chimney in water; sudden temperature changes may cause it to crack.

The production of black smoke and carbon deposits during kerosene combustion is a normal physical phenomenon and not a quality issue. Regular cleaning is sufficient. Replace the wick when it becomes blackened, uneven, or produces an irregular flame.

【【燃料の使い方ポイント】】

燃料選択：本製品の芯幅は12cmと大型のため、流動性の高い燃料が必要です。ガソリンスタンドやホームセンターで購入できる白灯油（1号灯油）をご使用ください。アウトドアショップで販売されているランタン用パラフィンオイルは粘度が高く、太芯では毛細管作用が正しく働かず芯が詰まる原因となるため使用不可です。ガソリン　アルコール　シンナー　着色灯油　白ガソリンは絶対に使用しないでください。※白灯油と白ガソリンは全く別物です。白ガソリンを誤って入れると点火時に大変危険です。

芯の前処理：給油後、灯油が芯に完全に染み込むまで少なくとも15分間待ってください。芯が十分に浸透していない状態での点火は厳禁です。芯の損傷や危険を引き起こす恐れがあります。

予熱操作：点火後、芯は約10分間予熱が必要です。予熱中に炎が少し大きくなるのは正常な現象です。芯柱の温度が安定したら、炎を標準の高さに調整してください。

燃料の保管：製品の容器は完全に密閉されていないため、使用後の残った燃料は専用の密閉容器に移して保管し、漏れや安全事故を防いでください。

【【安全ルール大事なこと】】

高温注意：燃焼過程では、火見窓のガラス　笠　ランプキャップ　金属フレームすべてが非常に高温になります。全過程において素肌の直接接触は厳禁です。取り付け　調整　移動の際は必ず耐熱グローブを着用してください。

周囲の環境：燃焼区域の周囲に可燃物　爆発物　熱に敏感なものを置かないでください。設置　吊り下げの際は、子どもの手の届かない安定した耐熱性の場所を選んでください。屋外の風の強い場所　雨中　高湿度環境での使用は禁止です。カーテン　紙　木材　衣類など可燃物から四方50cm以上の間隔を保ってください。

設置と移動：使用中　運搬中　移動中は水平を保ち、点火中に傾けたりぶつけたりすることは厳禁です。安定した不燃性の平面に設置してください。

密閉空間での使用：密閉または換気の悪い空間（テント　車内　押し入れ等）での使用は絶対にしないでください。一酸化炭素の蓄積により死亡する危険があります。十分な換気を確保し、燃焼中はその場を離れないでください。外出　就寝前には必ず完全に消火してください。

消火の確認：使用後は、芯の炎が完全に消えていることを繰り返し確認してから離れてください。消火キャップを使用するか芯を完全に下げて消火してください。口で吹いて消火しないでください——熱いガラスホヤが破損する恐れがあります。

【【お手入れのコツ】】

使用後は完全に冷めるまで待ち、乾いた布で表面の油汚れを拭き取りましょう。

本体に汚れが目立つ場合は、油とりシートで優しく拭いてください。ガラスホヤは完全に冷えてから（30分以上）お手入れをしてください。熱いうちに水につけると急冷によりホヤが割れる恐れがあります。

灯油を燃やすと黒煙やすすが出るのは正常な現象であり、品質の問題ではありません。定期的に掃除すれば大丈夫です。芯が黒くなったり炎が不安定になったりした場合は芯を交換してください。

产品使用 Product Usage

①产品加燃烧操作
Product Filling and Ignition
製品に燃焼能を追加

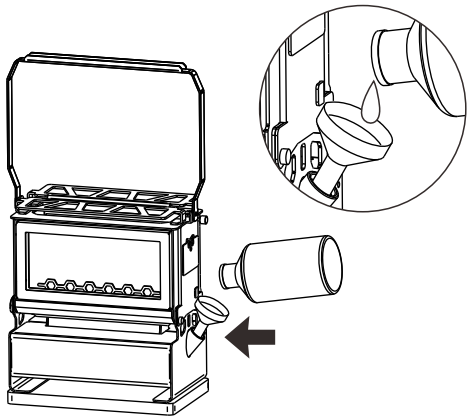

◆燃料口仅接受精制煤油（灯用煤油），严禁使用石蜡灯油或其他燃料。

◆Use only clear, unscented K-1 kerosene or kerosene-based clear lamp oil. Do NOT use pure paraffin oil — it clogs wide wicks.

◆白灯油（1号灯油）のみ使用可。ランタン用パラフィンオイルは太芯に不適のため使用不可。

②灯芯使用事项
Wick Usage Instructions
灯芯の取扱い注意

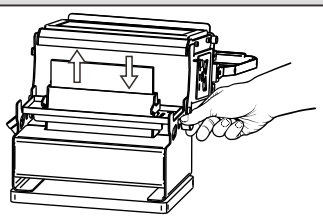

◆使用时灯芯高度不要过低，避免灯芯掉落到油箱底部。

◆Wick height should not be too low to prevent it from falling to the bottom of the fuel tank.

◆灯芯の高さが低すぎないようにし、タンクの底に落ちないようにしてください。

③点燃灯芯操作
Wick Ignition Operation
灯芯を点ける操作

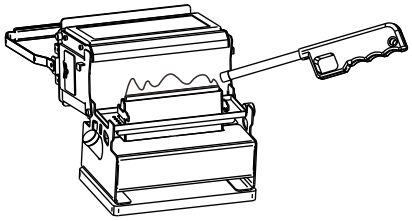

◆使用时灯芯高度建议不超过2cm，避免产生过多黑烟积碳。

◆During use, do not set the wick height above 2 cm to avoid excessive black smoke and carbon deposits.

◆使用時は灯芯の高さを2cm以下にすることをおすすめします。過剰な黒煙やすすの発生を防ぐためです。