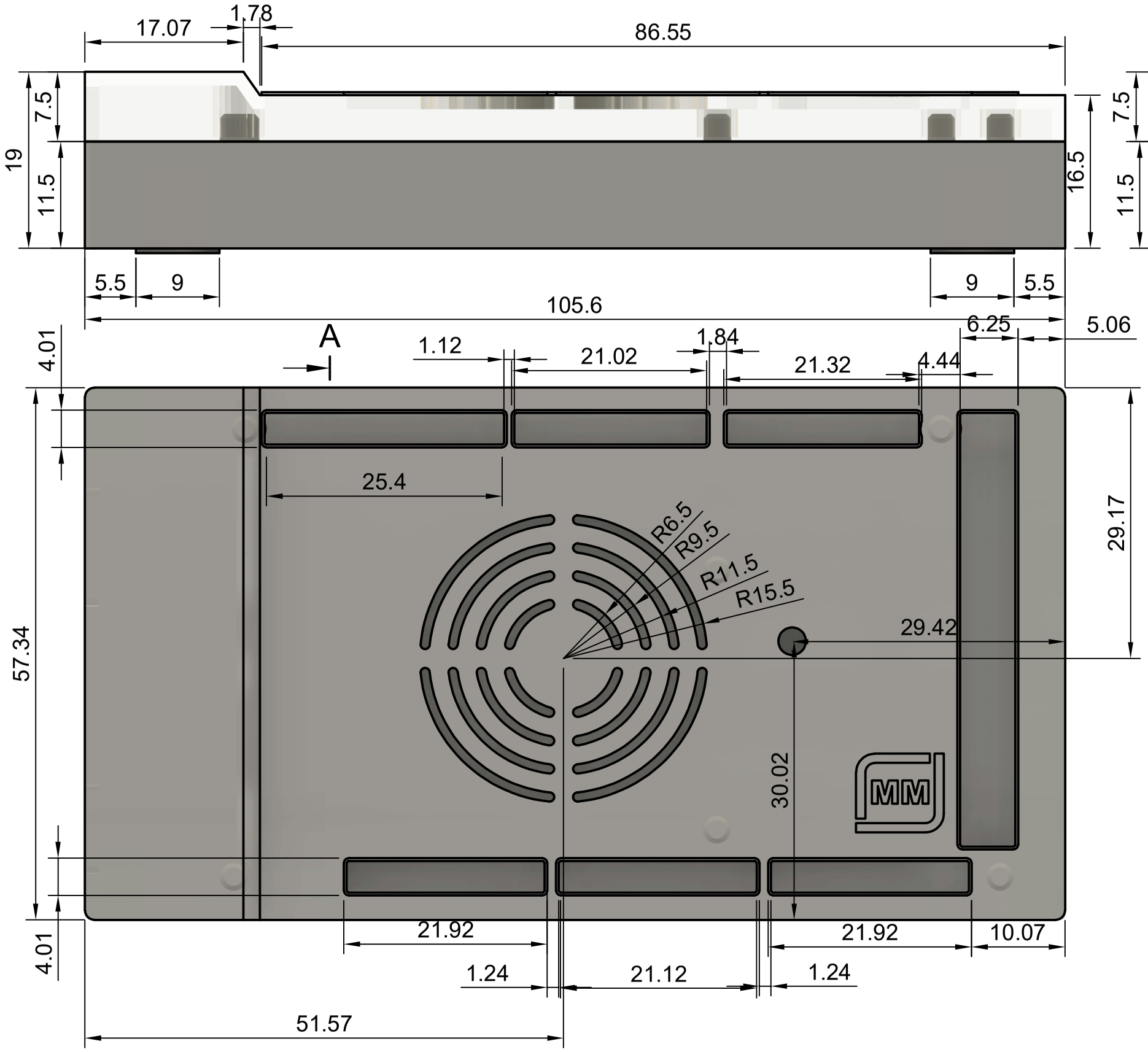

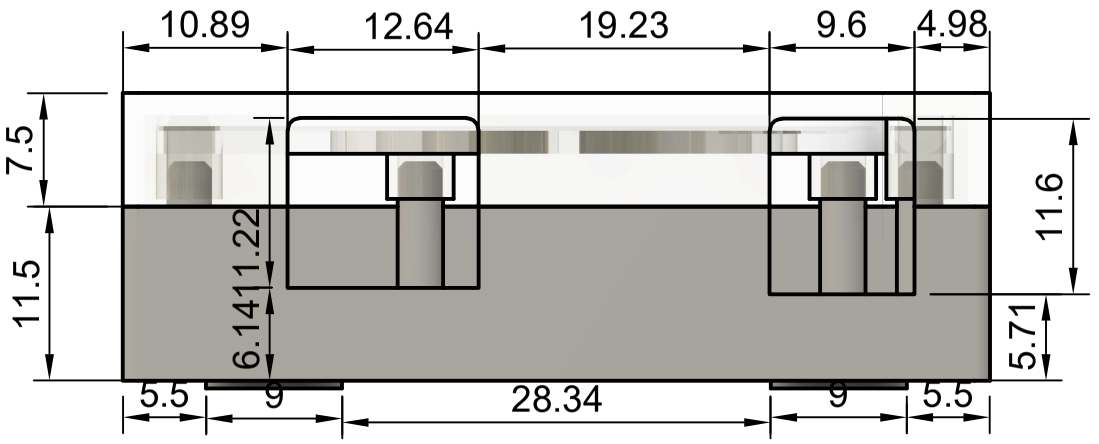

CORTE
A-A (2:1)

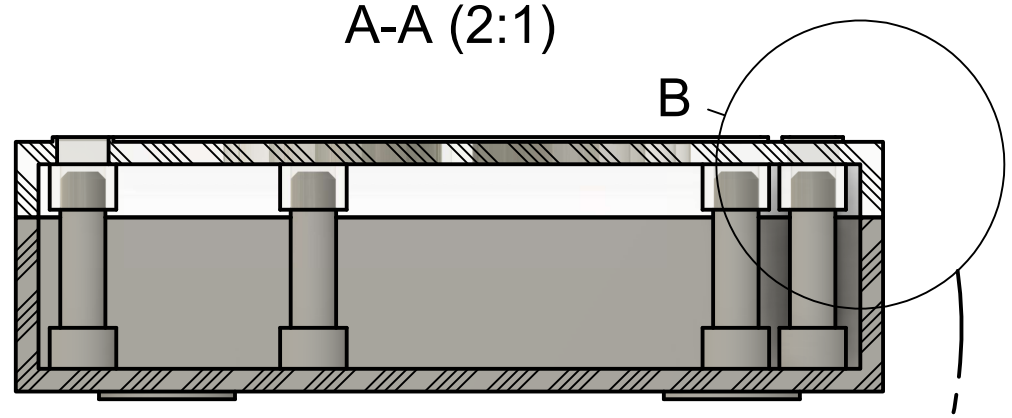

DETALHE
B (4:1)

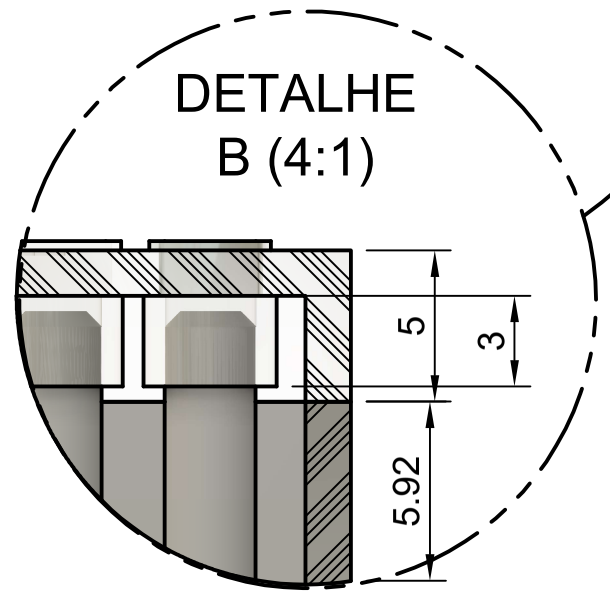

IFPB	PROJETO PROJEÇÕES		VISTO	
	DISCIPLINA DESENHO ASSISTIDO	PROFESSOR RONNIE CUNHA	DATA 29/08	NOTA
	ALUNO MICAEL MARQUES R SILVA	RUBRICA	DES. 03	ESC. 2:1