LED

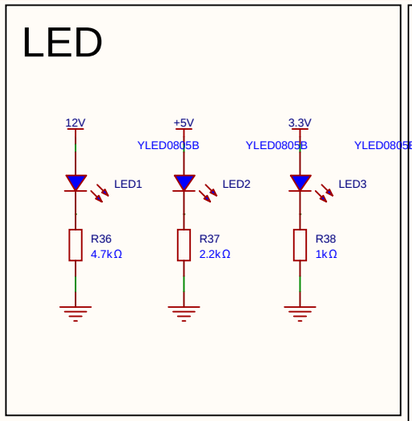

Raspi

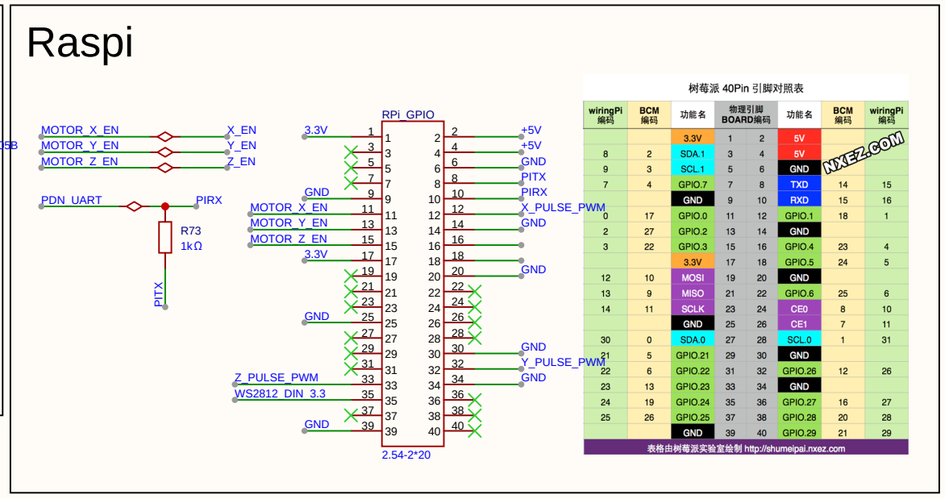

Modification: Using 4-channel hardware PWM to control the motor PULSE and WS2812
October 3, 2025

Motor Drivers

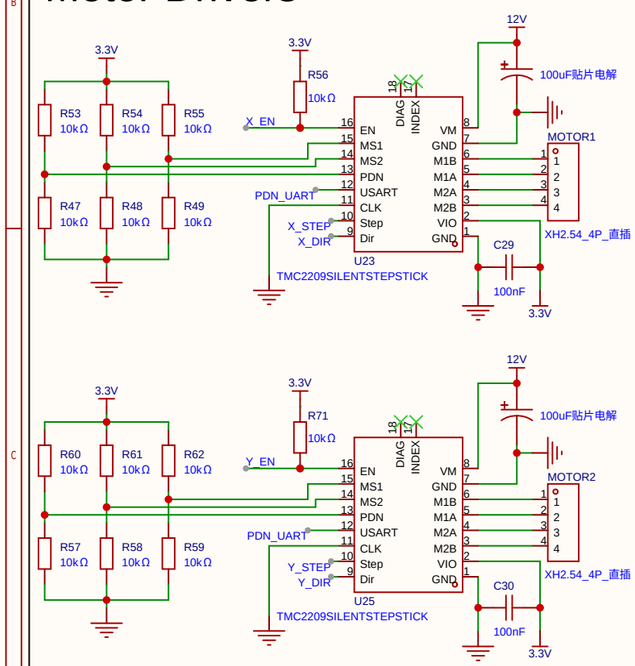

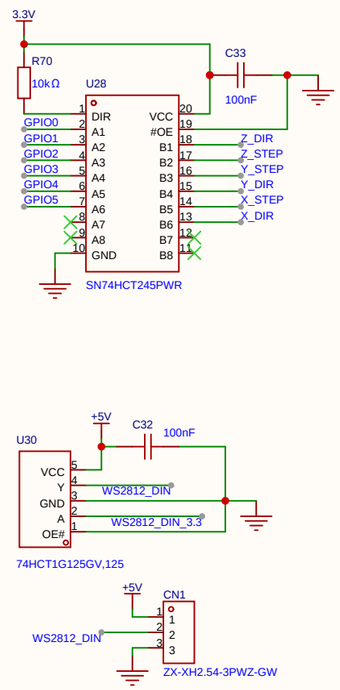

Power

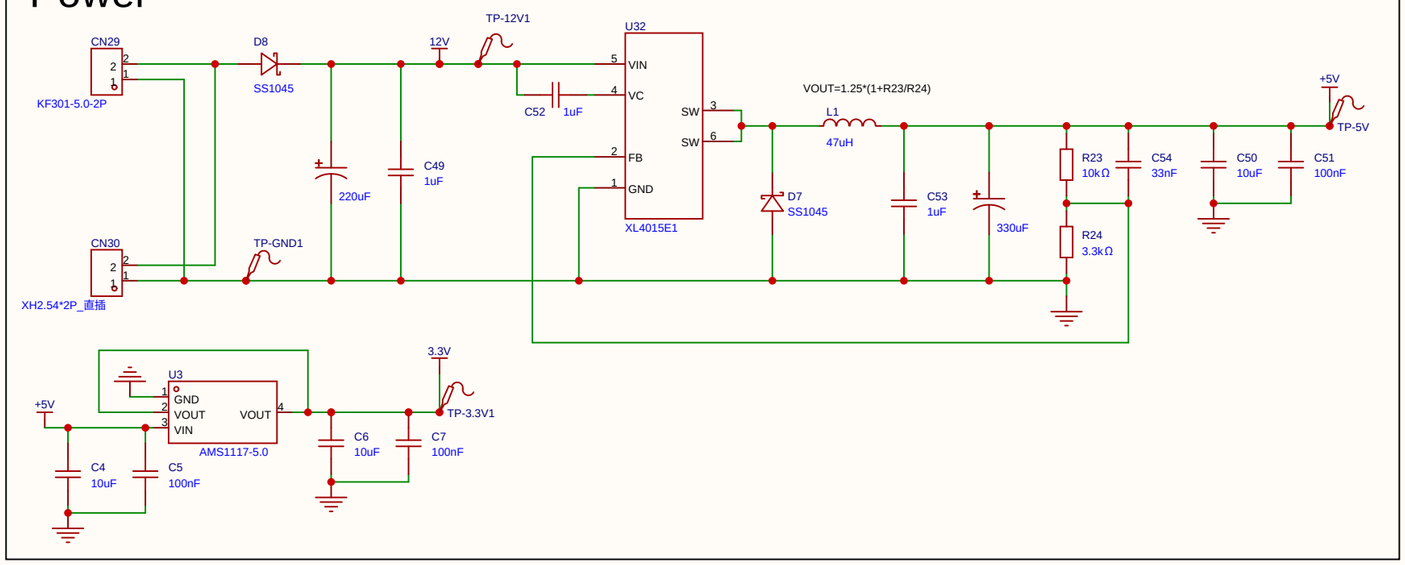

原理图	Schematic3	创建日期	2025-09-24
		更新日期	2026-03-29
板子	主控板_2w	图页	P1
绘制	时差培养箱		
审阅			
	版本	尺寸	页 1 共 1
嘉立创EDA	2.0	A4	YuYuan