VISTE

SEZIONE

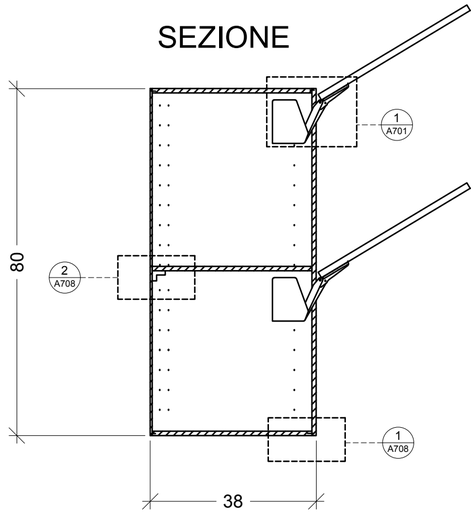

FRONTALE

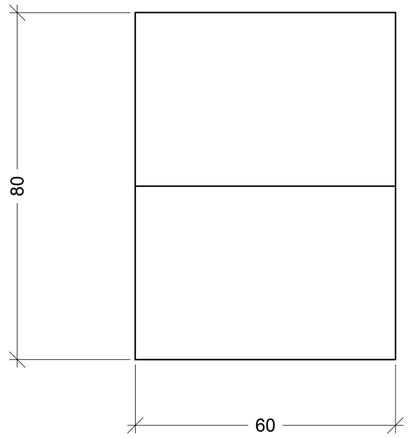

DALL'ALTO

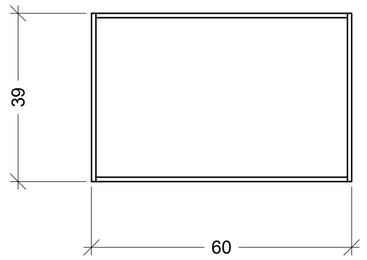

ABACO

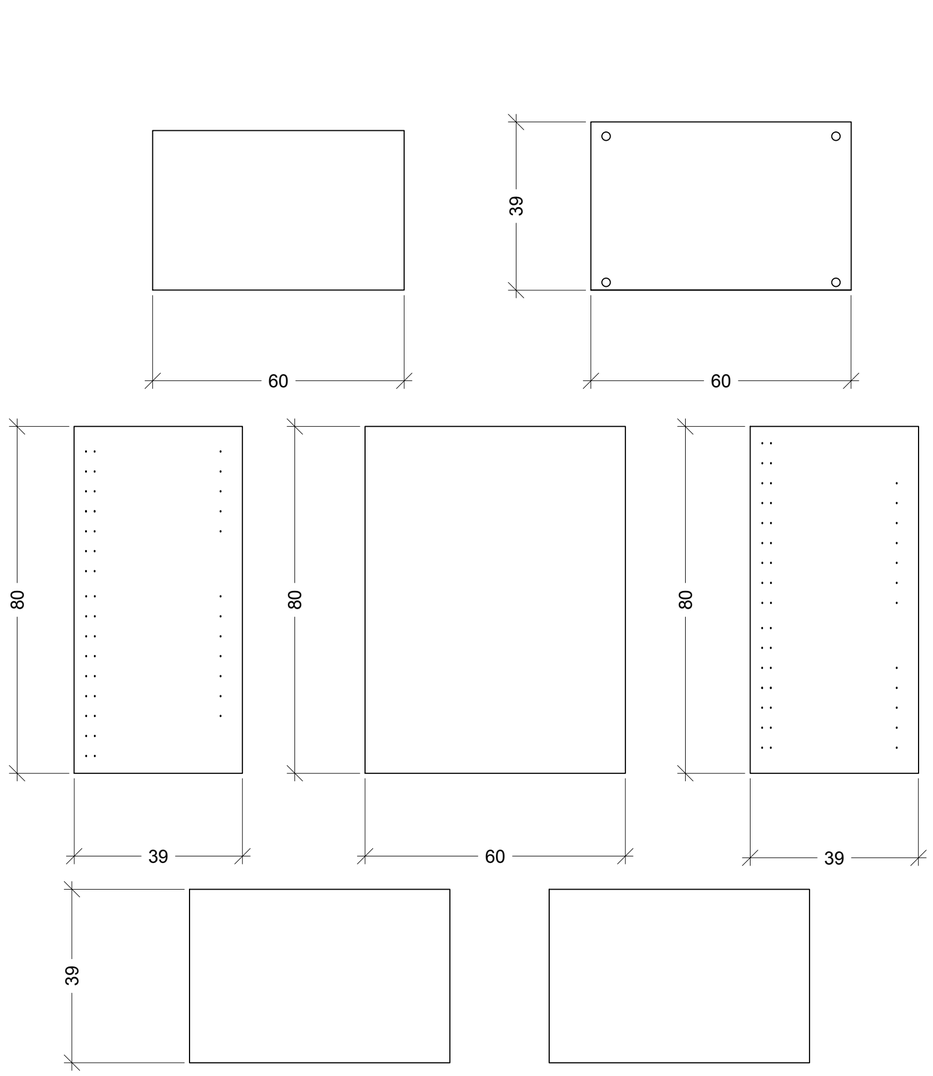

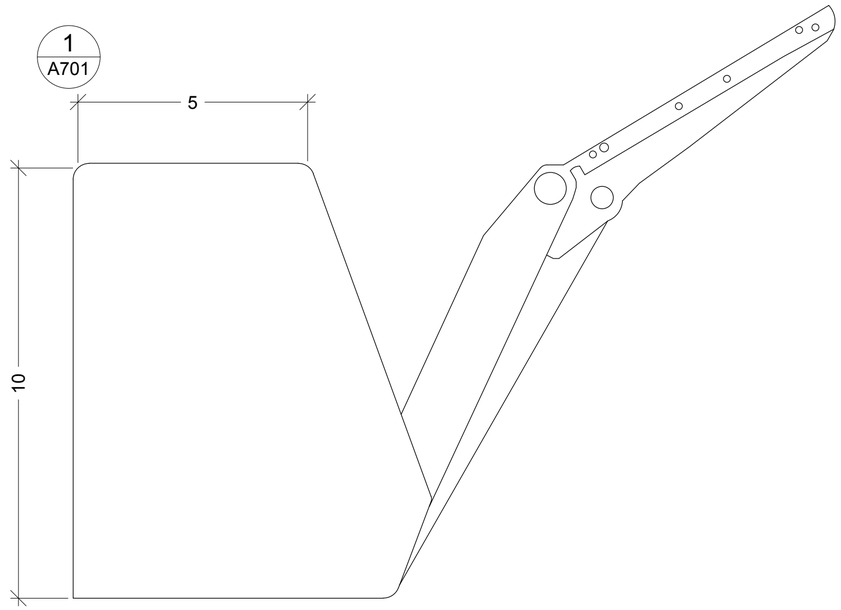

POLITECNICO DI MILANO
SCUOLA DEL DESIGN
C.L. DESIGN DEGLI INTERNI

PROGETTO:

VV-D_1_CUCINA

CORSO:

STRUMENTI E METODI DEL PROGETTO

DOCENTE:

MARCO FERRARA

STUDENTI:

MICHELA GALASSINI

OGGETTO:

PENSILE METOD 999.185.15

NOTE:

-

NOME FILE:

METOD999.185.15.dwg

VERS	DATA

TAVOLA NO.: **1** DI **8**

A701

DATA: **18/07/2017** SCALA: **1:10**
REV: **REV** FORMATO: **A2**

0 10cm 25cm 50cm

DIRECTORY: /USERS/MICHELAGALASSINI/DESKTOP/VV-D_1_CUCINA/VV-D_1_CUCINAMOBILI.DWG | PLOTTED ON: 7/15/2017 11:33:17 AM | BY USER: MICHELA GALASSINI