ABACO

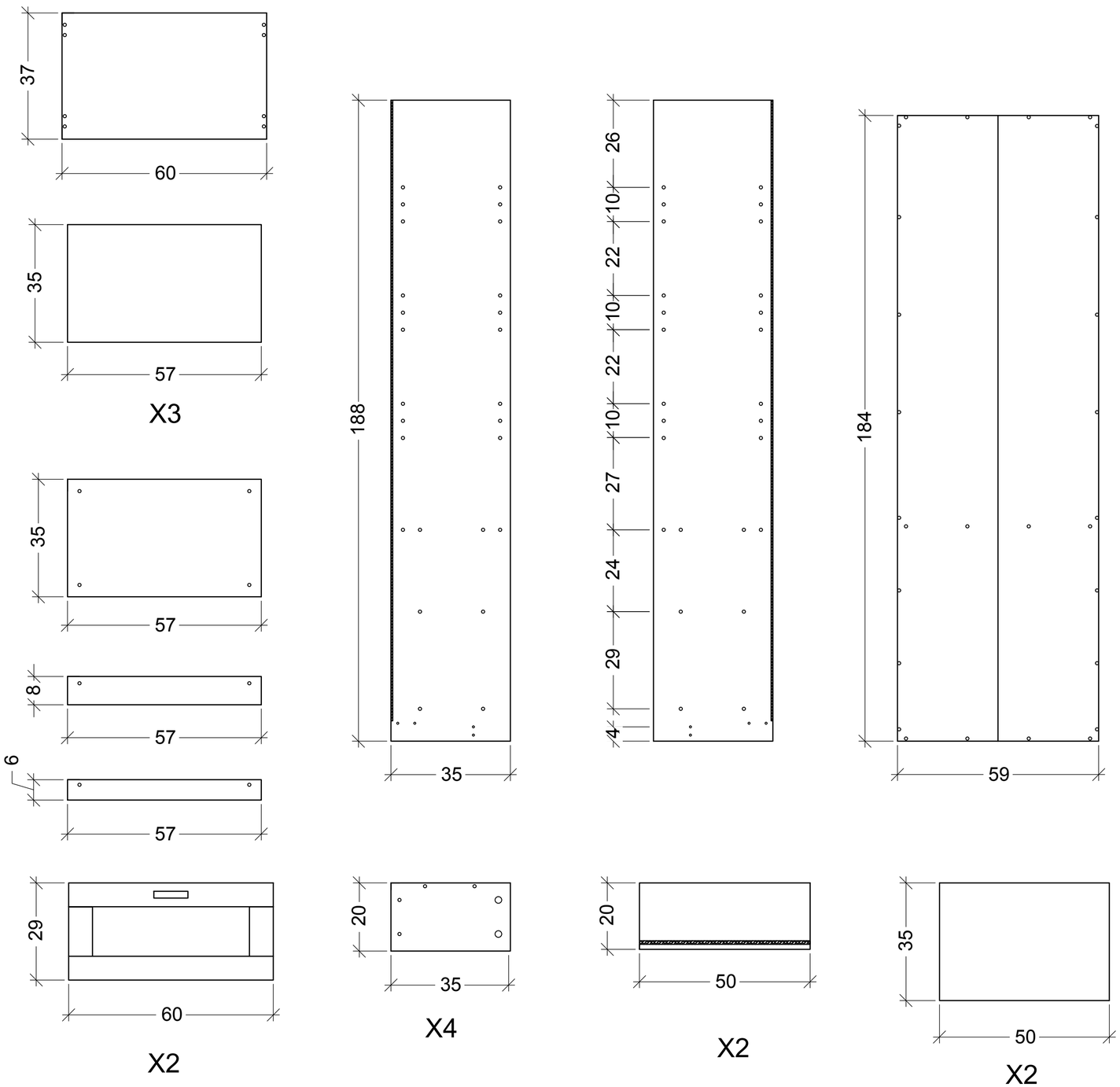

VITI - SCALA 1:1

0 10mm 25mm 50mm

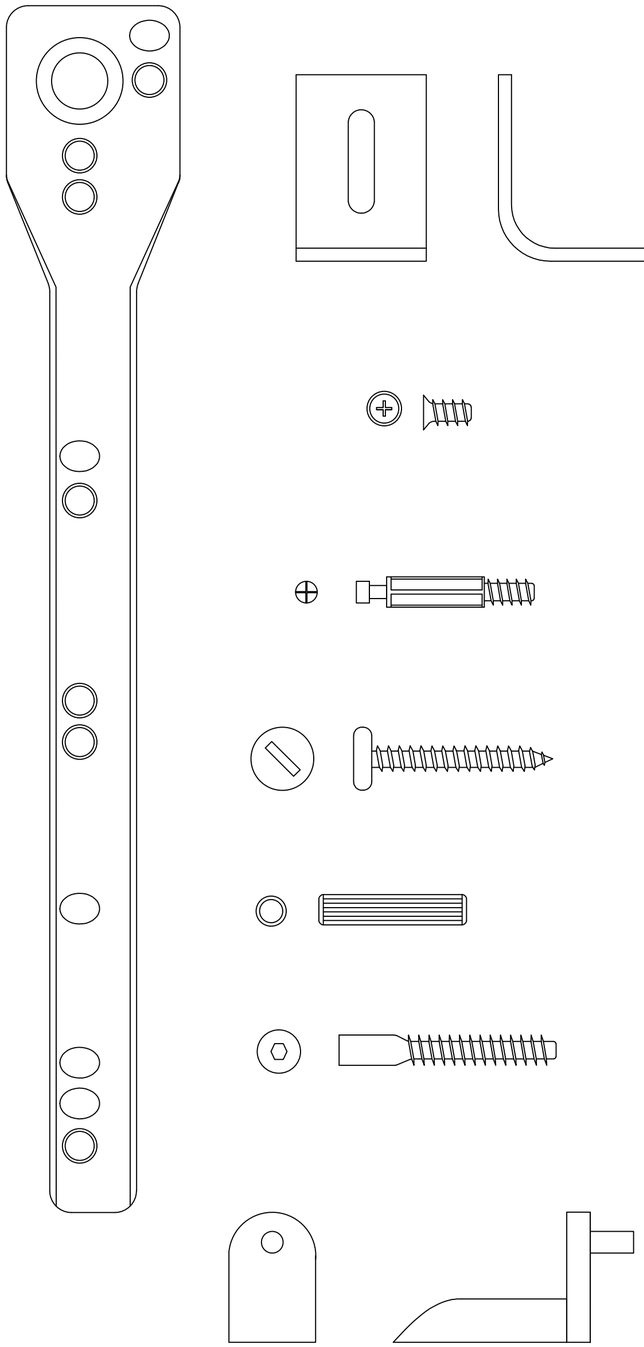

POLITECNICO DI MILANO
SCUOLA DEL DESIGN
C.L. DESIGN DEGLI INTERNI

PROGETTO:

BRIMNES

403.012.23

CORSO:
STRUMENTI E METODI DEL PROGETTO

DOCENTE:
MARCO FERRARA

STUDENTI:
ZI YIN ZHOU

OGGETTO:
LIBRERIA

NOTE:
DETTAGLI SCALA 1:1

NOME FILE:
BRIMNES, 403.012.23.DWG

VERS DATA

TAVOLA NO.: **2** DI **8**

A702

DATA: **2017/07/18** SCALA: **1:10**
REV: **1** FORMATO: **A2**

DIRECTORY: /USERS/VIOLAZHOU/DESKTOP/VV-D_1_STUDIO/BRIMNES, 403.012.23.DWG | PLOTTED ON: 7/3/2017 7:42:13 PM | BY USER: VIOLA ZHOU