NOTA: LA VISTA DEL PANNELLO E' DAL LATO DELLA LANA DI ROCCIA

1	+K7LM00185	Pannello	Nr	1
2	+096100005	boccola passacavo	Nr	1
3	+27CM12135	Scatola portafrutti 1 moduli Spec prof. 35 mm.	Nr	1
4	+27CM12136	Scatola portafrutti 3 moduli Spec prof. 35 mm.	Nr	1
5	+27CM13929	Scatola portafrutti 4 moduli Spec prof. 35 mm.	Nr	1
6	+K6RP00003	Rinforzo pannello	Nr	3
7	+K6LR00198	Foglio lana di roccia Sp. 15	Nr	1
8	+096100001	Innesto superiore ENSTO mod. AJ16	Nr	11
9	+096000002	Tubo passacavo rigido diam. 16	Ml	11.09
10	+096100000	Innesto inferiore ENSTO mod. ANP16	Nr	9
11	+096000005	Tubo Corrugato diam. 16 mm.	Nr	1

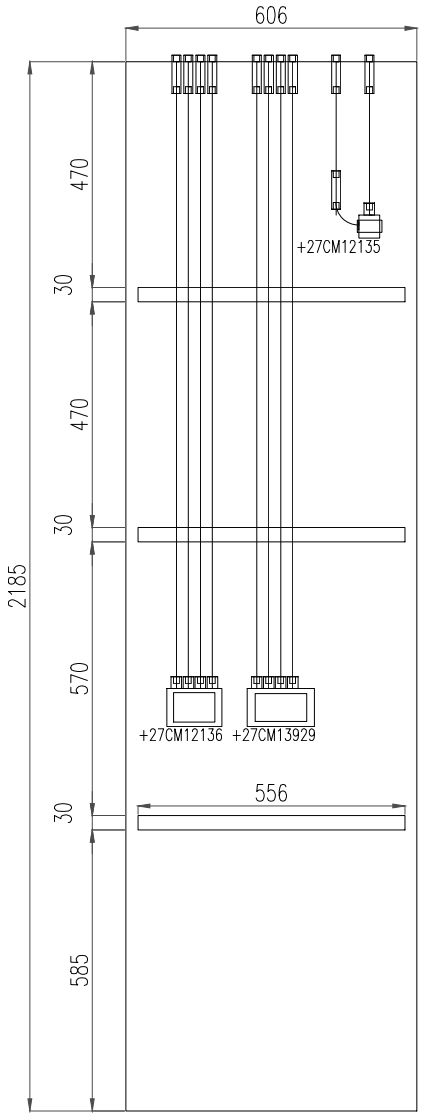

PART. RINFORZO
SCALA 1:1

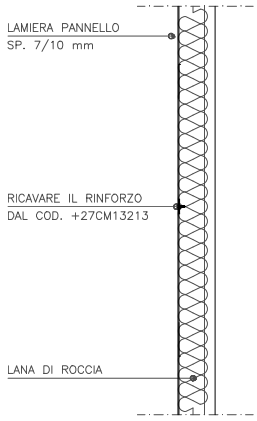

NOTA: INCOLLARE IL RINFORZO PRIMA DI APPLICARE LA LANA DI ROCCIA

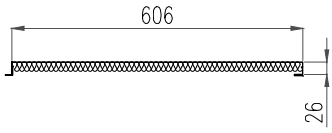

REV.	DATA/Date	DESCRIZIONE VARIAZIONE	FIRMA/Sign.	VISTO/Viewed
.	.	.	.	.

marine interiors
Sede Legale
Via Genova, 1
34121 Trieste-Italia
Cap. Soc. € 120.000 i.v.
Uff. Reg. imp TS e C.F. n. 01251390322
R.E.A. TS n. 135999
P.IVA 01251390322

RIFERIMENTO: .

MODELLO/MODEL: .

MATERIALE/MATERIAL: .

CODICE: +K4PN00230

Tolleranze generali: General tollerances: ±0.3mm.

DENOMINAZIONE: ASSIEME PANNELLO

FIRMA/Sign.: A.Peresson

VISTO/Viewed: .

SCALA/Scale: 1:10

DATA/Date: 19.02.18

Il presente disegno è di proprietà della Marine Interiors S.p.a. Non può essere copiato o mostrato a terzi senza preventiva autorizzazione scritta. La Società tutelerà a termini di legge
This drawing is property of Marine Interiors S.p.A. and may not be reproduced nor disclosed to third parties without the written consent of Marine Interiors S.p.A. Any abuse will be prosecuted.

DISEGNO NR./Drawing no +K4PN00230.00