NOTA: LA VISTA DEL PANNELLO E' DAL LATO DELLA LANA DI ROCCIA

1	+K7LM01811	Angolo	Nr	1
2	+K6LR01540	Foglio lana di roccia Sp. 15	Nr	1
3	+K6LR01539	Foglio lana di roccia Sp. 15	Nr	1
4	+27CM13929	Scatola portafrutti 4 moduli Spec prof. 35 mm.	Nr	1
5	+096000005	Tubo Corrugato diam. 16 mm.	Nr	4
6	+096100005	boccola passacavo	Nr	4
7	+27CM13928	Scatola portafrutti 3 moduli Spec prof. 42.5 mm.	Nr	1
8	+27CM13927	Scatola portafrutti 2 moduli Spec prof. 42.5 mm.	Nr	1
9	+096100001	Innesto superiore ENSTO mod. AJ16	Nr	12
10	+096100000	Innesto inferiore ENSTO mod. ANP16	Nr	4
11	+096000002	Tubo passacavo rigido diam. 16	Ml	7.99
12	+K6RP00485	Rinforzo pannello	Nr	3

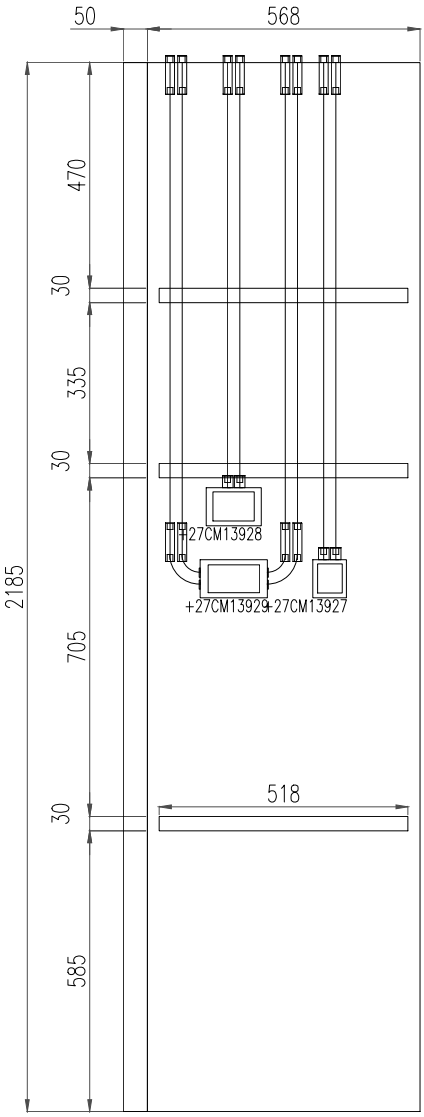

PART. RINFORZO

SCALA 1:1

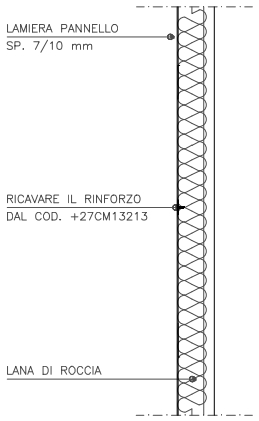

NOTA: INCOLLARE IL RINFORZO PRIMA DI APPLICARE LA LANA DI ROCCIA

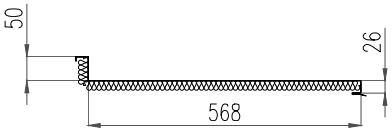

REV.	DATA/Date	DESCRIZIONE VARIAZIONE	FIRMA/Sign.	VISTO/Viewed
.	.	.	.	.

marine interiors

Sede Legale
Via Genova, 1
34121 Trieste-Italia

Cap. Soc. € 120.000 i.v.
Uff. Reg. imp TS e C.F. n. 01251390322
R.E.A. TS n. 135999
P.IVA 01251390322

RIFERIMENTO: .

MODELLO/MODEL: .

MATERIALE/MATERIAL: .

CODICE: +K4PN01894

Tolleranze generali: General tollerances: ±0.3mm.

DENOMINAZIONE: ASSIEME PANNELLO

FIRMA/Sign.: A.Peresson

VISTO/Viewed: .

SCALA/Scale: 1:10

DATA/Date: 17.10.18

Il presente disegno è di proprietà della Marine Interiors S.p.a. Non può essere copiato o mostrato a terzi senza preventiva autorizzazione scritta. La Società tutelerà a termini di legge

This drawing is property of Marine Interiors S.p.A. and may not be reproduced nor disclosed to third parties without the written consent of Marine Interiors S.p.A. Any abuse will be prosecuted.

DISEGNO NR./Drawing no +K4PN01894.00