NOTA: LA VISTA DEL PANNELLO E' DAL LATO DELLA LANA DI ROCCIA

1	+K7LM04393	Pannello	Nr	1
2	+K6RP01227	Rinforzo pannello	Nr	2
3	+K6RP01226	Rinforzo pannello	Nr	2
4	+K6RP00003	Rinforzo pannello	Nr	3
5	+096000002	Tubo passacavo rigido diam. 16	Ml	10.23
6	+27CM12103	Scatola portafrutti	Nr	1
7	+27CM14323	Scatola portafrutti	Nr	3
8	+K6LR03004	Foglio lana di roccia Sp. 15	Nr	1
9	+096000005	Tubo Corrugato diam. 16 mm.	Nr	4
10	+096100005	boccola passacavo	Nr	4
11	+096100001	Innesto superiore ENSTO mod. AJ16	Nr	11
12	+096100000	Innesto inferiore ENSTO mod. ANP16	Nr	3

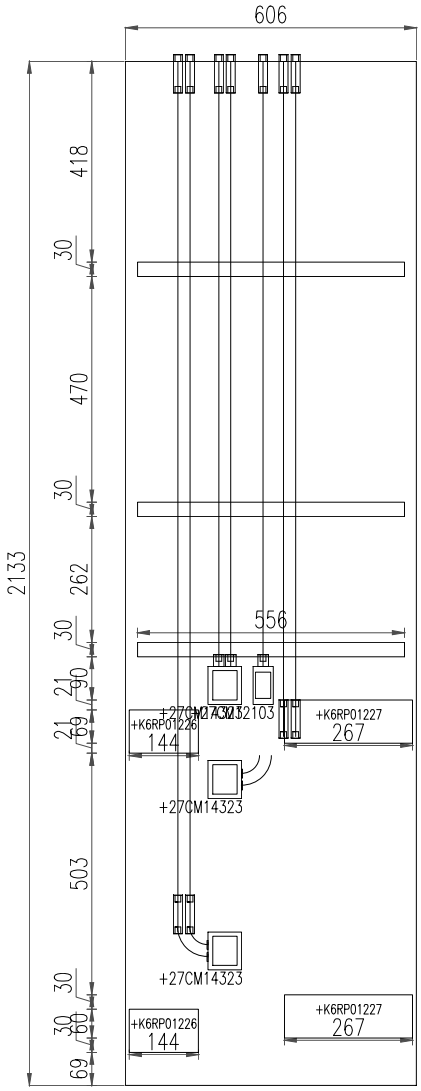

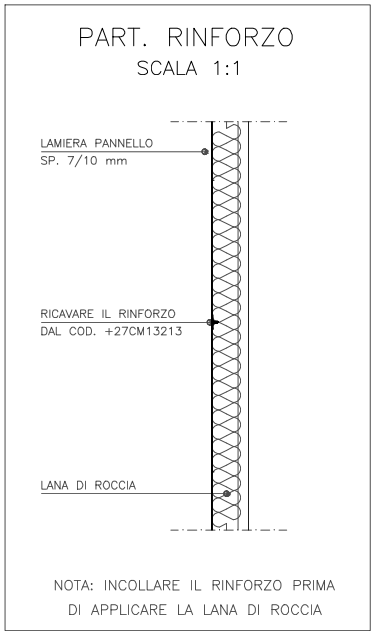

REV.	DATA/Date	DESCRIZIONE VARIAZIONE	FIRMA/Sign.	VISTO/Viewed
.	.	.	.	.

marine interiors
Sede Legale
Via Genova, 1
34121 Trieste-Italia
Cap. Soc. € 120.000 i.v.
Uff. Reg. imp TS e C.F. n. 01251390322
R.E.A. TS n. 135999
P.IVA 01251390322

RIFERIMENTO: .

MODELLO/MODEL: .

MATERIALE/MATERIAL: .

CODICE: +K4PN04738

Tolleranze generali: General tollerances: ±0.3mm.

DENOMINAZIONE: ASSIEME PANNELLO

FIRMA/Sign.: F. Romanin

VISTO/Viewed: .

SCALA/Scale: 1:10

DATA/Date: 16.04.19

Il presente disegno è di proprietà della Marine Interiors S.p.a. Non può essere copiato o mostrato a terzi senza preventiva autorizzazione scritta. La Società tutelerà a termini di legge
This drawing is property of Marine Interiors S.p.A. and may not be reproduced nor disclosed to third parties without the written consent of Marine Interiors S.p.A. Any abuse will be prosecuted.

DISEGNO NR./Drawing no: +K4PN04738.00