NOTA: LA VISTA DEL PANNELLO E' DAL LATO DELLA LANA DI ROCCIA

1	+K7LM05014	Angolo	Nr	1
2	+K6RP00973	Rinforzo pannello	Nr	3
3	+096000002	Tubo passacavo rigido diam. 16	Ml	0.91
4	+27CM06551	Scatola portafrutti 1-2 moduli frutto prof.25	Nr	1
5	+K6MC00173	Materassino Ceramico +06MD00005	Nr	1
6	+K6MC00180	Materassino Ceramico +06MD00005	Nr	1
7	+K6LR03421	Foglio lana di roccia Sp. 15	Nr	1
8	+K6LR03371	Foglio lana di roccia Sp. 15	Nr	1
9	+096100001	Innesto superiore ENSTO mod. AJ16	Nr	2
10	+096100000	Innesto inferiore ENSTO mod. ANP16	Nr	2

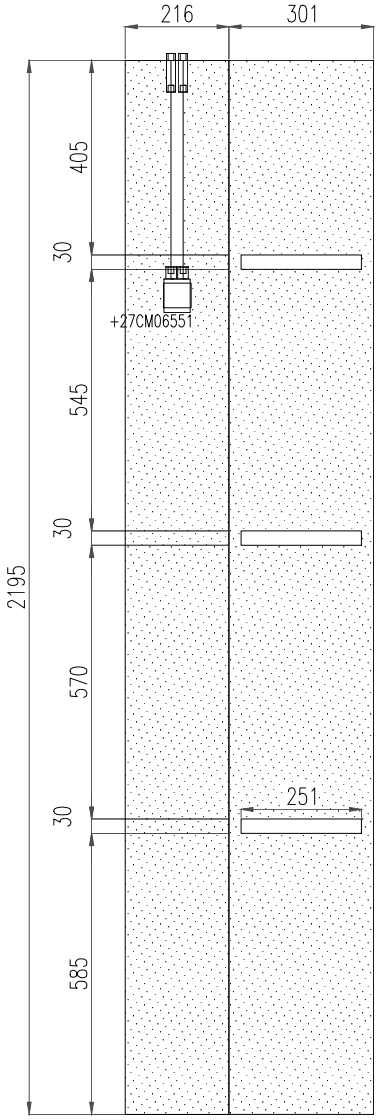

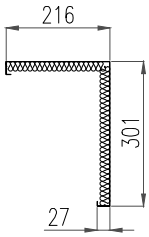

PART. RINFORZO
SCALA 1:1

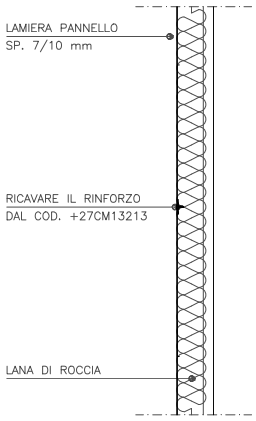

NOTA: INCOLLARE IL RINFORZO PRIMA DI APPLICARE LA LANA DI ROCCIA

REV.	DATA/Date	DESCRIZIONE VARIAZIONE	FIRMA/Sign.	VISTO/Viewed
.	.	.	.	.

marine interiors
Sede Legale
Via Genova, 1
34121 Trieste-Italia
Cap. Soc. € 120.000 i.v.
Uff. Reg. imp TS e C.F. n. 01251390322
R.E.A. TS n. 135999
P.IVA 01251390322

RIFERIMENTO: .

MODELLO/MODEL: .

MATERIALE/MATERIAL: .

CODICE: +K4PN05491

Tolleranze generali: General tollerances: ±0.3mm.

DENOMINAZIONE: ASSIEME PANNELLO

FIRMA/Sign.: M.Zecchin

VISTO/Viewed: .

SCALA/Scale: 1:10

DATA/Date: 02.08.19

Il presente disegno è di proprietà della Marine Interiors S.p.a. Non può essere copiato o mostrato a terzi senza preventiva autorizzazione scritta. La Società tutelerà a termini di legge
This drawing is property of Marine Interiors S.p.A. and may not be reproduced nor disclosed to third parties without the written consent of Marine Interiors S.p.A. Any abuse will be prosecuted.

DISEGNO NR./Drawing no +K4PN05491.00