NOTA: LA VISTA DEL PANNELLO E' DAL LATO DELLA LANA DI ROCCIA

1	+K7LM01500	Angolo	Nr	1
2	+K6LR01302	Foglio lana di roccia Sp. 15	Nr	1
3	+K6LR00191	Foglio lana di roccia Sp. 15	Nr	1
4	+27CM12104	Scatola portafrutti 2 moduli Spec prof. 35 mm.	Nr	1
5	+096100000	Innesto inferiore ENSTO mod. ANP16	Nr	2
6	+096000002	Tubo passacavo rigido diam. 16	Ml	3.11
7	+096100001	Innesto superiore ENSTO mod. AJ16	Nr	4
8	+096000005	Tubo Corrugato diam. 16 mm.	Nr	1
9	+096100005	boccola passacavo	Nr	1
10	+K6RP00016	Rinforzo pannello	Nr	3
11	+K6RP00862	Rinforzo pannello	Nr	2

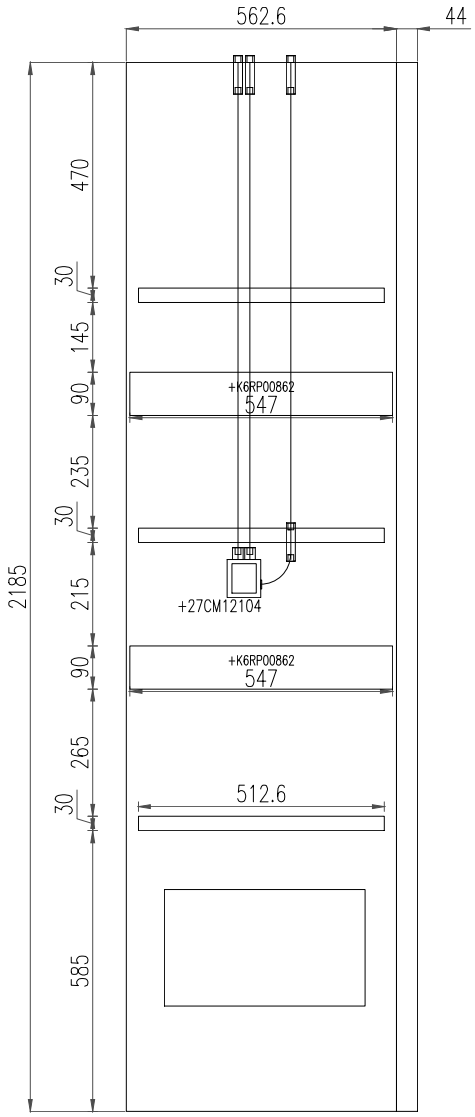

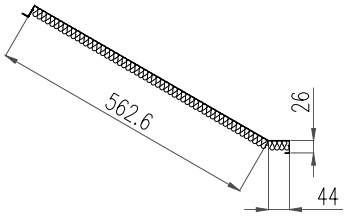

PART. RINFORZO
SCALA 1:1

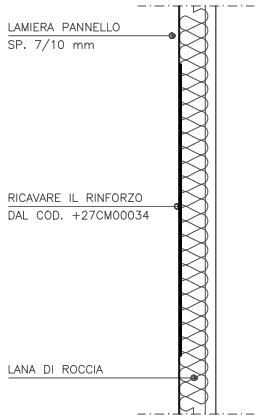

NOTA: INCOLLARE IL RINFORZO PRIMA DI APPLICARE LA LANA DI ROCCIA

REV.	DATA/Date	DESCRIZIONE VARIAZIONE	FIRMA/Sign.	VISTO/Viewed
.	.	.	.	.

marine interiors
Sede Legale
Via Genova, 1
34121 Trieste-Italia
Cap. Soc. € 120.000 i.v.
Uff. Reg. imp TS e C.F. n. 01251390322
R.E.A. TS n. 135999
P.IVA 01251390322

RIFERIMENTO: .

MODELLO/MODEL: .

MATERIALE/MATERIAL: .

CODICE: +K4PN01580

Tolleranze generali: General tollerances: ±0.3mm.

DENOMINAZIONE: ASSIEME PANNELLO

FIRMA/Sign.: A.Peresson

VISTO/Viewed: .

SCALA/Scale: 1:10

DATA/Date: 29.10.18

Il presente disegno è di proprietà della Marine Interiors S.p.a. Non può essere copiato o mostrato a terzi senza preventiva autorizzazione scritta. La Società tutelerà a termini di legge
This drawing is property of Marine Interiors S.p.A. and may not be reproduced nor disclosed to third parties without the written consent of Marine Interiors S.p.A. Any abuse will be prosecuted.

DISEGNO NR./Drawing no +K4PN01580.00