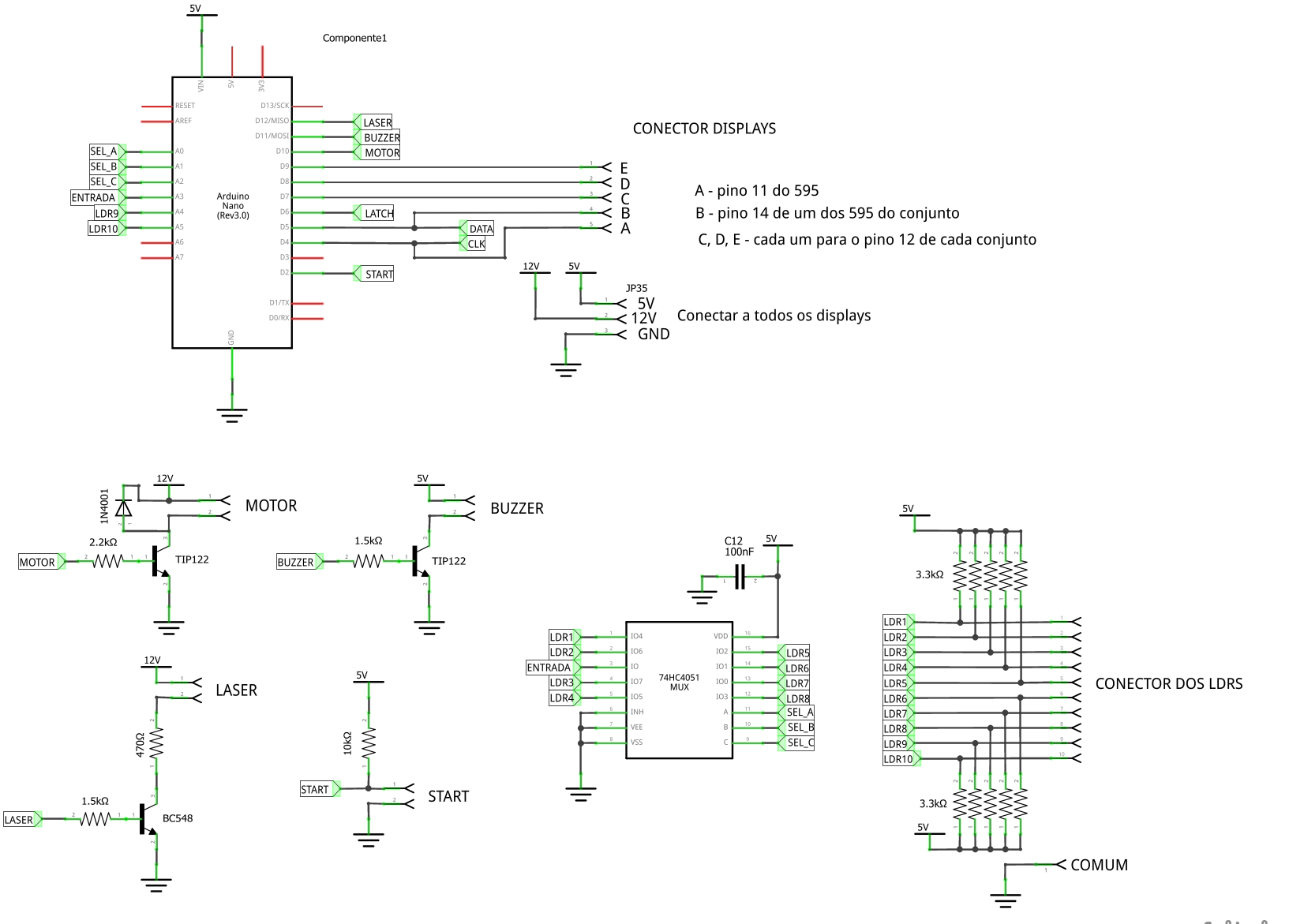
5V
Componente1
VIN
5V
3V3
RESET
AREF
A0
A1
A2
A3
A4
A5
A6
A7
D13/SCK
D12/MISO
D11/MOSI
D10
D9
D8
D7
D6
D5
D4
D3
D2
D1/TX
D0/RX
GND
Arduino
Nano
(Rev3.0)
SEL_A
SEL_B
SEL_C
ENTRADA
LDR9
LDR10
LASER
BUZZER
MOTOR
LATCH
DATA
CLK
START
CONECTOR DISPLAYS
E
D
C
B
A
A - pino 11 do 595
B - pino 14 de um dos 595 do conjunto
C, D, E - cada um para o pino 12 de cada conjunto
12V
5V
JP35
5V
12V
GND
Conectar a todos os displays
12V
1N4001
MOTOR
2.2kΩ
TIP122
5V
BUZZER
1.5kΩ
TIP122
12V
LASER
470Ω
1.5kΩ
BC548
5V
10kΩ
START
START
C12
100nF
5V
LDR1
LDR2
ENTRADA
LDR3
LDR4
IO4
IO6
IO
IO7
IO5
INH
VEE
VSS
74HC4051
MUX
VDD
IO2
IO1
IO0
IO3
A
B
C
LDR5
LDR6
LDR7
LDR8
SEL_A
SEL_B
SEL_C
5V
3.3kΩ
LDR1
LDR2
LDR3
LDR4
LDR5
LDR6
LDR7
LDR8
LDR9
LDR10
CONECTOR DOS LDRS
3.3kΩ
5V
COMUM
fritzing