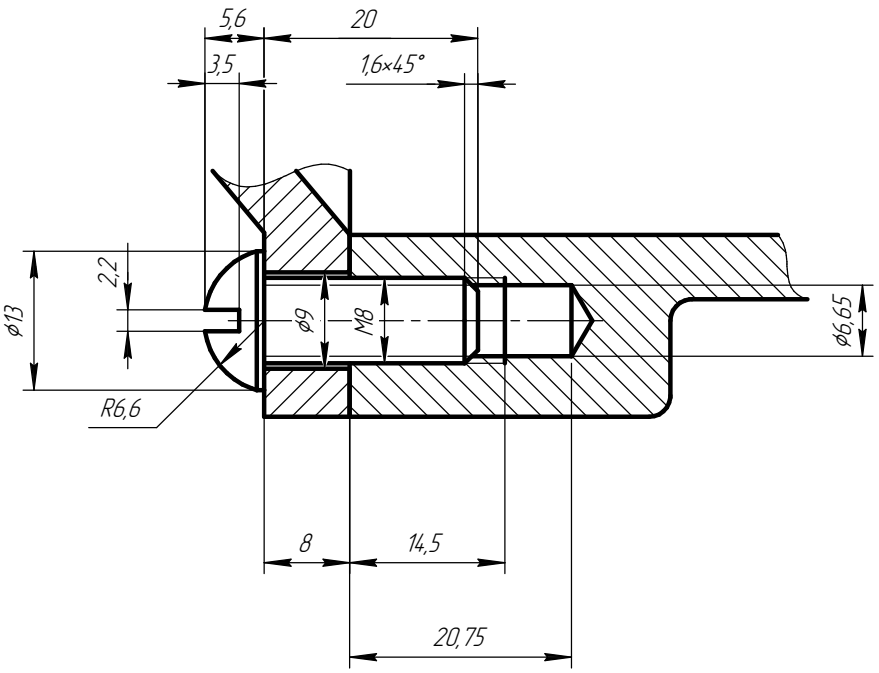

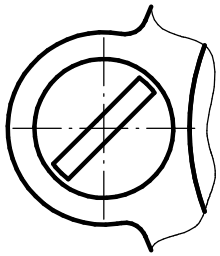

Винт М8х20 ГОСТ 17473-80

Изм.	Лист	№ докум.	Подп.	Дата	Винтовое соединение	Лит.	Масса	Масштаб
Разраб.		Афанасьев					0,9	2:1
Пров.		Бескровный				Лист	Листов 1	
Т.контр.					Вариант 2	МГТУ им. Н.Э. Баумана РК1 группа РК9-23Б		
Н.контр.								
Утв.								

Перв. примен.

Справ. №

Подп. и дата

Инв. № дубл.

Взам. инв. №

Подп. и дата

Инв. № подл.

КОМПАС-3D v20 Учебная версия © 2021 ООО "АСКОН-Системы проектирования". Россия. Все права защищены.

Не для коммерческого использования

Копировал

Формат А3