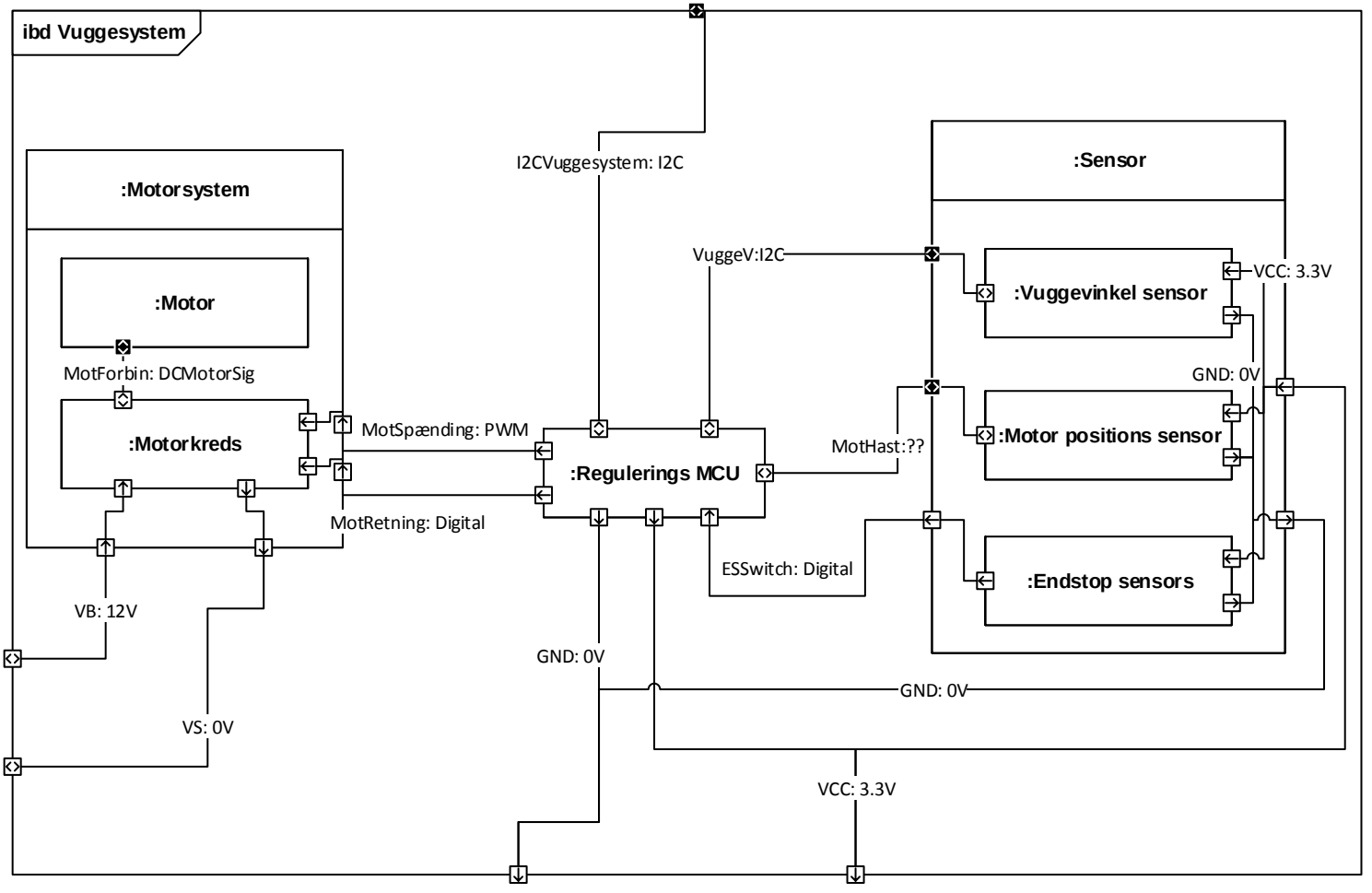

«flowSpecifikation» **I2C**	«flowSpecifikation» **DCMotorSig**	«flowSpecifikation» **??**	«flowSpecifikation» **Digital**	«flowSpecifikation» **PWM**
flowPropeties out Logic: 3.3V CMOS in Logic: 3.3V CMOS	*flowPropeties* out 0-12V DC in 0-12V DC	*flowPropeties* out ?? in ??	*flowPropeties* out Logic: 3.3V CMOS	*flowPropeties* out Logic: 3.3V CMOS