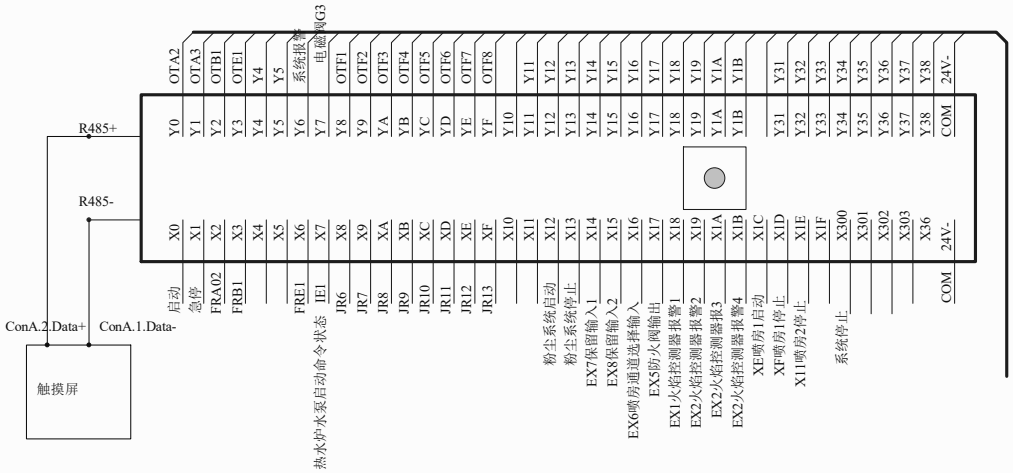

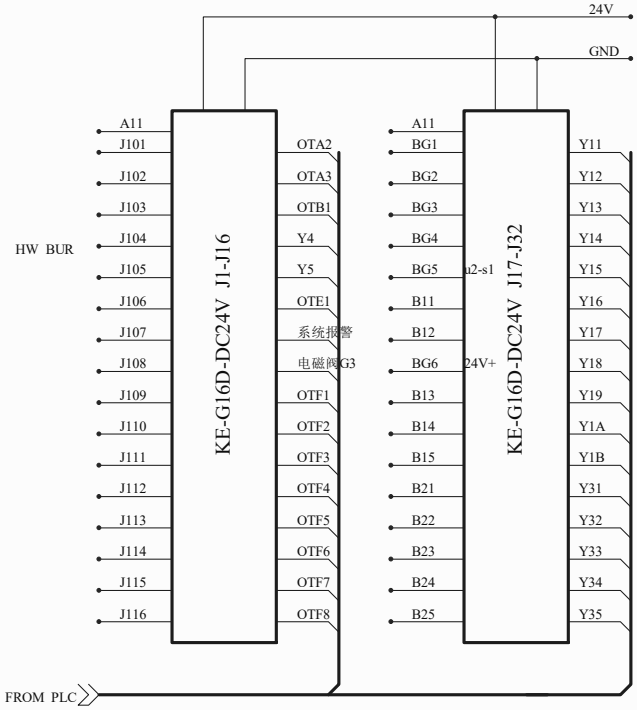

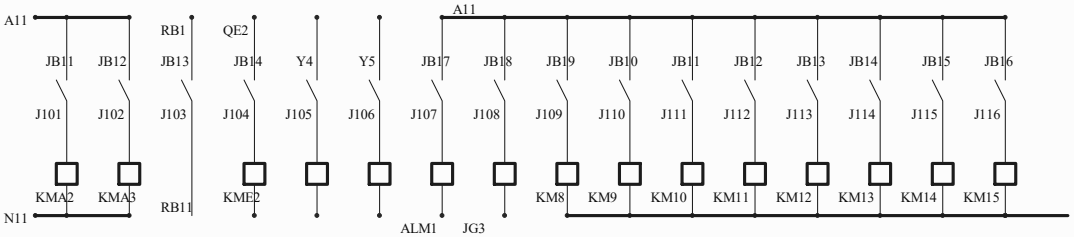

继电器板输出时，注意Ｙ１８控制的继电器输出点BG６一侧接２４Ｖ＋

Ｙ１５控制的继电器输出点BG5一侧接22KW变频器(U2)COM，另一侧接(U2)S1

其余接A１１

Title			
Size C	Number		Revision
Date: 2019/11/25		Sheet of	
File: C:\worktop\fjl_20191023\plcunit.sch		Drawn By:	