ООО «СИЯ-Проект»

ARCHITECTURE & ENGINEERING

СРО-П-206-14032019

Заказчик: ООО «ДС СТРОЙ»

МНОГОФУНКЦИОНАЛЬНАЯ ЖИЛАЯ ЗАСТРОЙКА ПО АДРЕСУ: Г.МОСКВА, ВН. ТЕР. Г. МУНИЦИПАЛЬНЫЙ ОКРУГ РАМЕНКИ, УЛ. ЛОБАЧЕВСКОГО, ЗЕМЕЛЬНЫЙ УЧАСТОК 120А/1

РАБОЧАЯ ДОКУМЕНТАЦИЯ

Охранно-защитная дератизационная система

075/2023/01-ОЗДС

Изм.	№Док.	Под.	Дата

Москва 2024 г.

ООО «СИЯ-Проект»

ARCHITECTURE & ENGINEERING

СРО-П-206-14032019

Заказчик: ООО «ДС СТРОЙ»

МНОГОФУНКЦИОНАЛЬНАЯ ЖИЛАЯ ЗАСТРОЙКА ПО АДРЕСУ: Г.МОСКВА, ВН. ТЕР. Г. МУНИЦИПАЛЬНЫЙ ОКРУГ РАМЕНКИ, УЛ. ЛОБАЧЕВСКОГО, ЗЕМЕЛЬНЫЙ УЧАСТОК 120А/1

РАБОЧАЯ ДОКУМЕНТАЦИЯ

Охранно-защитная дератизационная система

075/2023/01-ОЗДС

Генеральный директор

Главный инженер проекта

Изм.	№Док.	Под.	Дата

Москва 2024 г.

Ведомость ссылочных и прилагаемых документов

Обозначение	Наименование	Примечание
	Ссылочные документы	
Федеральный закон №123-ФЗ	Технический регламент о требованиях пожарной	
	безопасности	
Федеральный закон №384-ФЗ	Технический регламент о безопасности зданий и	
	сооружений	
ГОСТ Р 21.1101-2013	Система проектной документации для строительства	
	(СПДС). Основные требования к проектной и рабочей	
	документации	
ГОСТ 31565-2012	Кабельные изделия. Требования пожарной безопасности	
ПУЭ	Правила устройства электроустановок	
СП 134.13330.2012	Системы электросвязи зданий и сооружений. Основные	
	положения проектирования	
СП 256.1325800.2016	Электроустановки жилых и общественных зданий.	
	Правила проектирования и монтажа	
СП 76.13330.2016	Электротехнические устройства	
РМ-2776	Инструкция по проектированию, монтажу и приемке в	
	эксплуатацию охранно-защитных дератизационных	
	систем (ОЗДС)	
	Прилагаемые документы	
075/2023/01-ОЗДС.СО	Спецификация оборудования, изделий и материалов	

Ведомость рабочих чертежей основного комплекта

Лист	Наименование	Примечание
1	Общие данные (начало)	
2	Общие данные (продолжение)	
3	Общие данные (окончание)	
4	Условные графические обозначения	
5	Структурная схема. БПИ П.1	
6	Структурная схема. БПИ П.2	
7	Структурная схема. БПИ П.3	
8	Эскиз монтажа оборудования	
9	План расположения оборудования и прокладки кабельных линий на -2 этаже	
10	План расположения оборудования и прокладки кабельных линий на -1 этаже	
11	План расположения оборудования и прокладки кабельных линий на 1 этаже	
12	План расположения оборудования и прокладки кабельных линий на техническом этаже	

Согласовано

Взам. инв. №

Подп. и дата

Инв. №подл.

Изм.	Кол.уч.	Лист	№ док.	Подп.	Дата	075/2023/01-ОЗДС			
						Многофункциональная жилая застройка по адресу: г. Москва, вн. тер. г. муниципальный округ Раменки, ул. Лобачевского, земельный участок 120А/1			
Разраб.		Н.Доронин			02.24	Охранно-защитная дератизационная система	Стадия	Лист	Листов
ГИП		Гражданкин			02.24		Р	1	
Н.контр.		Гражданкин			02.24	Общие данные (начало)	ООО "СИЯ-ПРОЕКТ"		

Формат А3

Общие положения

Настоящий проект марки 075/2023/01-ОЗДС, для объекта: "Многофункциональная жилая застройка по адресу: г. Москва, вн. тер. г. муниципальный округ Раменки, ул. Лобачевского, земельный участок 120А/1", содержит решения по организации охранно-защитной дератизационной системы.

Данный проект разработан на основании:
- технического задания на проектирование, утвержденного Заказчиком;
- архитектурно-строительных чертежей.

Охранно-защитная дератизационная система

Проектом предусматривается охранно-защитная дератизационная система (ОЗДС). Система выполнена на основе базового комплекта, предназначенного для защиты от грызунов эпидемиологически значимых зданий и сооружений любого назначения: жилых и общественных; производственных и складских.

ОЗДС обеспечивает защиту здания от грызунов путем блокирования их кормовой базы, мест гнездования и перекрытия традиционных путей вселения. Защитный эффект обеспечивается за счет электризации высоковольтными импульсами тока токопроводящих линейных электродов, встроенных в барьеры электризуемые (БЭ). Приближение грызунов к БЭ приводит к дуговому пробою воздушного промежутка на расстоянии до 20мм, а импульсный ток, проходящий в этот момент через их тело, не приводя к летальному исходу вызывает устойчивую рефлекторную реакцию отказа грызунов от проникновения на защищенную территорию.

Аппаратный комплекс ОЗДС предусматривает:
- управлением состоянием системы от блока преобразования импульсов (БПИ);
- управление состоянием барьеров (БЭ), питаемых от одного блока высоковольтного усиления (БВУ) (местное управление рубежом заграждения);
- управление состоянием системы от ВРУ (автоматический выключатель питания).

Электробезопасность ОЗДС для обслуживающего персонала и грызунов обеспечивается:
- ограничением амплитуды воздействующих импульсов тока (Iм < 60 мА);
- ограничением длительности воздействия (Тв = 0,2 с±10%);
- перерывом электризации БЭ на время не менее 1,0с, достаточное для самостоятельного ухода за пределы воздействия.

Включение и отключение ОЗДС осуществляется с блока преобразователя импульсного (БПИ). Индикация коммутационного положения (ВКЛ./ВЫКЛ.) ОЗДС, а также его аварийного отключения (переграния предохранителя, исчезновение напряжения питающей сети) осуществляется на лицевой панели БПИ и может быть передана на пульт диспетчера, при подключении цепей дистанционной сигнализации системы ОДС к "сухому" контакту БПИ.
Комплекс ОЗДС имеет блочную компоновку и комплектуется с учетом особенностей конкретного защищаемого объекта. Комплектность изделия определяется спецификацией данного проекта.

В состав комплекса ОЗДС входит (минимально необходимая комплектация, обеспечивающая функциональность комплекса):
- Блок преобразования импульсов (БПИ) - представляет собой электронный управляющий модуль, размещенный в металлическом корпусе, на котором расположены: шнур питания с вилкой, выключатель питания, светодиодный индикатор рабочего режима, клеммный блок для соединения с блоками усиления БВУ. К одному БПИ рекомендуется подключать от 1 до 18 блоков усиления БВУ. Блок преобразования импульсов формирует импульсы с заданными параметрами и передаёт их на блок усиления. Корпус БПИ имеет крепёжные отверстия для установки на горизонтальных и вертикальных поверхностях с использованием стандартного крепежа;
- Блок высоковольтного усиления (БВУ) - представляет собой электронный модуль, размещённый в пластиковом корпусе, на котором расположены: клеммный блок для соединения с БПИ, винтовой зажим для соединения с барьером БЭ, выключатель управляющего сигнала, световой индикатор рабочего режима. К одному блоку усиления БВУ, как правило, подключается один барьер БЭ. Корпус блока усиления имеет крепёжные отверстия для установки на горизонтальных и вертикальных поверхностях с использованием стандартного крепежа;
- Барьерный элемент (БЭ) - представляет собой резиновую ленту с интегрированным в срединную часть медным многожильным проводником, который, посредством высоковольтного кабеля, подключается к винтовому зажиму блока усиления БВУ. Барьер крепится к поверхности монтажным клеем (высокопрочным силиконовым клеем-герметиком). Длина барьера зависит от конфигурации защищаемого помещения и варьируется от 1 до 5 м.
- Кабель для соединения блоков БВУ с БЭ.

Размещение оборудования

Блок преобразования импульсов БПИ устанавливается в технических помещениях (помещениях ЭОМ) в подземной и надземной частях здания). Блоки высоковольтного усиления БВУ устанавливаются в защищаемых помещениях в непосредственной близости от барьера БЭ и монтируется на стене с помощью стандартного крепежа. Блок БПИ соединяется с блоком БВУ с помощью электротехнического установочного провода. Блок усиления БВУ монтируется на стене высоковольтным выводом к низу.

Барьерный элемент БЭ устанавливается на предполагаемом пути миграции грызунов, пути к потенциальным местам кормления, гнездования, на пути потенциального проникновения извне в защищаемое помещение. Длина барьера определяется по месту. Барьерый элемент крепится к поверхности быстросохнущим монтажным клеем (высокопрочным силиконовым клеем-герметиком), который наносится на ровную, гладкую поверхность. Проводник барьерного элемента, посредством клеммной колодки, соединяется с электротехническим высоковольтным кабелем, который, в свою очередь, подключается к винтовому зажиму блока усиления БВУ. Однопроводные линии питания барьера БЭ прокладываются по стеновым панелям в трубах гофрированных ПВХ Ф20.

Все вентиляционные и технологические отверстия стеновых панелей, оснащаемых БЭ, а также наружных стен техподполья не защищаемых ОЗДС, должны быть дооборудованы металлическими сетками, перегородками, заслонками и т.п. с отверстиями не более 1,0 см в одном сечении.

Все помещения, защищенные ОЗДС, оборудуются предупреждающей наклейкой с надписью "помещение оборудовано ОЗДС". Данное изделие предупреждает о наличии в помещении электрошокового оборудования, информирует о порядке выключения напряжения во избежание случайного поражения электрическим током человека. Клеить наклейку необходимо непосредственной близости от блока БВУ на стену или дверь, на уровне человеческих глаз (примерно на высоте 160-170 сантиметров от пола).

Кабельные линии

Вся кабельная продукция, применяемая в проекте, соответствует требованиям "Технического регламента о требованиях пожарной безопасности", в том числе требованиям, установленным в ГОСТ 31565-2012 "Кабельные изделия. Требования пожарной безопасности" (п.5.3, п. 5.10 ПРГП 1б) по нераспространению горения при групповой прокладке (категория А) и имеет соответствующие сертификаты пожарной безопасности. Все используемые кабели обладают пониженным дымо и газовыделением с низкой токсичностью продуктов горения (имеют индекс нг(А)-HF).
Прокладка кабелей в подземной части здания осуществляется:
- по автостоянке - в трубе гофрированной ПВХ, с креплением к строительным конструкциям каждые 0,5м;
- в технических помещениях - открыто в трубе гофрированной ПВХ, с креплением к строительным конструкциям каждые 0,5м.

Прокладка кабелей в надземной части здания осуществляется:
- по местам общего пользования - в пространстве за подвесным потолком - в трубе гофрированной ПВХ, с креплением к строительным конструкциям каждые 0,5м;
- в технических помещениях - открыто в трубе гофрированной ПВХ, с креплением к строительным конструкциям каждые 0,5м;
- в помещениях с отделкой - скрыто в штрабе в трубе гофрированной ПВХ.

В соответствии с требованиями п.5.2.4 СП 2.13130.2012, места пересечения кабелей с строительными конструкциями с нормируемыми пределами огнестойкости, обеспечиваются проходками не ниже пределов огнестойкости, установленных для пересекаемых конструкций. Согласно п. 6.1.3 СП113.13130.2012 кабельные сети, пересекающие перекрытия прокладываются в металлических трубах или в коммуникационных коробах (нишах) с пределом огнестойкости не менее EI 150. Согласно п. 6.1.4 СП113.13130.2016 при транзитной прокладке через помещения стоянки автомобилей, кабельные сети, принадлежащие зданию, в которое встроена автостоянка, изолируются строительными конструкциями с пределом огнестойкости не ниже EI150.

Запрещается прокладка кабельных трасс в кабельных каналах с линиями передач напряжения 60 В и более. При параллельной прокладке расстояние от кабелей до трубопроводов должно быть не менее 100мм. При пересечении кабелей с трубопроводами расстояние между ними должно быть не менее 250 мм. При прокладке по потолку расстояние от кабельных проводок до стен и до потолка при прокладке по стене параллельно перекрытию должно быть не менее 100 мм.

Электропитание и заземление

Электропитание ОЗДС допускается осуществлять по III категории надежности согласно ПУЭ. Электропитание осуществляется от запроектированной сети переменного тока напряжением 220 В частотой 50 Гц, согласно разделу "ЭМ".
Электропитание БЭ осуществляется от БПИ через БВУ, расположенный вблизи от БЭ.
Подачу питания от автоматического выключателя до штепсельной розетки выполнить согласно разделу "ЭМ". Для обеспечения безопасной эксплуатации до начала работы необходимо заземлить имеющиеся металлические корпуса, присоединив их к шине заземления, при этом контактное сопротивление заземления должно быть не более 0,5 Ом.
Присоединение заземляющих защитных проводников к частям оборудования выполняется болтовым соединением.

Согласовано

Взам. инв. №

Подп. и дата

Инв. №подл.

Изм.	Кол.уч.	Лист	№ док.	Подп.	Дата	075/2023/01-ОЗДС			
						Многофункциональная жилая застройка по адресу: г. Москва, вн. тер. г. муниципальный округ Раменки, ул. Лобачевского, земельный участок 120А/1			
Разраб.		Н.Доронин			02.24	Охранно-защитная дератизационная система	Стадия	Лист	Листов
ГИП		Гражданкин			02.24		Р	2	
Н.контр.		Гражданкин			02.24	Общие данные (продолжение)	ООО "СИЯ-ПРОЕКТ"		

Формат А3

Ведомость основных комплектов чертежей Сети связи и Система автоматизации и диспетчеризации инженерных систем

Обозначение	Наименование	Примечание
075/2023/01-СС-1-3-4	Телефонизация. Телевидение. Структурированная кабельная сеть, включая подключение точек доступа на прилегающей территории	
075/2023/01-СС-2	Радиофикация	
075/2023/01-СС-5	Автоматическая пожарная сигнализация	
075/2023/01-СС-6	Охранная сигнализация и система контроля и управления доступом. Автоматическая система управления движением в подземной автостоянке	
075/2023/01-СС-7	Охранное видеонаблюдение и система домофонной связи	
075/2023/01-СС-8	Система оповещения и управления эвакуацией при пожаре, включая экстренную связь для маломобильных групп населения	
075/2023/01-АВТ-1	Автоматизация систем водоснабжения и водоотведения	
075/2023/01-АВТ-2	Противопожарная автоматика	
075/2023/01-АВТ-3	Автоматизация систем вентиляции и кондиционирования	
075/2023/01-АВТ-4	Автоматизированная система контроля и учета тепла	
075/2023/01-АВТ-5	Автоматизированная система контроля и учета водопотребления	
075/2023/01-АВТ-6	Автоматизированная система контроля и учета электроэнергии	
075/2023/01-ОЗДС	Охранно-защитная дератизационная система	

Согласовано

Взам. инв. №

Подп. и дата

Инв. №подл.

Изм.	Кол.уч.	Лист	№ док.	Подп.	Дата
Разраб.		Н.Доронин			02.24
ГИП		Гражданкин			02.24
Н.контр.		Гражданкин			02.24

075/2023/01-ОЗДС

Многофункциональная жилая застройка по адресу: г. Москва, вн. тер. г. муниципальный округ Раменки, ул. Лобачевского, земельный участок 120А/1

Охранно-защитная дератизационная система

Стадия	Лист	Листов
Р	3	

Общие данные (окончание)

ООО "СИЯ-ПРОЕКТ"

Формат А4

Условные обозначения

XT 1	Ответвительная коробка с указанием (1) порядкового номера на этаже
	Провод ПВМТ-40
	Кабель ППГнг(А)-HF 2х1.5
	Кабель в гофре
	Барьерный элемент
БВУ X (1 2)	Блок высоковольтного усилителя с указанием (1) порядкового номера на этаже на схеме
L=10м	Кабель, с указанием порядкового номера и длины

Согласовано

Взам. инв. №

Подп. и дата

Инв. №подл.

Изм.	Кол.уч.	Лист	№ док.	Подп.	Дата
Разраб.		Н.Доронин			02.24
ГИП		Гражданкин			02.24
Н.контр.		Гражданкин			02.24

075/2023/01-ОЗДС

Многофункциональная жилая застройка по адресу: г. Москва, вн. тер. г. муниципальный округ Раменки, ул. Лобачевского, земельный участок 120А/1

Охранно-защитная дератизационная система

Стадия	Лист	Листов
Р	4	

Условные графические обозначения

ООО "СИЯ-ПРОЕКТ"

Формат А4

Этаж	-2 этаж													
	ГРЩ (пом. 02.Т1.07)	Венткамера ТП (пом. 02.Т1.06)	Камера силового трансформатора Т-1 (пом. 02.Т1.04)	Камера силового трансформатора Т-1 (пом. 02.Т1.02)	РУВН-20кВ I-секция (пом. 02.Т1.01)	РУВН-20кВ II-секция (пом. 02.Т1.03)	Узел ввода (пом. 02.Т1.08)	Узел ввода (пом. 02.Т1.05)						
№ канала БПИ	1	2	3	3	4	5	5	6						

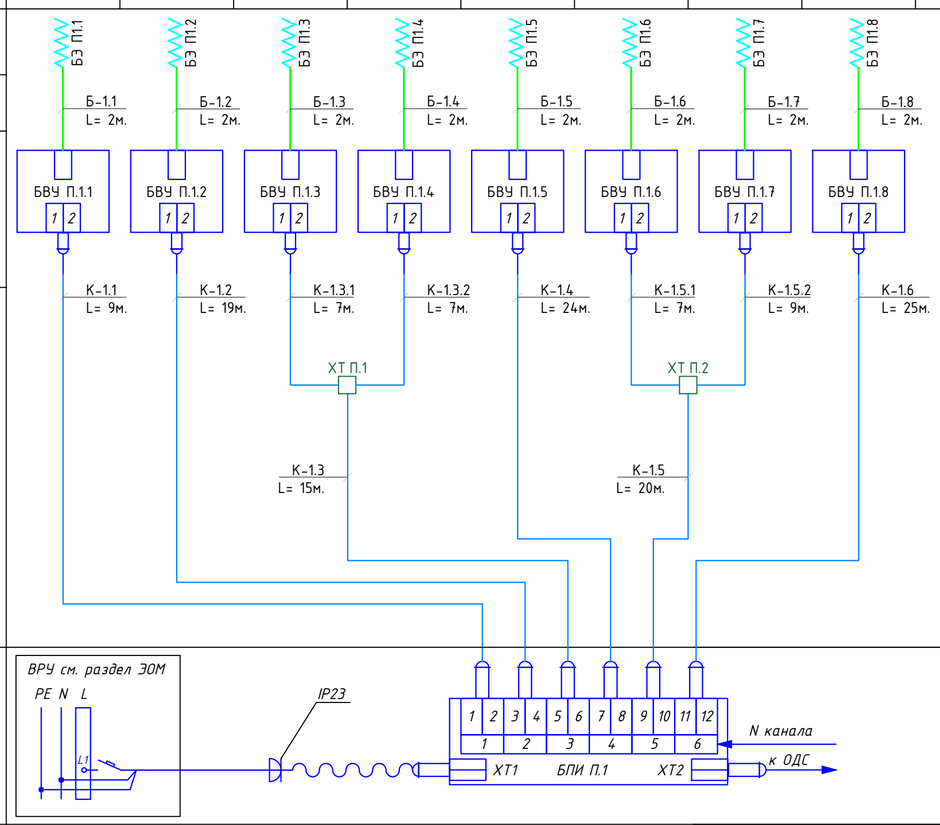

Примечания:

1. Оборудование установить на стене, на высоте 1500-1800 мм. от пола;
2. БВУ должен быть ориентирован высоковольтным проводом вверх;
3. Длины кабелей и места установки оборудования уточнить на этапе строительно-монтажных работ;
4. Основные условные обозначения см. лист 4

Изм.	Кол.уч.	Лист	№ док.	Подп.	Дата	075/2023/01-ОЗДС			
						Многофункциональная жилая застройка по адресу: г. Москва, вн. тер. г. муниципальный округ Раменки, ул. Лобачевского, земельный участок 120А/1			
Разраб.		Н.Доронин			02.24	Охранно-защитная дератизационная система	Стадия	Лист	Листов
ГИП		Гражданкин			02.24		Р	5	
Н.контр.		Гражданкин			02.24	Структурная схема. БПИ П.1	ООО "СИЯ-ПРОЕКТ"		

Согласовано

Взам. инв. №

Подп. и дата

Инв. №подл.

Формат А2

Этаж	-1 этаж										Технический этаж			
	ВРУ (пом. 1.Т2.02)	ВРУ (пом. 1.Т2.03)	Помещение аппаратной (пом. 1.Т2.01)	ПУИ (пом. 1.П1.03)	Мусороуборочная камера (пом. 1.П1.04)	Оператор связи (пом. 1.Т2.05)	Насосная (пом. 1.Т2.06)	ИТП (пом. 1.Т2.07)	ИТП (пом. 1.Т2.07)	Венткамера укрытия (пом. 1.Т2.08)	Техническое пространство (пом. 1.Т3.03)	Техническое пространство (пом. 1.Т3.03)		
№ канала БПИ	1	1	2	3	3	4	4	4	4	5	6	6		

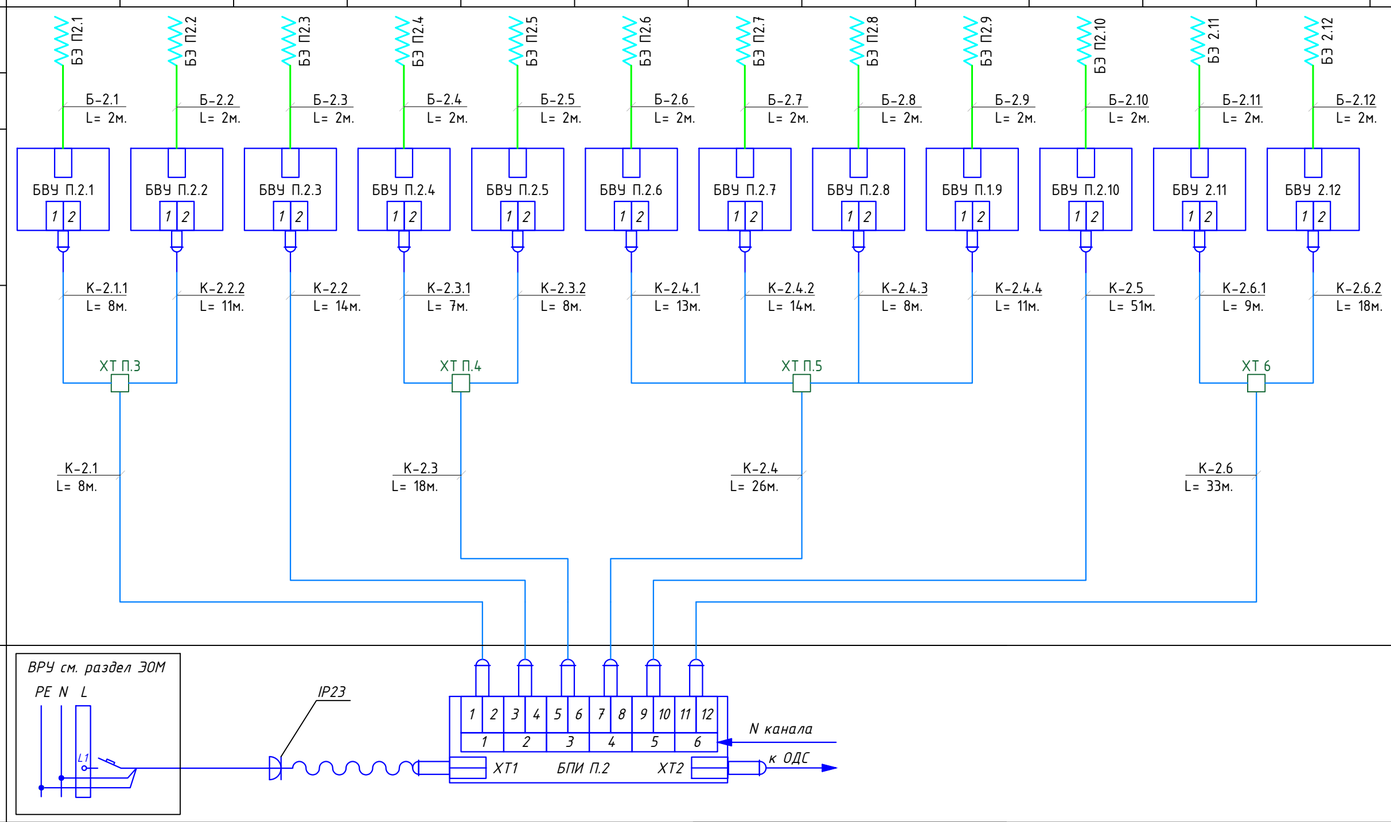

Примечания:

1. Оборудование установить на стене, на высоте 1500-1800 мм. от пола;
2. БВУ должен быть ориентирован высоковольтным проводом вверх;
3. Длины кабелей и места установки оборудования уточнить на этапе строительно-монтажных работ;
4. Основные условные обозначения см. лист 4

Согласовано	
Взам. инв. №	
Подп. и дата	
Инв. №подл.	

Изм.	Кол.уч.	Лист	№ док.	Подп.	Дата	075/2023/01-ОЗДС			
						Многофункциональная жилая застройка по адресу: г. Москва, вн. тер. г. муниципальный округ Раменки, ул. Лобачевского, земельный участок 120А/1			
Разраб.		Н.Доронин			02.24	Охранно-защитная дератизационная система	Стадия	Лист	Листов
ГИП		Гражданкин			02.24		Р	6	
Н.контр.		Гражданкин			02.24	Структурная схема. БПИ П.2	ООО "СИЯ-ПРОЕКТ"		

Формат А2

Этаж	-1 этаж										Технический этаж			
	ВРУ а/с (пом. 2.Т2.01)	ВРУ (пом. 2.Т2.02)	Венткамера укрытия (пом. 2.Т2.03)	Мусороубороч ная камера (пом. 2.Т2.04)	Кроссовая (пом. 2.Т2.05)	ПУИ (пом. 2.П1.06)	Паркинг (въездная группа) (пом. 2.П1.04)	Паркинг (въездная группа) (пом. 2.П1.04)	Паркинг (въездная группа) (пом. 2.П1.04)	Паркинг (въездная группа) (пом. 2.П1.04)	Техническое пространство (пом. 2.Т3.03)			
№ канала БПИ	1	1	2	2	3	4	5	5	5	5	6			

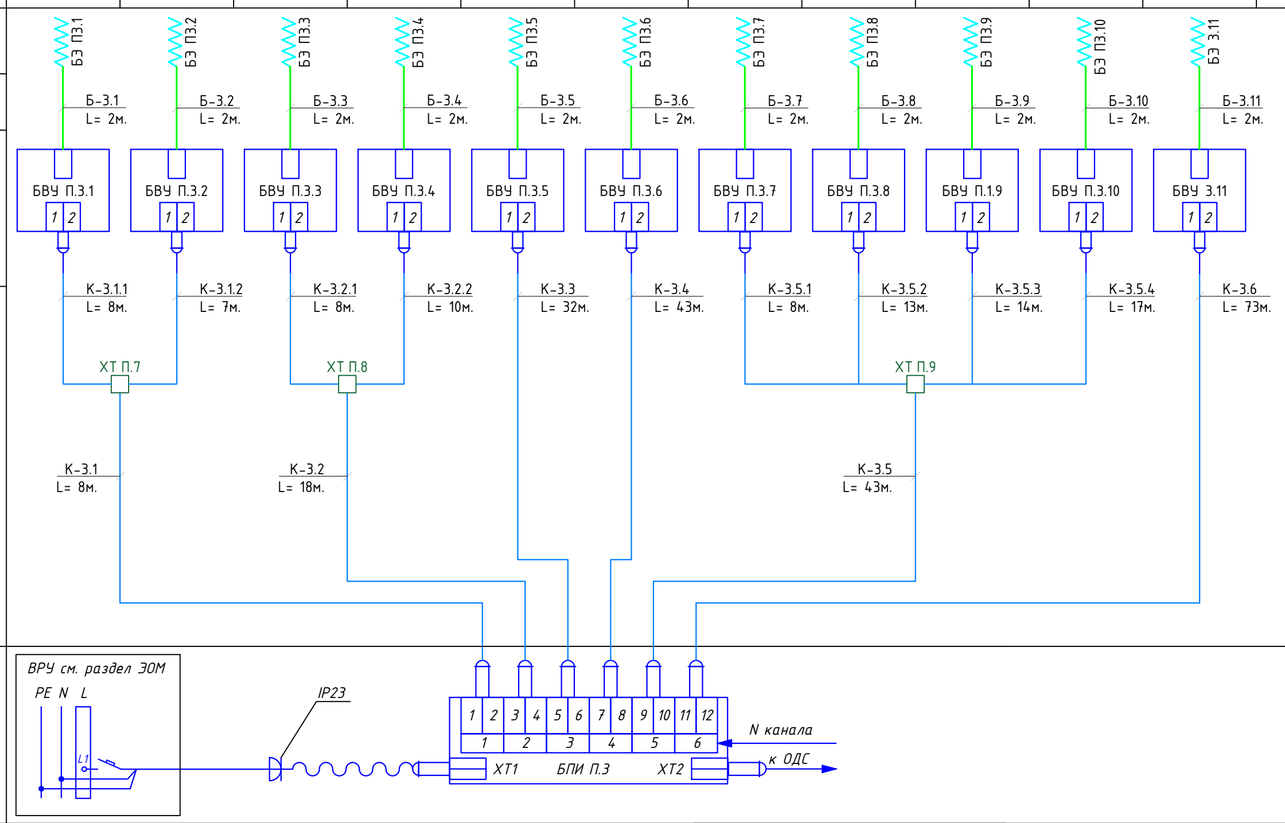

Примечания:

1. Оборудование установить на стене, на высоте 1500-1800 мм. от пола;
2. БВУ должен быть ориентирован высоковольтным проводом вверх;
3. Длины кабелей и места установки оборудования уточнить на этапе строительно-монтажных работ;
4. Основные условные обозначения см. лист 4

Согласовано

Взам. инв. №

Подп. и дата

Инв. №подл.

Изм.	Кол.уч.	Лист	№ док.	Подп.	Дата
Разраб.		Н.Доронин			02.24
ГИП		Гражданкин			02.24
Н.контр.		Гражданкин			02.24

075/2023/01-ОЗДС

Многофункциональная жилая застройка по адресу: г. Москва, вн. тер. г. муниципальный округ Раменки, ул. Лобачевского, земельный участок 120А/1

Охранно-защитная дератизационная система

Стадия	Лист	Листов
Р	7	

Структурная схема. БПИ П.3

ООО "СИЯ-ПРОЕКТ"

Формат А2

Эскиз монтажа БПИ (М1:20)

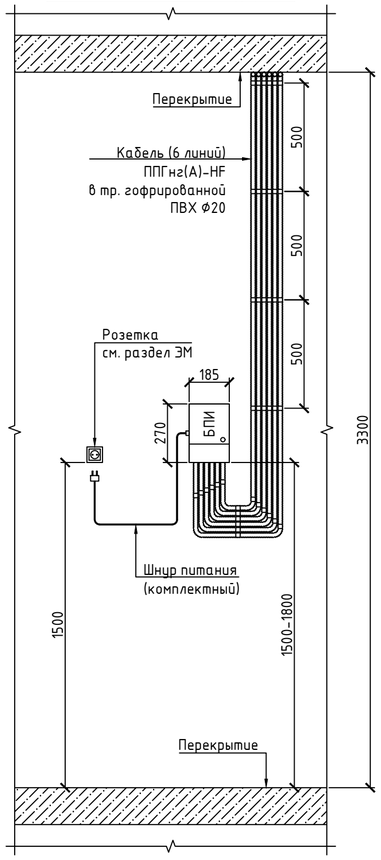

Эскиз монтажа БВУ (М1:20)

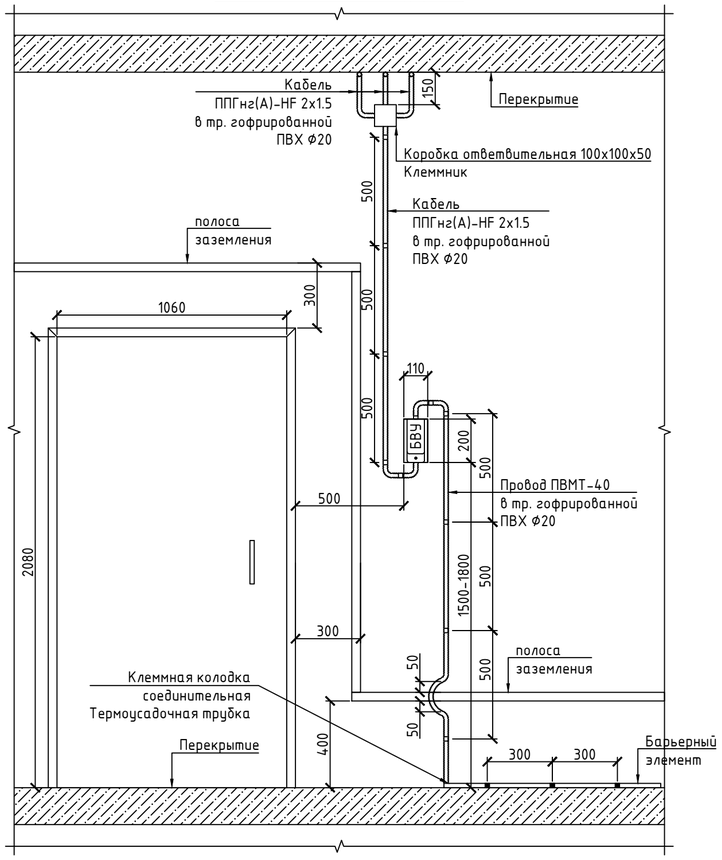

Эскиз проходки кабеля через стену/перегородку (М1:4)

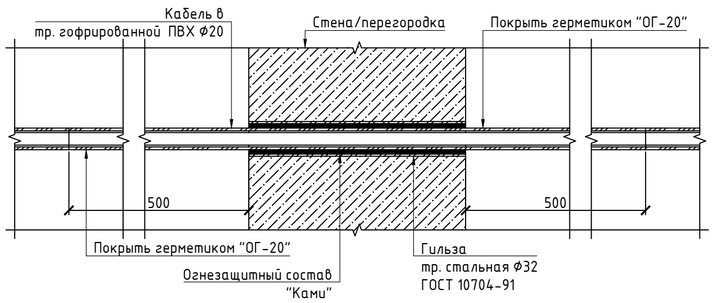

Примечания:

1. Размеры на эскизе приведены справнчоно и подлежат уточнению при проведении строительно-монтажных работ, а так же по чертежам данного раздела и разделов марки АР.

						075/2023/01-ОЗДС		
						Многофункциональная жилая застройка по адресу: г. Москва, вн. тер. г. муниципальный округ Раменки, ул. Лобачевского, земельный участок 120А/1		
Изм.	Кол.уч.	Лист	№ док.	Подп.	Дата			
Разраб.		Н.Доронин			02.24	Охранно-защитная дератизационная система	Стадия	Лист	Листов
ГИП		Гражданкин			02.24		Р	8	
Н.контр.		Гражданкин			02.24	Эскиз монтажа оборудования	ООО "СИЯ-ПРОЕКТ"		

Согласовано

Взам. инв. №

Подп. и дата

Инв. №подл.

Формат А2

Спецификация машиномест -2 этажа			
№	Наименование	Площадь, м²	Кат.по н.
2001М	Машиноместо	13,3 м²	
2002М	Машиноместо	13,3 м²	
2003М	Машиноместо	13,3 м²	
2004М	Машиноместо	13,3 м²	
2005М	Машиноместо	13,3 м²	
2006М	Машиноместо	13,3 м²	
2007М	Машиноместо	13,3 м²	
2008М	Машиноместо	13,3 м²	
2009М	Машиноместо	13,3 м²	
2010М	Машиноместо	13,3 м²	
2011М	Машиноместо	13,3 м²	
2012М	Машиноместо	13,3 м²	
2013М	Машиноместо	13,3 м²	
2014М	Машиноместо	13,3 м²	
2015М	Машиноместо	13,3 м²	
2016М	Машиноместо	13,3 м²	
2017М	Машиноместо	13,3 м²	
2018М	Машиноместо	13,3 м²	
2019М	Машиноместо	13,3 м²	
2020М	Машиноместо	26,5 м²	
2021М	Машиноместо	26,5 м²	
2022М	Машиноместо	13,3 м²	
2023М	Машиноместо	13,3 м²	
2024М	Машиноместо	13,3 м²	
2025М	Машиноместо	13,3 м²	
2026М	Машиноместо	13,3 м²	
2027М	Машиноместо	13,3 м²	
2028М	Машиноместо	13,3 м²	
2029М	Машиноместо	13,3 м²	
2030М	Машиноместо	13,3 м²	
2031М	Машиноместо	13,3 м²	
2032М	Машиноместо	13,3 м²	
2033М	Машиноместо	13,3 м²	
2034М	Машиноместо	13,3 м²	
2035М	Машиноместо	13,3 м²	
2036М	Машиноместо	13,3 м²	
2037М	Машиноместо	13,3 м²	
2038М	Машиноместо	13,3 м²	
2039М	Машиноместо	13,3 м²	
2040М	Машиноместо	13,3 м²	
2041М	Машиноместо	13,3 м²	
2042М	Машиноместо	13,3 м²	
2043М	Машиноместо	13,3 м²	
2044М	Машиноместо	13,3 м²	
2045М	Машиноместо	13,3 м²	
2046М	Машиноместо	13,3 м²	
2047М	Машиноместо	13,3 м²	
2048М	Машиноместо	13,3 м²	
2049М	Машиноместо	13,3 м²	
2051М	Машиноместо	13,3 м²	
		689,3 м²	

Клубные помещения и МКМТС -2 этажа			
№	Наименование	Площадь, м²	Кат.по н.
2001К	Клубные	5,5 м²	В3
2002К	Клубные	5,7 м²	В3
2003К	Клубные	4,1 м²	В3
2004К	Клубные	4,1 м²	В3
2005К	Клубные	6,1 м²	В3
2006К	Клубные	3,8 м²	В3
2007К	Клубные	3,2 м²	В3
2008К	Клубные	3,2 м²	В3
2009К	Клубные	3,0 м²	В3
2010К	Клубные	2,4 м²	В3
2011К	Клубные	2,6 м²	В3
2012К	Клубные	2,6 м²	В3
2013К	МКМТС	6,0 м²	
2014К	МКМТС	6,0 м²	
2015К	МКМТС	6,0 м²	
2016К	МКМТС	6,0 м²	
2017К	МКМТС	6,0 м²	
2018К	МКМТС	4,2 м²	
2019К	МКМТС	4,6 м²	
2020К	МКМТС	3,6 м²	
2021К	МКМТС	3,8 м²	
2022К	МКМТС	3,8 м²	
2023К	МКМТС	7,0 м²	
2024К	МКМТС	8,5 м²	
2025К	МКМТС	3,5 м²	
2026К	МКМТС	8,1 м²	
2027К	МКМТС	7,6 м²	
2028К	МКМТС	5,8 м²	
2029К	МКМТС	6,3 м²	
2030К	МКМТС	3,0 м²	
		146,4 м²	

Экспликация помещений -2 этажа			
№	Наименование	Площадь, м²	Кат.по н.
1.1.02.01	ЛК	20,2 м²	
1.1.02.02	Колясочная	21,8 м²	В3
1.1.02.03	Лифтовой холл	22,1 м²	
2.1.02.03	ЛК	17,4 м²	
2.1.02.04	Лифтовой холл	14,7 м²	
2.1.02.05	Колясочная	17,6 м²	В3
2.1.02.06	Коридор	36,7 м²	
2050М	Машиноместо	13,3 м²	
2.1.02.01	Парковка	1164,8 м²	В1
2.1.02.02	Рампа	59,2 м²	В1
02.1.1.01	РУВН-20кВ I-секция	18,6 м²	В3
02.1.1.02	Камера силового трансформатора Т-1	13,7 м²	В3
02.1.1.03	РУВН-20кВ II-секция	19,3 м²	В3
02.1.1.04	Камера силового трансформатора Т-1	13,7 м²	В3
02.1.1.05	Узел ввода	4,9 м²	В4
02.1.1.06	Вентиляпер. ТП	42,3 м²	В3
02.1.1.07	ГРЩ	15,3 м²	В3
		1513,4 м²	

Примечания:

1. Основные условные обозначения см. лист 4;
2. Прокладка кабелей в подземной части здания осуществляется:
- по паркингу и в технических помещениях - открыто в трубе гофрированной ПВХ, с креплением к строительным конструкциям каждые 0,5м.

Изм.	Кол.уч.	Лист	№ док.	Подп.	Дата	075/2023/01-ОЗДС
Разраб.		Н.Доронин			02.24	Многофункциональная жилая застройка по адресу: г. Москва, вн. тер. г. муниципальный округ Раменки, ул. Лобачевского, земельный участок 120А/1
ГИП		Гражданкин			02.24	Охранно-защитная дератизационная система
Н.контр.		Гражданкин			02.24	План расположения оборудования и прокладки кабельных линий на -2 этаже

Стадия	Лист	Листов
Р	9	

ООО "СИЯ-ПРОЕКТ"

Формат А0

Согласовано

Взам. инв. №

Подп. и дата

Инв. № подл.

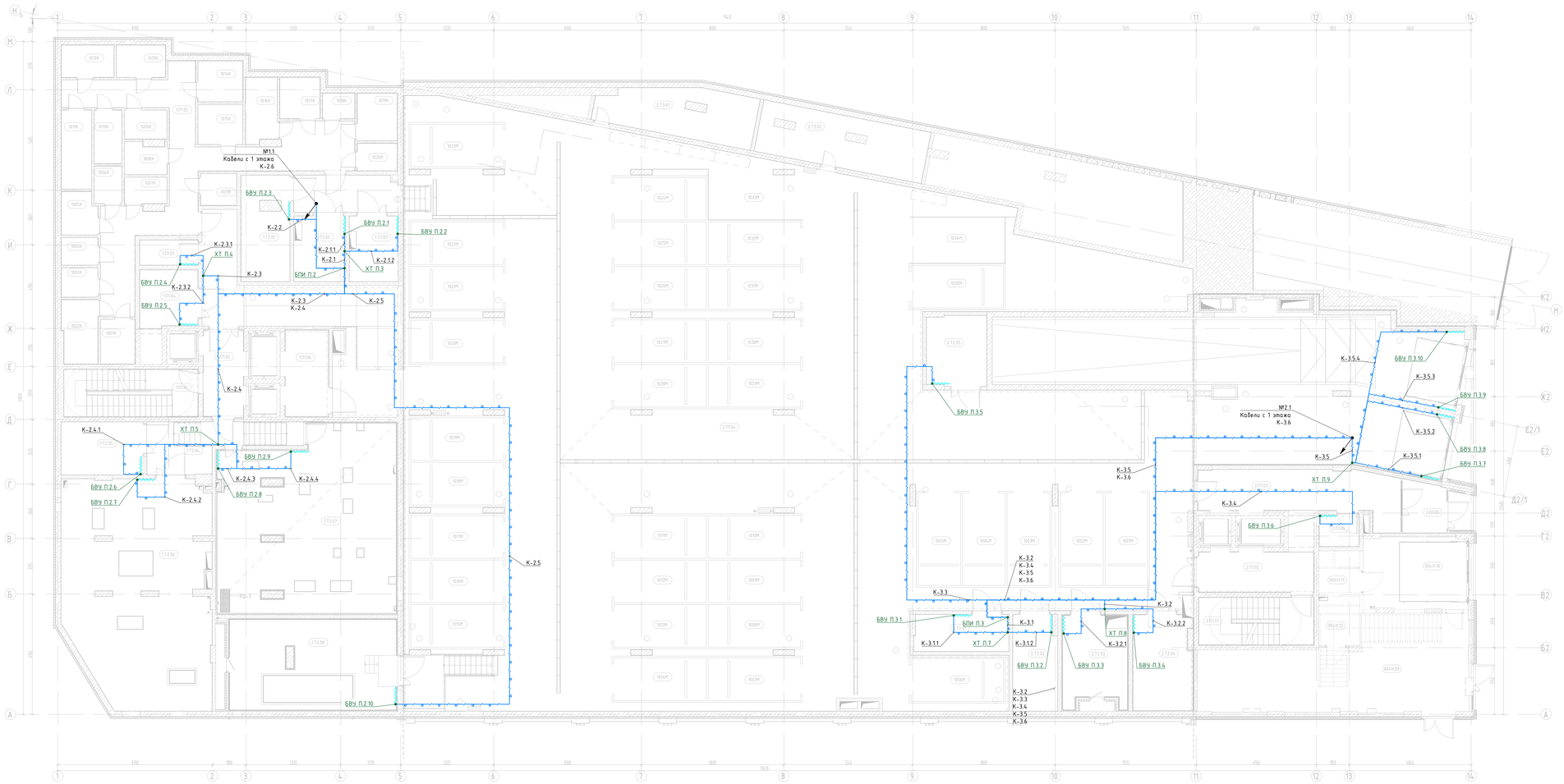

Спецификация машиномест -1 этажа			
№	Наименование	Площадь, м²	Кат.по м.
1001М	Машиноместо	13,3 м²	
1002М	Машиноместо	13,3 м²	
1003М	Машиноместо	13,3 м²	
1004М	Машиноместо	13,3 м²	
1005М	Машиноместо	13,3 м²	
1006М	Машиноместо	13,3 м²	
1007М	Машиноместо	13,3 м²	
1008М	Машиноместо	13,3 м²	
1009М	Машиноместо	13,3 м²	
1010М	Машиноместо	13,3 м²	
1011М	Машиноместо	13,3 м²	
1012М	Машиноместо	13,3 м²	
1013М	Машиноместо	13,3 м²	
1014М	Машиноместо	13,3 м²	
1015М	Машиноместо	13,3 м²	
1016М	Машиноместо	13,3 м²	
1017М	Машиноместо	13,3 м²	
1018М	Машиноместо	13,3 м²	
1019М	Машиноместо	13,3 м²	
1020М	Машиноместо	13,3 м²	
1021М	Машиноместо	13,3 м²	
1022М	Машиноместо	13,3 м²	
1023М	Машиноместо	13,3 м²	
1024М	Машиноместо	13,3 м²	
1025М	Машиноместо	13,3 м²	
1026М	Машиноместо	13,3 м²	
1027М	Машиноместо	13,3 м²	
1028М	Машиноместо	13,3 м²	
1029М	Машиноместо	13,3 м²	
1030М	Машиноместо	13,3 м²	
1031М	Машиноместо	13,3 м²	
1032М	Машиноместо	13,3 м²	
1033М	Машиноместо	12,7 м²	
1034М	Машиноместо	12,9 м²	
1035М	Машиноместо	13,3 м²	
		463,0 м²	

Экспликация клубных -1 этажа			
№	Наименование	Площадь, м²	Кат.по м.
1001К	Клубное	5,0 м²	В3
1002К	Клубное	7,2 м²	В3
1003К	Клубное	3,4 м²	В3
1004К	Клубное	3,2 м²	В3
1005К	Клубное	4,8 м²	В3
1006К	Клубное	3,3 м²	В3
1007К	Клубное	3,6 м²	В3
1008К	Клубное	4,1 м²	В3
1009К	Клубное	3,9 м²	В3
1010К	Клубное	4,7 м²	В3
1011К	Клубное	7,6 м²	В3
1012К	Клубное	5,4 м²	В3
1013К	Клубное	5,0 м²	В3
1014К	Клубное	5,8 м²	В3
1015К	Клубное	5,7 м²	В3
1016К	Клубное	6,5 м²	В3
1017К	Клубное	5,3 м²	В3
1018К	Клубное	2,6 м²	В3
1019К	Клубное	6,1 м²	В3
1020К	Клубное	3,5 м²	В3
1021К	Клубное	3,7 м²	В3
		100,7 м²	

Экспликация помещений -1 этажа			
№	Наименование	Площадь, м²	Кат.по м.
1.П1.01	ЛК	20,2 м²	
1.П1.02	Лифтовой холл	11,2 м²	
1.П1.03	ПНИ	4,6 м²	В4
1.П1.04	Мусороборная камера	10,4 м²	В3
1.П1.05	Коридор	57,9 м²	В3
1.П1.06	Лифтовой холл	12,0 м²	
1.Т2.04	Коридор	17,9 м²	
2.П1.01	ЛК	13,4 м²	
2.П1.02	Лифтовой холл	14,7 м²	
2.П1.03	Лифтовой холл	27,8 м²	
2.П1.05	Тамбур	7,2 м²	
2.П1.06	ПНИ	3,9 м²	В4
2.Т2.04	Мусороборная камера	18,5 м²	В3
2.Т.223	Коридор	13,3 м²	
2.П1.04	Паркинг	947,8 м²	В1
1.Т2.01	Помещение аппаратной	15,6 м²	В3
1.Т2.02	ВРУ	10,8 м²	В4
1.Т2.03	ВРУ	10,3 м²	В4
1.Т2.05	Оператор связи	13,9 м²	В3
1.Т2.06	Насосная	100,8 м²	В4
1.Т2.07	ИТП	98,1 м²	В4
1.Т2.08	Венткамера укрытия	47,7 м²	В4
2.Т2.01	ВРУ о/с	11,1 м²	В4
2.Т2.02	ВРУ	13,5 м²	В3
2.Т2.03	Венткамера укрытия	18,0 м²	В4
2.Т2.05	Кроссовая	13,2 м²	В4
		1537,8 м²	

Помещения кафе -1 этажа			
№	Наименование	Площадь, м²	Кат.по м.
004Н.09	Обеденный зал	67,8 м²	
004Н.10	Зона разгрузки	24,5 м²	В3
004Н.11	Тамбур	5,6 м²	
004Н.12	Санузел	6,5 м²	
		104,4 м²	

Примечания:

1. Основные условные обозначения см. лист 4;
2. Прокладка кабелей в подземной части здания осуществляется:
- по паркингу и в технических помещениях - открыто в трубе гофрированной ПВХ, с креплением к строительным конструкциям каждые 0,5м.

Изм.	Кол.уч.	Лист	№док.	Подп.	Дата
Разраб.		Н.Доронин			02.24
ГИП		Гражданкин			02.24
Н.контр.		Гражданкин			02.24

075/2023/01-ОЗДС

Многофункциональная жилая застройка по адресу: г. Москва, вн. тер. г. муниципальный округ Раменки, ул. Лобачевского, земельный участок 120А/1

Охранно-защитная дератизационная система

План расположения оборудования и прокладки кабельных линий на -1 этаже

Стадия	Лист	Листов
Р	10	

ООО "СИЯ-ПРОЕКТ"

Формат А0

Согласовано

Взам. инв. №

Подп. и дата

Инв. №подл.

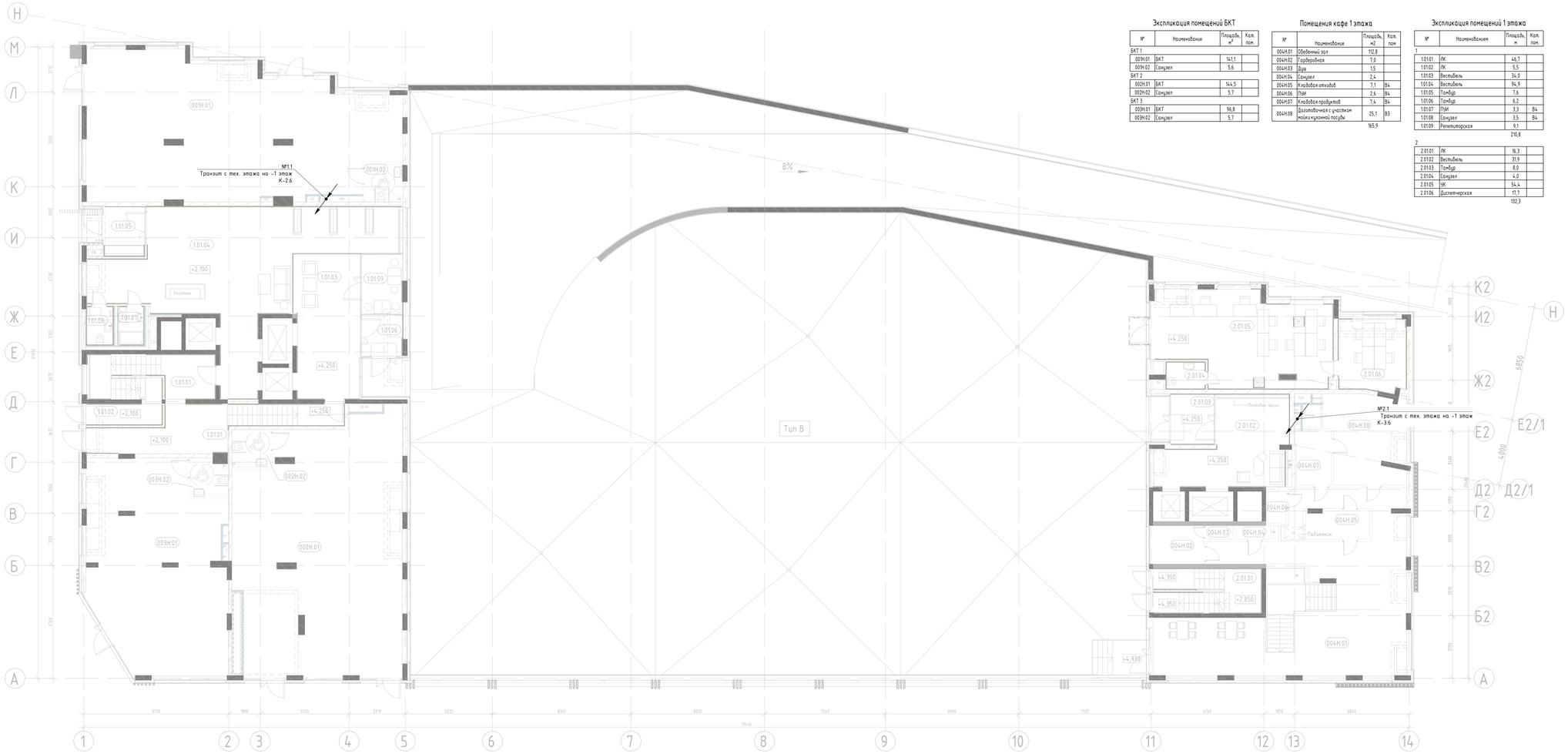

Экспликация помещений БКТ

№	Наименование	Площадь, м²	Кат. пом.
БКТ 1			
001Н.01	БКТ	141,1	
001Н.02	Санузел	5,6	
БКТ 2			
002Н.01	БКТ	144,5	
002Н.02	Санузел	5,7	
БКТ 3			
003Н.01	БКТ	96,8	
003Н.02	Санузел	5,7	

Помещения кафе 1 этажа

№	Наименование	Площадь, м2	Кат. пом.
004Н.01	Обеденный зал	112,8	
004Н.02	Гардеробная	7,0	
004Н.03	Буф	1,5	
004Н.04	Санузел	2,4	
004Н.05	Кладовая отходов	7,1	В4
004Н.06	ПУИ	2,6	В4
004Н.07	Кладовая продуктов	7,4	В4
004Н.08	Доизотовочная с участком мойки кухонной посуды	25,1	В3
		165,9	

Экспликация помещений 1 этажа

№	Наименование	Площадь, м	Кат. пом.
1			
1.01.01	ЛК	46,7	
1.01.02	ЛК	5,5	
1.01.03	Вестибюль	34,0	
1.01.04	Вестибюль	94,9	
1.01.05	Тамбур	7,6	
1.01.06	Тамбур	6,2	
1.01.07	ПУИ	3,3	В4
1.01.08	Санузел	3,5	В4
1.01.09	Репетиторская	9,1	
		210,8	
2			
2.01.01	ЛК	16,3	
2.01.02	Вестибюль	31,9	
2.01.03	Тамбур	8,0	
2.01.04	Санузел	4,0	
2.01.05	ЭК	54,4	
2.01.06	Диспетчерская	17,7	
		132,3	

Примечания:

1. Основные условные обозначения см. лист 4;
2. Прокладка кабелей в подземной части здания осуществляется:
- по паркингу и в технических помещениях - открыто в трубе гофрированной ПВХ, с креплением к строительным конструкциям каждые 0,5м.

Изм.	Кол.уч.	Лист	№ док.	Подп.	Дата
Разраб.		Н.Доронин			02.24
ГИП		Гражданцев			02.24
Н.контр.		Гражданцев			02.24

075/2023/01-ОЗДС

Многофункциональная жилая застройка по адресу: г. Москва, вн. тер. г. муниципальный округ Раменки, ул. Лобачевского, земельный участок 120А/1

Охранно-защитная дератизационная система

Стадия	Лист	Листов
Р	10	

План расположения оборудования и прокладки кабельных линий на 1 этаже

ООО "СИЛЯПРОЕКТ"

Согласовано

Взам. инв. №

Подп. и дата

Инв. № подл.

Формат А0

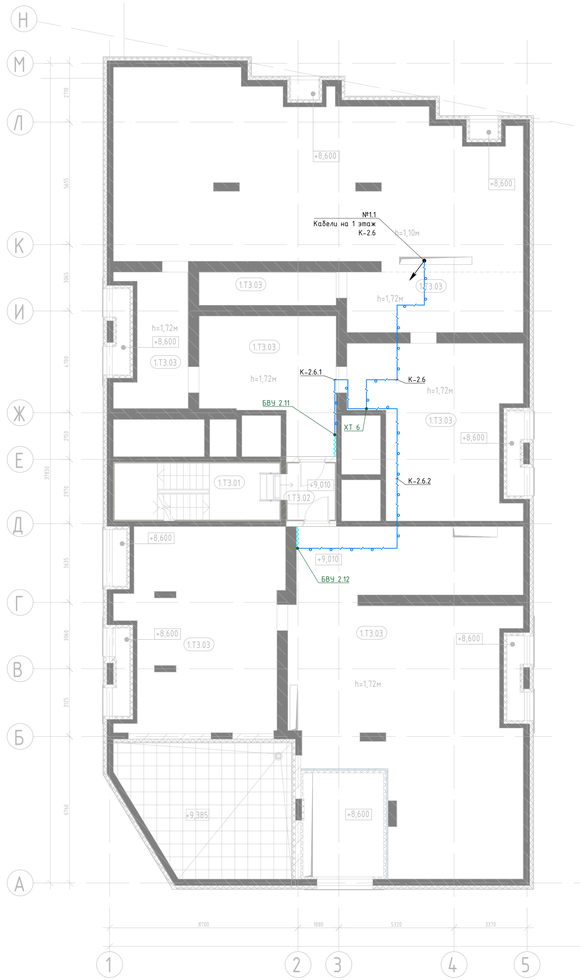

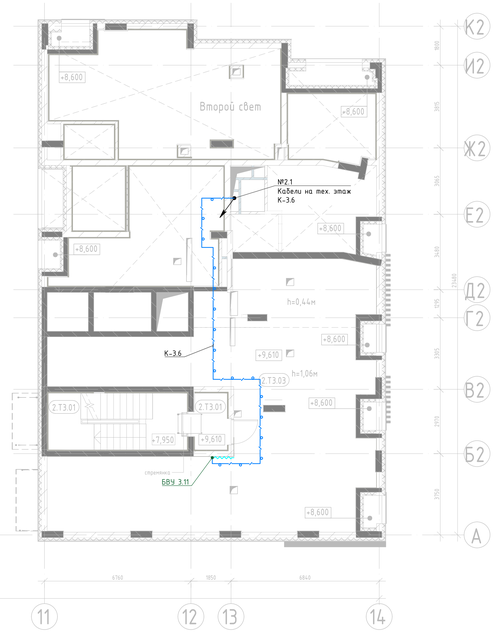

Экспликация помещений

№	Наименование	Площадь, м²	Кат. пом.
Корпус 1, на отм. +9,010			
1.Т.3.01	ЛК	20,1	
1.Т.3.02	ЛК	5,8	
1.Т.3.03	Техническое пространство	483,9	
		509,8	
Корпус 2, на отм. +9,610			
2.Т.3.01	ЛК	21,2	
2.Т.3.03	Техническое пространство	129,8	
		151,0	

Примечания:

1. Основные условные обозначения см. лист 4;
2. Прокладка кабелей в подземной части здания осуществляется:
- по паркингу и в технических помещениях - открыто в трубе гофрированной ПВХ, с креплением к строительным конструкциям каждые 0,5м.

Изм.	Кол.уч.	Лист	№ док.	Подп.	Дата	075/2023/01-ОЗДС
Разраб.		Н.Доронин			02.24	Многофункциональная жилая застройка по адресу: г. Москва, вн. тер. г. муниципальный округ Раменки, ул. Лобачевского, земельный участок 120А/1
ГИП		Гражданкин			02.24	Охранно-защитная дератизационная система
Н.контр.		Гражданкин			02.24	План расположения оборудования и прокладки кабельных линий на техническом этаже

Стадия	Лист	Листов
Р	10	

ООО "СИЯ ПРОЕКТ"

Формат А0

Согласовано

Взам. инв. №

Подп. и дата

Инв. № подл.

Позиция	Наименование и техническая характеристика	Тип, марка, обозначение документа, опросного листа	Код оборудования, изделия, материала	Завод-изготовитель	Единица измерения	Коли-чество	Масса единицы, кг	Примечание
	Основное оборудование:							
1	Блок преобразователя импульсный. ТУ 7399-001-18223723-98	БПИ		ООО "ИССАН"	шт.	3		
2	Блок высоковольтного усилителя. ТУ 7399-001-18223723-98	БВУ		ООО "ИССАН"	шт.	31		
3	Барьерный элемент. Провод БЭП ТУ16К76-165-2000	БЭ		ООО "ИССАН"	м.	31		
	Кабельная продукция							
4	Провод высоквольтный. ТУ 16.К76-037-90	ПВМТ-40 1х0.35		АО "ОКБ КП"	м.	62		
5	Кабель питания	ППГнг(А)-HF 2х1,5		ООО "СегментЭнерго"	м.	701		

Согласовано

Взам. инв.

Подп. и дата

Инв. №

Изм.	Кол.уч	Лист	№	Подпись	Дата
Разраб.		Н.Доронин			02.24
ГИП		Гражданкин			02.24
Н.контр.		Гражданкин			02.24

075/2023/01-ОЗДС.С

«Многофункциональная жилая застройка по адресу: г. Москва, вн. тер. г. муниципальный округ Раменки, ул. Лобачевского, земельный участок 120А/1»

Охранно-защитная дератизационная система

Стадия	Лист	Листов
Р	1	2

Спецификация оборудования, изделий и материалов

ООО «СИЯ-Проект»

Позиция	Наименование и техническая характеристика	Тип, марка, обозначение документа, опросного листа	Код оборудования, изделия, материала	Завод-изготовитель	Единица измерения	Коли-чество	Масса единицы, кг	Примечание
	Монтажны-е изделия и материалы							
6	Труба ПВХ гофрированная легкая, с зондом, 20 мм 91920	91920		"DKC"	м.	800		
7	Держатель с защелкой, дюбелем д.20мм + метиз			"DKC"	шт.	1600		
8	Коробка ответвительная с кабельными вводами, Р44, 100х100х50	53800		"DKC"	шт.	9		
9	Клеммник полиамид 6.6,12р,110°С,450V, 24А, 2,5мм.кв.	43112NY		"DKC"	шт.	9		
10	Клеммная колодка соединительная 4мм			"DKC"	шт.	31		
11	Хомут Р6.6 стандартный, белый, 4,8х290				уп.	2		Либо аналог
12	Маркер перманентный, цвет черный, толщина пера 0,7 мм				шт.	1		Либо аналог
13	Лента маркировочная, 12,7х25,4мм				шт.	2		Либо аналог
14	Труба 32х2,8 ГОСТ 10704-91 электросварная				м.	20		Либо аналог
15	Скоба для крепежа БЭ			ООО "ИССАН"	шт.	186		
16	Предупреждающая наклейка с надписью "помещение оборудовано ОЗДС"			ООО "ИССАН"	шт.	31		
17	Термоусаживаемая среднестенная трубка 12/3 мм	2CRM12		"DKC"	м.	3		
18	Огнестойкая кабельная проходка в составе:	Штугер		ООО "2Ф"	компл.	1		
18.1	Огнезащитный состав ТУ 23.99.19-006-44310983-2020	Ками		ООО "2Ф"	кг.	3,29		
18.2	Огнезащитный герметик ТУ 20.30.12-003-44310983-2020	ОГ-20		ООО "2Ф"	кг.	1,73		

Согласовано

Взам. инв.

Подп. и дата

Инв. №